SUNPLUS

股票代號：2401
LSE：SUPD
查詢年報網址：http://newmops.twse.com.tw

2013
ANNUAL REPORT
凌陽科技股份有限公司一〇二年年報

中華民國一〇三年五月十五日　刊印

本公司發言人、代理發言人

發言人姓名：沈文義
職　　稱：副總經理
電　　話：(03)5786005
電子郵件信箱：ir@sunplus.com

代理發言人姓名：賴玫蓁

職　　稱：投資人關係經理
電　　話：(03)5786005
電子郵件信箱：ir@sunplus.com

總公司、分公司及工廠所在地

總　公　司：新竹科學工業園區創新一路 19 號
工　　廠：新竹科學工業園區創新一路 19 號
電　　話：(03)5786005
網　　址：http://www.sunplus.com

辦理股票過戶機構

名　　稱：中國信託商業銀行股份有限公司代理部
地　　址：台北市重慶南路一段 83 號 5 樓
電　　話：(02)21811911
網　　址：http://www.chinatrust.com.tw

最近年度財務報告簽證會計師

會計師姓名：葉東煇、林鴻鵬
事務所名稱：勤業眾信聯合會計師事務所
地　　址：新竹科學工業園區展業一路二號 6 樓
電　　話：(03)5780899
網　　址：http://www.deloitte.com.tw

全球存託憑證(GDR)存託銀行

銀　　行：The Bank of New York Mellon
地　　址：101 Barclay Street New York, N.Y. 10286
電　　話：212-815-2476
網　　址：http://www.adrbnymellon.com

本公司 GDR 市價請於英國倫敦交易所網站查詢

http://www.londonstockexchange.com

公司網址

www.sunplus.com

凌陽科技股份有限公司
一〇二年年報
目錄

壹、 股東報告書 1

貳、 公司簡介 3

一、 設立登記日期 3
二、 公司沿革 3

參、 公司治理報告 6

一、 組織系統 6
二、 董事、監察人、總經理、副總經理、協理、各部門及分支機構主管資料 8
三、 公司治理運作情形 22
四、 會計師公費資訊 36
五、 更換會計師資訊 36
六、 公司之董事長、總經理、負責財務或會計事務之經理人，最近一年內曾任職於簽證會計師所屬事務所及其關係企業者 36
七、 最近年度及截至年報刊印日止，董事、監察人、經理人及持股比例超過百分之十之股東股權移轉及股權質押變動情形 37
八、 股權比例占前十名之股東，其相互間之關係資料 39
九、 綜合持股比例 40

肆、 公司資本及股份 41

一、 股本來源 41
二、 公司債辦理情形應包括未償還及辦理中之公司債，並參照公司法第二百四十八條之規定，揭露有關事項及對股東權益之影響 48
三、 特別股辦理情形應包括流通在外及辦理中之特別股，並揭露相關發行條件、對股東權益影響及公司法第一百五十七條規定之事項 48
四、 海外存託憑證辦理情形 49
五、 員工認股權憑證辦理情形 50
六、 限制員工權利新股辦理情形 50
七、 併購辦理情形 50

伍、 資金運用計劃、執行情形 51

陸、 營運概況 52

一、 業務內容 52
二、 市場及產銷概況 58
三、 從業員工資料 64
四、 環保支出資訊 64
五、 勞資關係 65
六、 重要契約 66

柒、 財務概況 67

一、 簡明資產負債表及綜合損益表資料 67
二、 簡明資產負債表及損益表資料-我國財務會計準則 71
三、 最近五年度財務分析 76
四、 監察人查核報告書 83
五、 合併財務報表暨會計師查核報告書 84
六、 最近年度經會計師查核簽證之公司個體財務報告 190

七、 公司及其關係企業最近年度及截至年報刊印日止，如有發生財務週轉困難情事，應列明其對本公司財務狀況之影響 275

捌、 財務狀況及財務績效之檢討分析與風險管理 276

一、 財務狀況 276
二、 財務績效 277
三、 現金流量 278
四、 重大資本支出對財務業務之影響 279
五、 最近年度轉投資政策、其獲利或虧損之主要原因、改善計畫及未來一年投資計畫 279
六、 最近年度及截至年報刊印日止風險事項分析評估 280
七、 其他重要事項 283

玖、 特別記載事項 284

一、 最近年度關係企業相關資料 284
二、 最近年度及截至年報刊印日止，私募有價證券辦理情形 380
三、 最近年度及截至年報刊印日止子公司持有或處分本公司股票情形 381
四、 其他必要補充說明事項 382
五、 最近年度及截至年報刊印日止，如發生證券交易法第三十六條第二項第二款所定對股東權益或證券價格有重大影響之事項 382

壹、 股東報告書

2013 年營業結果

財務獲利與分析

2013 年合併營收淨額為新台幣 85.22 億元，營業毛利新台幣 33.98 億元，扣除研發費用 23.65 億元、管理費用 5.61 億元及銷售費用 4.87 億元，2013 年營業淨損為新台幣 0.14 億元。加計營業外收入新台幣 1.80 億元後，稅前淨利達新台幣 1.66 億元，扣除所得稅費用 0.37 億元，凌陽科技之合併稅後淨益為 1.29 億元；歸屬於本公司業主為新台幣 0.53 億元，2013 年凌陽科技稅後每股純益為新台幣 0.09 元。

包含國外營運機構財務報表換算之兌換差額、備供出售金融資產未實現損益、確定福利之精算損益、採用權益法認列之子公司關聯企業及合資之其他綜合損益份額，合計 2013 年其他綜合損益稅後淨額為新台幣 1.62 億元。2013 年綜合淨獲利總額達新台幣 2.91 億元；綜合損益歸於本公司業主為獲利新台幣 1.95 億元。

2013 年合併營收雖較 2012 年微幅減少 1%，但產品組合改變，產品毛利率由 38% 上升至 40%，2013 年營業毛利新台幣 33.98 億元反較 2012 年 32.69 億元增加 4%。2013 年營業費用也較 2012 年降低 8%，使得 2013 年營業淨損僅 0.14 億元，較 2012 年營業淨損 4.35 億元，大幅降低 97%。營業外收支也因調整業外投資由虧轉盈，稅後淨益由 2012 年虧損 9.16 億元，轉為獲利 1.29 億元；歸於本公司業主之稅後純益為也從 2012 年虧損 9.34 億元，轉為 2013 年獲利新台幣 0.53 億元。

研究發展狀況

凌陽科技專注於家庭娛樂平台產品，成功開發應用於車用影音系統晶片產品以及高畫質 DVB-T2、DVB-S2 之 STB 機上盒晶片等高附加價值娛樂平台晶片產品。另外更積極開發 Android 平台產品，增加更多功能以提高產品之附加價值。目前亦提供高速介面、資料轉換器與類比等 IP 授權。

凌通科技專注於消費性電子晶片，產品主要包括多媒體互動式玩具、教育學習、語音與液晶控制、MP3、消費性數位攝錄影機及 MCU 等相關應用，產品研發居該市場領導地位。另外，凌通的無線充電產品為台灣首家通過無線充電聯盟(WPC)Qi 認證的 IC 廠商。

凌陽創新科技專注電腦周邊應用晶片開發，產品包括 PC 人機介面裝置晶片、網路攝影機晶片、家電微控制器、光學感知器、RF 無線傳輸晶片等。以先進製程開發出高效能影像控制晶片與人機介面控制整合晶片及 2.4GHz 無線應用 SoC，亦積極開發手勢互動控制晶片產品，提供客戶更高性能而價格合理的電腦周邊應用晶片解決方案。

芯鼎科技研發之晶片廣泛應用於智慧型手機、平板電腦、穿戴式 camera、行車紀錄器、數位相機及數位錄影機等產品。可支援 1080p/60f 高畫質動態影像攝錄影功能之系統單晶片已獲得國際品牌廠的採用。針對汽車與監控市場而設計，具 360 度全景攝錄影之攝錄影單晶片也在 2013 年底順利量產。

宏陽科技專注於光儲存晶片市場，逐步退出已步入衰退期的PC讀寫光碟機(DVD-RW)控制晶片。因應 4K/2K 電視需求，轉投入研發次世代超高畫質(UHD)藍光播放器晶片，希望能領先市場推出產品以獲取先機。

外部競爭、法規、及總體經濟環境影響

凌陽科技家庭娛樂產品線之家用 DVD 播放機市場已邁入衰退期，需求將逐年減少，目前正積極發展利基型並具有高附加價值晶片，如可攜式影音播放產品和車用影音產品等。因為過去在家用 DVD 播放機長期領導的市場地位，由家用影音播放機跨入利基型可攜式影音播放產品、車用影音系統等領域，技術較其他競爭者相對具有競爭力。而新興國家邁入數位電視時代，包括泰國、俄羅斯、東歐、東南亞等等地區都將進入高畫質數位電視的時代，對於高畫質數位機上盒 HD STB 晶片的需求將有大幅度的成長。

凌通科技消費性與多媒體產品線經營多年，具市場領先地位，更陸續推出許多利基型產品，開發多樣化產品與市場。若總體經濟景氣成長，將有助於多媒體互動式玩具、教育學習產品、語音與液晶控制等等玩具禮品相關消費性市場營收與獲利成長。

因應 PC 與 NB 需求衰退，凌陽創新科技除了繼續往更高整合度的方向發展，提升產品價值與毛利率以提高公司獲利，另外為探索個人電腦以外的領域，也積極朝向人機手勢介面控制產品發展，提供消費者更好的使用經驗。

受到手持式行動裝置排擠效應持續發酵，雖然使全球數位相機的銷售量呈現下滑趨勢，但對於高性能視訊及影像產品的需求持續升溫，配備 H.264/H.265 視訊壓縮、高解析度與高幀率的高階數位相機、穿戴式攝影裝備、行車紀錄器、網路攝影機四大應用的成長可期，這是未來芯鼎聚焦的市場。因數位視訊及影像系統單晶片核心技術門檻高，2013 年底英商劍橋無線半導體(CSR)宣佈退出市場後，競爭對手減少，未來仍有極大的成長和獲利空間。

隨著 UHD 電視影像技術的推陳出新，各電視廠商力拱 4K 電視之趨勢已然成型，業界共同制定新式超高畫質藍光光碟，以提供最佳的播放品質。宏陽科技積極參與新式超高清藍光光碟規格制定，並著手開發超高畫質藍光播放器的控制晶片。

展望 2014 年，總體經濟景氣可望明顯復甦，中國與新興國家市場需求不斷成長，歐債風暴和緩，加上歐洲將舉行世界盃足球賽，有助於消費性電子產業營收獲利增加。但美國寬鬆貨幣政策可能於 2014 年結束，仍有可能影響一般消費者的消費意願與支出，進而影響到消費性電子市場整體獲利。

2014 年度營業計畫與未來發展策略

綜上所述，凌陽科技包含集團旗下所有合併個體，將持續深耕各領域之核心競爭力，努力拓展市場以增加市占率，發展高附加價值產品以提升毛利率，觀察景氣與市場趨勢，調整並優化產品線與轉投資，改善本業與業外投資績效，同時積極投入開發先進技術，尋找下一個新興產品與市場，儲備新一波的成長動能。期望能持續增加獲利，回報各位股東的長期支持。

謹祝各位股東身體健康，萬事如意。

凌陽科技董事長兼執行長　黃洲杰

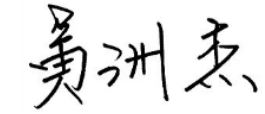

貳、 公司簡介

一、 設立登記日期

中華民國 79 年 08 月 03 日

二、 公司沿革

本公司股本形成情形請參考本年報第 41 至 44 頁。

本公司轉投資關係企業之情形請參考本年報第 284 至 379 頁。

民國 79 年 08 月	設立登記成立。
民國 82 年 05 月	科學工業園區管理局核准入區設立。
民國 82 年 10 月	遷入科學工業園區營業。
民國 83 年 09 月	成立測試工廠，開始自行測試產品。
民國 84 年 06 月	經證管會核准公開發行。
民國 84 年 12 月	正式簽訂創新一路廠房新建合約，開始施工。
民國 85 年 04 月	獲頒科學工業園區 IC 設計業生產力第一名獎狀。
民國 85 年 04 月	創新一路廠房落成啟用。
民國 86 年 09 月	正式掛牌上櫃。
民國 89 年 01 月	上櫃轉上市掛牌。
民國 89 年 06 月	通過 ISO 9001 品質認證。
民國 89 年 09 月	為擴大事業版圖進行組織調整，設立消費性事業中心、多媒體事業中心及生產三大中心，黃董事長將總經理職務交棒，由副總經理陳陽成先生接任。
民國 89 年 12 月	獲得新竹科學園區管理局頒發研發投入獎。
民國 90 年 03 月	現金增資發行新股 2 仟萬股參與發行之全球存託憑證在倫敦交易所掛牌上市。
民國 90 年 12 月	與國內影像 SoC 產品領導廠商全技半導體合併，研發實力更上層樓。
民國 91 年 02 月	成功導入企業資源規劃(ERP)系統，得以大幅提昇經營效率及競爭力。
民國 91 年 01 月	設立上海凌陽科技股份有限公司以服務中國地區客戶。
民國 91 年 06 月	以新台幣 5 億元購買創新一路 B 棟辦公大樓。
民國 91 年 07 月	認養創新公園綠化工程完工，凌陽創新公園停車場啟用。
民國 92 年 02 月	取得 MIPS 授權 32 位元處理器核心 IP 開發消費性電子產品。
民國 92 年 04 月	完成購買 Oak Technology 光儲存事業部門資產及 IP，並成立宏陽科技發展次世代光儲存伺服控制晶片。
民國 92 年 05 月	取得 DivX 認證的 MPEG-4 視訊壓縮技術授權，開發影音消費性電子產品。
民國 92 年 06 月	調整組織架構分為產品開發中心、系統應用中心、生產中心、行銷業務中心以強化競爭力。
民國 92 年 12 月	獲頒竹科園區管理局 92 年度「研發成效獎」及「創新產品獎」。

民國 92 年 12 月	年營收創下營收百億里程碑。
民國93年03月	成立凌通科技股份有限公司，資本額新台幣2億元整，主要營業項目為研究、開發、設計及銷售消費性積體電路晶片。
民國 93 年 09 月	通過 ISO 14000 品質認證。
民國 93 年 12 月	「超高解析度之多功能事務機系統單晶片」獲竹科 93 年度「創新產品獎」。
民國 93 年 12 月	獲頒竹科園區管理局 93 年度「研發成效獎」。
民國 94 年 06 月	發表首顆國內自主架構 32 位元處理器核心 S+core®。
民國 94 年 06 月	推出外接式儲存應用之 USB2.0-to-Serial ATA 橋接晶片方案。
民國 94 年 08 月	MPEG4 影像控制晶片領先應用在全球第一台百萬畫素行動 IP cam。
民國 94 年 08 月	併購工研院電通所 3G 團隊，投入 3G 手機晶片開發。
民國 94 年 10 月	PHS 手機通訊基頻晶片正式進入量產。
民國 94 年 11 月	凌陽科技推出全球首顆通過新一代 DivX Ultra 認證之 DVD 晶片。
民國 94 年 12 月	宣佈組織變革為事業中心架構與分割平面顯示晶片事業。新組織架構依產品應用劃分為『家庭平台』、『個人平台』、『控制與週邊應用』與『先端應用』事業中心，黃洲杰董事長接任執行長。
民國 95 年 03 月	分割移轉平面顯示晶片事業至轉投資之旭曜科技。
民國 95 年 12 月	分割控制與週邊事業群，成立凌陽創新科技股份有限公司。
民國 95 年 12 月	分割個人平台事業群與先端事業群，成立凌陽電通科技股份有限公司。
民國 95 年 12 月	臨時股東會通過現金減資新台幣五十一億一千四百三十五萬七千五百八十元。
民國 95 年 12 月	年營收新台幣 170.76 億元，稅後純益 29.73 億元，創歷史新高。
民國 96 年 02 月	授權數位電視相關 IP 給 Silicon Image, Inc.，授權金合計美金 4,000 萬元。
民國 96 年 03 月	完成現金減資退還股東總計新台幣五十一億一千四百三十五萬七千五百八十元。
民國 96 年 04 月	轉投資之平面顯示晶片設計公司旭曜科技在台灣證交所掛牌上市，股票代號：3545。
民國 96 年 12 月	通過無危害物質政策 IECQ QC080000 品質認證。
民國 96 年 12 月	獲頒竹科園區管理局 96 年度「創新產品獎」。
民國 96 年 12 月	成立深圳子公司凌陽利華科技(深圳)有限公司。
民國 97 年 01 月	成立成都子公司凌陽成芯科技(成都)有限公司。
民國 97 年 03 月	子公司宏陽科技與美商 Broadcom Corporation 簽訂光儲存技術授權合約，授權金收入合計美金 3,800 萬。
民國 97 年 03 月	推出支援大陸數位電視廣播標準 DTMB 解調變晶片方案之第一家台灣 IC 設計公司。

民國 97 年 04 月	於北京成立凌陽愛普科技，承襲凌陽大學計劃繼續推廣凌陽晶片。
民國 98 年 03 月	與美商 DTS 合作，共同推廣展現高品質環繞音效的次世代 DVD 晶片。
民國 98 年 10 月	集團內產品線依應用與客戶別重新分割整理，朝向專業分工：將 PC-cam 產品線分割至凌陽創新科技；PMP/MP3/DPF 等產品線分割至凌通科技
民國 98 年 10 月	凌陽科技專注家庭娛樂產品應用之多媒體晶片(不含授權金與 ASIC IC) 單月銷售收入新台幣 8 億 9 仟 8 佰萬元，更創下自 2006 年 12 月集團組織重整及產品線分割以來之新高記錄。
民國 98 年 12 月	成立芯鼎科技，專注發展數位相機晶片方案。
民國 99 年 08 月	凌陽成立滿二十週年，積極實現「Technology for Easy Living 科技落實生活」企業願景，邁向數位家庭影音新紀元。
民國 100 年 05 月	通過組織調整。原家庭平台事業群之「產品設計中心」與「系統設計中心」，更改為「DVD 產品中心」、「STB 產品中心」、「TV 產品中心」以及「平台研發中心」。延聘葉垂奇先生擔任家庭平台事業群總經理。
民國 100 年 11 月	集團內專注消費性 IC 設計之子公司凌通科技在台灣證交所掛牌上市，股票代號 4952。
民國 101 年 05 月	凌陽科技更新企業願景，原中文「科技落實生活」；英文「Technology for Easy Living」，因應國際化，統一更改為英文「Customers Win we win」，強調以客為尊，惟有客戶成功凌陽才能存活的精神。
民國 101 年 06 月	股東會完成第九屆董監事改選。董事會一致推舉由黃洲杰先生續任董事長。
民國 101 年 12 月	宣布與矽統合作投資凌陽核心科技（現已更名為傳芯科技），專注於電視晶片研發。
民國 102 年 01 月	組織調整。家庭平台事業群下轄更改為「DVD 產品中心」、「STB 產品中心」、「IP 產品中心」。
民國 102 年 11 月	家庭平台事業群下轄更改為「DVD 產品中心」組織調整並更改為「車用產品中心」。

參、 公司治理報告

一、 組織系統

(一) 組織結構

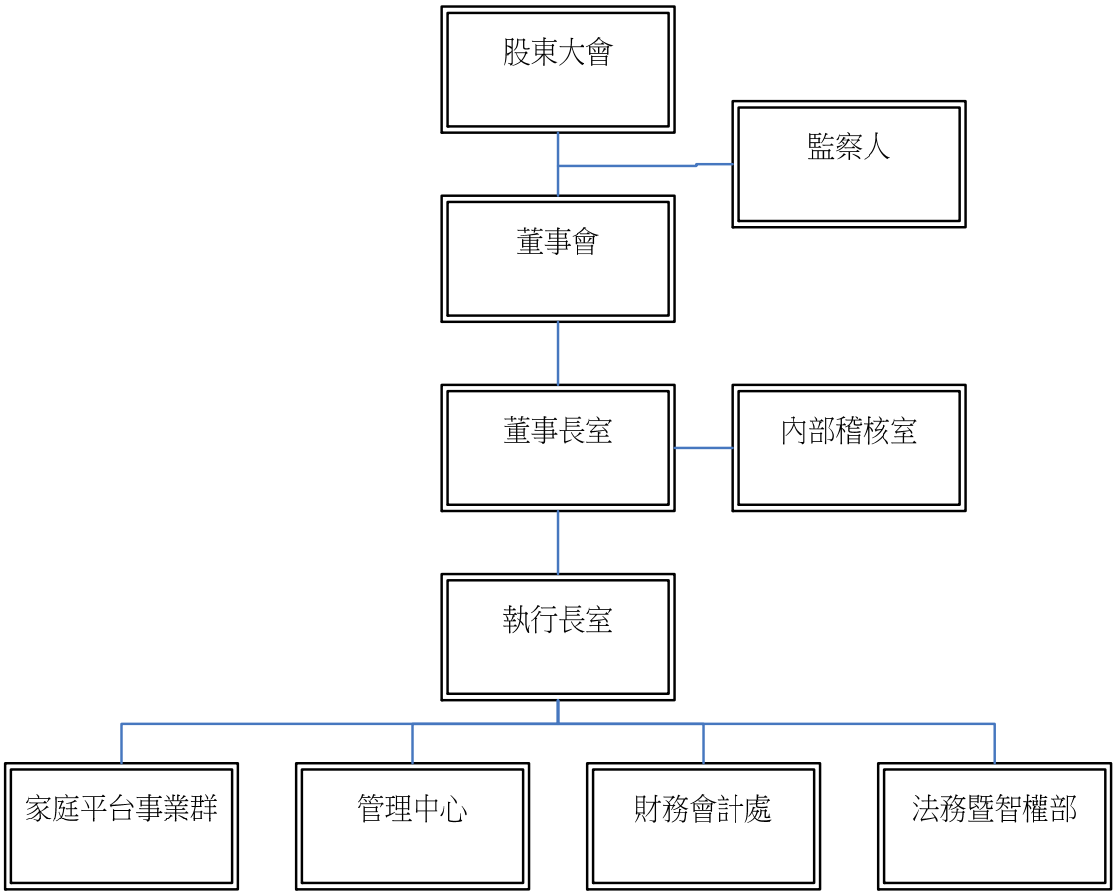

(二) 主要部門業務概述

103 年 03 月 31 日

部門	負責業務
董事長室	(1)國內外策略聯盟規劃。 (2)有關對外投資案之規劃、推動及執行。 (3)安排董事會事宜。
執行長室	(1)建立公司經營方針、重大策略及擬議營運目標。 (2)實施管理稽核及改善管理績效。 (3)對外發言與公共關係經營。 (4)國內外策略聯盟、執行及管理。 (5)策略投資案之規劃管理。
內部稽核室	(1)內部例行性稽核計劃之實施。 (2)子公司例行性查核。 (3)專案稽核。 (4)自行檢查作業之覆核。 (5)內控制度之評估。
家庭平台事業群	(1)開發世界級聲音與影像完整方案。 (2)負責產品銷售服務。 (3)國內外市場開拓及執行行銷計劃。 (4)生產管制及物料管制與進口作業。 (5)建立及維護公司品質制度，保證產品及服務的品質。 (6)產品之企劃及前瞻技術可行性評估。 (7)負責產品之生產測試及軟硬體之開發及維護。
管理中心	(1)綜理總務、採購、工安及行政服務之業務。 (2)選才、用才、育才、留才及建立良好員工關係之人力資源管理。 (3)企業資訊服務的建立、整合與管理，提升員工生產力。 (4)協助企業內外商業流程的自動化與再造，提升競爭力。 (5)提供支援管理決策的環境，支持公司的成長與轉型。
財務會計處	(1)綜理財務資金調配、建立及維護有關會計管理業務。 (2)股東會相關事項處理及股務作業。
法務暨智權部	(1)主管公司法律與智慧財產權事務 。 (2)計畫流程與各類文件之管控。 (3)各類文件之管理、維護及調閱。 (4)圖書管理、維護及訂購。 (5)合約及 IP 管理。

二、 董事、監察人、總經理、副總經理、協理、各部門及分支機構主管資料

(一) 董事、監察人

103 年 04 月 13 日 單位：股

職稱	姓名	選任日期	初次選任日期	任期	選任時持有股份		現在持有股份		配偶、未成年子女現在持有股份		主要經(學)歷	目前兼任本公司及其他公司職務(註一)
					股數	持股比率	股數	持股比率	股數	持股比率		
董事長兼執行長	黃洲杰	101.06.18	79.07.09	三年	92,737,817	15.54%	92,737,817	15.67%	1,370,993	0.23%	清華大學電機工程碩士	凌陽科技(股)公司董事長、Russell Holdings Co., Ltd.董事長、Venturplus Group Inc.董事長、Venturplus Mauritius Inc.董事長、Venturplus Cayman Inc.董事長、上海凌陽科技有限公司董事長、香港凌陽科技有限公司董事長、凌陽創業投資(股)公司董事長、凌旭投資(股)公司董事長、威陽投資(股)公司董事長、凌陽管理顧問(股)公司董事長、Generalplus International (SAMOA)Inc.董事長、凌陽創新科技(股)公司董事長、凌陽電通科技(股)公司董事長、Generalplus (MAURITIUS) Inc.董事長、凌嘉科技(深圳)有限公司董事長、宏陽科技(股)公司董事長兼總經理、旭曜科技(股)公司董事長、凌陽多媒體(股)公司董事長、凌陽利華科技(深圳)有限公司董事長、凌陽成芯科技(成都)有限公司董事長、北京凌陽愛普科技有限公司董事長、縱橫壹旅遊科技(成都)有限公司董事長、Magic Sky Limited 董事長、芯鼎科技(股)公司董事長兼總經理、茵普利科技(股)公司董事、財團法人交大思源基金會董事、財團法人堰新醫院研究發展基金會董事、財團法人潘文淵文教基金會董事、財團法人華聚產業共同標準推動基金會董事、矽譜科技(股)公司董事、財團法人華婉文教基金會董事、傳芯科技(股)公司董事長、北京凌陽益輝科技有限公司董事長兼總經理、遠見科技(股)公司董事。
董事	詹文雄	101.06.18	98.04.30	三年	0	0.00	0	0.00	0	0.00	臺灣大學國際企業管理研究所	華彥資產管理顧問(股)公司董事長；熒茂光學(股)公司監察人、光鉉科技(股)公司監察人、佳能企業(股)公司董事、芯鼎科技(股)公司董事、宏陽科技(股)公司董事、科嘉(開曼)(股)公司獨立董事、旭曜科技(股)公司董事、首都大飯店(股)公司董事、台灣樂菲(股)公司董事長、凌陽多媒體(股)公司董事
董事	遠見科技	101.06.18	79.07.09	三年	10,038,049	1.68%	10,038,049	1.70%	0	0.00%	交通大學電	熱映光電(股)公司董事長(法人代表)暨總經理、昆山熱映

職稱	姓名	選任日期	初次選任日期	任期	選任時持有股份		現在持有股份		配偶、未成年子女現在持有股份		主要經(學)歷	目前兼任本公司及其他公司職務(註一)
					股數	持股比率	股數	持股比率	股數	持股比率		
	(股)公司代表人：馮竹健										子工程系	光電(股)公司董事長
董事	海德威電子工業(股)公司代表人：黃堃芳	101.06.18	98.04.30	三年	69,906	0.01%	69,906	0.01%	0	0.00%	彰化師範大學電機系產業研究所	海德威電子工業(股)公司董事長、海德威軟件開發(深圳)公司董事長、顯榮國際有限公司董事長、育智科技(股)公司董事、Higher Way Holding Inc. 董事長、集陞投資(股)公司董事長、鈺準投資(股)公司董事、華立捷科技(股)公司董事
獨立董事	朱博湧	101.06.18	95.06.09	三年	1,736	0.00%	1,736	0.00%	2,895	0.00%	美國普渡大學企管博士	太景醫藥研發控股(股)公司獨立董事、元太科技工業(股)公司薪酬委員、凌陽科技(股)公司薪酬委員
獨立董事	魏哲和	101.06.18	98.04.30	三年	0	0.00%	0	0.00%	0	0.00%	美國西雅圖大學電機博士	新世紀光電(股)公司獨立董事暨薪酬委員、力積電子(股)公司獨立董事暨薪酬委員、智易科技(股)公司董事、合勤投資控股(股)公司董事、凌陽科技(股)公司薪酬委員
監察人	劉德忠	101.06.18	98.04.30	三年	13,045,795	2.19%	13,045,795	2.20%	2,006,943	0.34%	交通大學電信工程學系碩士	無
監察人	李珮瑜	101.06.18	98.04.30	三年	0	0.00%	0	0.00%	0	0.00%	交通大學EMBA	無
監察人	林維民	101.06.18	98.04.30	三年	0	0.00%	0	0.00%	0	0.00%	暨南大學財稅系經濟學博士	開曼商豐祥控股(股)公司董事、林維民會計師事務所所長

註一：其他公司全名請參閱轉投資事業明細表。

註二：本公司董事及監察人未利用他人名義持有本公司股份。

註三：本公司董事及監察人皆不具配偶或二親等以內關係之其他主管、董事或監察人。

(二) 董事及監察人資料

103 年 04 月 13 日

條件 姓名(註 1)	是否具有五年以上工作經驗及下列專業資格			符合獨立性情形（註 2）										兼任其他公開發行公司獨立董事家數
	商務、法務、財務、會計或公司業務所須相關科系之公私立大專院校講師以上	法官、檢察官、律師、會計師或其他與公司業務所需之國家考試及格領有證書之專門職業及技術人員	商務、法務、財務、會計或公司業務所須之工作經驗	1	2	3	4	5	6	7	8	9	10	
黃洲杰			✓				✓	✓		✓	✓	✓	✓	
詹文雄			✓	✓		✓	✓	✓	✓	✓	✓	✓	✓	1
遠見科技(股)公司代表人：馮竹健			✓	✓	✓		✓		✓	✓	✓	✓		
海德威電子工業(股)公司代表人：黃堃芳			✓	✓	✓	✓	✓	✓	✓	✓	✓	✓		
朱博湧	✓		✓	✓	✓	✓	✓	✓	✓	✓	✓	✓	✓	1
魏哲和	✓		✓	✓	✓	✓	✓	✓	✓	✓	✓	✓	✓	2
劉德忠			✓	✓	✓		✓	✓	✓	✓	✓	✓	✓	
林維民		✓	✓	✓	✓	✓	✓	✓	✓	✓	✓	✓	✓	
李珮瑜		✓	✓	✓	✓	✓	✓	✓	✓	✓	✓	✓	✓	

註1：欄位多寡視實際數調整。

註2：各董事、監察人於選任前二年及任職期間符合下述各條件者，請於各條件代號下方空格中打“✓”。

(1)非為公司或其關係企業之受僱人。

(2)非公司或其關係企業之董事、監察人(但如為公司或其母公司、公司直接及間接持有表決權之股份超過百分之五十之子公司之獨立董事者，不在此限)。

(3)非本人及其配偶、未成年子女或以他人名義持有公司已發行股份總額百分之一以上或持股前十名之自然人股東。

(4)非前三款所列人員之配偶、二親等以內親屬或五親等以內直系血親親屬。

(5)非直接持有公司已發行股份總額百分之五以上法人股東之董事、監察人或受僱人，或持股前五名法人股東之董事、監察人或受僱人。

(6)非與公司有財務或業務往來之特定公司或機構之董事(理事)、監察人(監事)、經理人或持股百分之五以上股東。

(7)非為公司或關係企業提供商務、法務、財務、會計等服務或諮詢之專業人士、獨資、合夥、公司或機構之企業主、合夥人、董事(理事)、監察人(監事)、經理人及其配偶。

(8)未與其他董事間具有配偶或二親等以內之親屬關係。

(9)未有公司法第30條各款情事之一。

(10)未有公司法第 27 條規定以政府、法人或其代表人當選。

(三)　法人股東之主要股東

a)　遠見科技股份限公司前十名之股東名稱及其持股比例

103 年 04 月 13 日

名稱	持股比例
凌陽科技股份有限公司	13.06%
林夢暉	8.99%
香港上海匯豐銀行託管ＩＮＧ亞洲私人銀行有限公司投資專戶	8.42%
周至元	7.29%
匯豐託管匯豐私人銀行瑞士ＳＡ新加坡分行	4.31%
花旗(台灣)商業銀行受託保管第一證券(香港)簽約代理人投資專戶	3.31%
黃崑庭	2.97%
黃雲龍	2.09%
馬行飛	1.53%
許國成	1.51%

b)　海德威電子工業股份限公司前十名之股東名稱及其持股比例

103 年 04 月 13 日

名稱	持股比例
游賜傑	6.82%
黃堃芳	6.49%
集陞投資股份有限公司	4.87%
鈺準投資股份有限公司	4.55%
陳玉燕	3.86%
黃女娜	2.10%
吳豐盛	1.57%
李國源	1.41%
張見得	1.20%
洪松柏	1.18%

主要股東為法人者其主要股東：

(1) 集陞投資股份有限公司前十名之股東名稱及其持股比例

103 年 04 月 13 日

名稱	持股比例
黃堃芳	62.5%
李飛燕	37.5%

(2) 鈺準投資股份有限公司前十名之股東名稱及其持股比例

103 年 04 月 13 日

名稱	持股比例
黃堃芳	87.5%
李飛燕	12.5%

(四) 經理人資料

103 年 04 月 13 日　單位：股

職稱	姓名	就任日期	持有股份		配偶、未成年子女持有股份		主要經(學)歷	目前兼任其他公司之職務
			股數	持股比率	股數	持股比率		
董事長兼執行長	黃洲杰	79.07.09	92,737,817	15.67%	1,370,993	0.23%	清華大學電機工程碩士	凌陽科技(股)公司董事長、Russell Holdings Co., Ltd.董事長、Venturplus Group Inc.董事長、Venturplus Mauritius Inc.董事長、Venturplus Cayman Inc.董事長、上海凌陽科技有限公司董事長、香港凌陽科技有限公司董事長、凌陽創業投資(股)公司董事長、凌旭投資(股)公司董事長、威陽投資(股)公司董事長、凌陽管理顧問(股)公司董事長、Generalplus International (SAMOA)Inc.董事長、凌陽創新科技(股)公司董事長、凌陽電通科技(股)公司董事長、Generalplus (MAURITIUS) Inc.董事長、凌嘉科技(深圳)有限公司董事長、宏陽科技(股)公司董事長兼總經理、旭曜科技(股)公司董事長、凌陽多媒體(股)公司董事長、凌陽利華科技(深圳)有限公司董事長、凌陽成芯科技(成都)有限公司董事長、北京凌陽愛普科技有限公司董事長、縱橫壹旅遊科技(成都)有限公司董事長、Magic Sky Limited 董事長、芯鼎科技(股)公司董事長兼總經理、茵普利科技(股)公司董事、財團法人交大思源基金會董事、財團法人壢新醫院研究發展基金會董事、財團法人潘文淵文教基金會董事、財團法人華聚產業共同標準推動基金會董事、矽譜科技(股)公司董事、財團法人華婉文教基金會董事、傳芯科技(股)公司董事長、北京凌陽益輝科技有限公司董事長兼總經理、遠見科技(股)公司董事。
事業群總經理	葉垂奇	100.05.01	0	0.00%	0	0.00%	密西西比大學工程科學博士	優網通國際資訊(股)公司董事、凌陽多媒體(股)公司董事
副總經理	黃堂益	93.05.07	542,810	0.09%	9,240	0.00%	政治大學科技管理研究所 EMBA	上海凌陽科技有限公司董事、凌陽利華科技(深圳)有限公司總經理
副總經理	沈文義	94.12.01	1,068,458	0.18%	0	0.00%	交通大學高階主管經營管理碩士	凌陽創業投資(股)公司董事、凌陽電通科技(股)公司董事、凌旭投資(股)公司董事、威陽投資(股)公司董事、凌陽管理顧問(股)公司董事、凌陽創新科技(股)公司董事、北京凌陽益輝科技有限公司董事
協理	洪清標	100.05.01	184,824	0.03%	578	0.00%	交通大學電子所博士	無
協理	張洋	102.07.01	0	0.00%	0	0.00%	交通大學工業工程所碩士	無

職稱	姓名	就任日期	持有股份		配偶、未成年子女持有股份		主要經(學)歷	目前兼任其他公司之職務
			股數	持股比率	股數	持股比率		
協理	林至信	102.11.01	146,111	0.02%	8,637	0.00%	交通大學機械所碩士	無
財會處處長	鄭淑貞	102.03.01	36,067	0.00%	0	0.00%	東海大學會計系	無

註一：其他公司全名請參閱轉投資事業明細表。

註二：本公司經理人未利用他人名義持有本公司股份。

註三：本公司經理人皆不具配偶或二親等以內關係之其他主管、董事或監察人。

(五) 支付董事、監察人、總經理及副總經理之報酬

a) 董事之酬金

董事（含獨立董事）之酬金（個別及彙總配合級距揭露姓名方式）

單位：元/股

職稱	姓名	董事酬金								A、B、C及D等四項總額占稅後純益之比例(註11)		兼任員工領取相關酬金										A、B、C、D、E、F及G等七項總額占稅後純益之比例(註11)		有無領取來自子公司以外轉投資事業酬金(註12)
		報酬(A)(註2)		退職退休金(B)		盈餘分配之酬勞(C)(註3)		業務執行費用(D)(註4)				薪資、獎金及特支費等(E)(註5)		退職退休金(F)		盈餘分配員工紅利(G)(註6)				員工認股權憑證得認購股數(H)(註7)				
		本公司	財務報告內所有公司(註8)	本公司	財務報告內所有公司(註8)	本公司	財務報告內所有公司(註8)	本公司	財務報告內所有公司(註8)	本公司	財務報告內所有公司(註8)	本公司	財務報告內所有公司(註8)	本公司	財務報告內所有公司(註8)	本公司		財務報告內所有公司(註8)		本公司	財務報告內所有公司(註8)	本公司	財務報告內所有公司(註8)	
																現金紅利金額	股票紅利金額	現金紅利金額	股票紅利金額					
董事長	黃洲杰	0	0	0	0	0	0	120,000	236,000	0.22	0.45	5,312,043	5,312,043	91,704	91,704	0	0	0	0	0	0	10.46	10.68	56,000
董事	海德威電子工業 代表人：黃堃芳 詹文雄 遠見科技 代表人：馮竹健 朱博湧	0	0	0	0	0	0	1,090,500	1,160,500	2.07	2.20	0	0	0	0	0	0	0	0	0	0	2.07	2.20	5,263,699
董事 董事 董事 董事 獨立董事 獨立董事	魏哲和																							

註一：本公司董事皆無取得本公司及財務報告內所有公司之限制員工權利新股股數。

酬金級距表

	董事姓名			
	前四項酬金總額(A+B+C+D)		前七項酬金總額(A+B+C+D+E+F+G)	
給付本公司各個董事酬金級距	本公司(註 9)	合併報表內所有公司(註 10) I	本公司(註 9)	所有轉投資事業(註 10) J
低於 2,000,000 元	詹文雄、海德威電子工業、黃堃芳、遠見科技、馮竹健、朱博湧、魏哲和	詹文雄、海德威電子工業、黃堃芳、遠見科技、馮竹健、朱博湧、魏哲和	詹文雄、海德威電子工業、黃堃芳、遠見科技、馮竹健、朱博湧、魏哲和	詹文雄、海德威電子工業、黃堃芳、遠見科技、朱博湧、魏哲和
2,000,000 元(含)～5,000,000 元(不含)				馮竹健
5,000,000 元(含)～10,000,000 元(不含)	黃洲杰	黃洲杰	黃洲杰	黃洲杰
10,000,000 元(含)～15,000,000 元(不含)				
15,000,000 元(含)～30,000,000 元(不含)				
30,000,000 元(含)～50,000,000 元(不含)				
50,000,000 元(含)～100,000,000 元(不含)				
100,000,000 元以上				
總計				

註 1：董事姓名應分別列示(法人股東應將法人股東名稱及代表人分別列示)，以彙總方式揭露各項給付金額。若 董事兼任總經理或副總經理者應填列本表及下表(3-1)或(3-2)。

註 2：係指最近年度董事之報酬(包括董事薪資、職務加給、離職金、各種獎金、獎勵金等等)。

註 3：係填列最近年度盈餘分配議案股東會前經董事會通過擬議配發之董事酬勞金額。

註 4：係指最近年度董事之相關業務執行費用(包括車馬費、特支費、各種津貼、宿舍、配車等實物提供等等)。如提供房屋、汽車及其他交通工具或專屬個人之支出時，應揭露所提供資產之性質及成本、實際或按公平市價設算之租金、油資及其他給付。另如配有司機者，請附註說明公司給付該司機之相關報酬，但不計入酬金。

註 5：係指最近年度董事兼任員工（包括兼任總經理、副總經理、其他經理人及員工）所領取包括薪資、職務加給、離職金、各種獎金、獎勵金、車馬費、特支費、各種津貼、宿舍、配車等實物提供等等。如提供房屋、汽車及其他交通工具或專屬個人之支出時，應揭露所提供資產之性質及成本、實際或按公平市價設算之租金、油資及其他給付。另如配有司機者，請附註說明公司給付該司機之相關報酬，但不計入酬金。

註 6：係指最近年度董事兼任員工（包括兼任總經理、副總經理、其他經理人及員工）取得員工紅利（含股票紅利及現金紅利）者，

應揭露最近年度盈餘分配議案股東會前經董事會通過擬議配發員工紅利金額,若無法預估者則按去年實際配發金額比例計算今年擬議配發金額，並另應填列附表一之三。

註 7：係指截至年報刊印日止董事兼任員工（包括兼任總經理、副總經理、其他經理人及員工）取得員工認股權憑證得認購股數(不包括已執行部分)，除填列本表外，尚應填列附表十五。

註 8：應揭露合併報告內所有公司(包括本公司)給付本公司董事各項酬金之總額。

註 10：應揭露合併報告內所有公司(包括本公司)給付本公司每位董事各項酬金總額，於所歸屬級距中揭露董事姓名。

註 11：稅後純益係指最近年度之稅後純益；已採用國際財務報導準則者，稅後純益係指最近年度個體或個別財務報告之稅後純益。

註 12：a.本欄應明確填列公司董事領取來自子公司以外轉投資事業相關酬金金額。

b.公司董事如有領取來自子公司以外轉投資事業相關酬金者，應將公司董事於子公司以外轉投資事業所領取之酬金，併入酬金級距表之 J 欄，並將欄位名稱改為「所有轉投資事業」。

c.酬金係指本公司董事擔任子公司以外轉投資事業之董事、監察人或經理人等身分所領取之報酬、酬勞、員工紅利及業務執行費用等相關酬金。

註 13：係指截至年報刊印日止董事兼任員工（包括兼任總經理、副總經理、其他經理人及員工）取得限制員工權利新股股數，除填列本表外，尚應填列附表十五之一。

a) 監察人之酬金

監察人之酬金（彙總配合級距揭露姓名方式）

單位：元/股

職稱	姓名	監察人酬金						A、B 及 C 等三項總額占稅後純益之比例(註 8)		有無領取來自子公司以外轉投資事業酬金(註 9)
		報酬(A)(註 2)		盈餘分配之酬勞(B)(註 3)		業務執行費用(C)(註 4)				
		本公司	財務報告內所有公司(註 5)	本公司	財務報告內所有公司(註 5)	本公司	財務報告內所有公司(註 5)	本公司	財務報告內所有公司(註 5)	
監察人	劉德忠	0	0	0	0	840,000	840,000	1.59	1.59	85,000
監察人	林維民									
監察人	李珮瑜									

酬金級距表

給付本公司各個監察人酬金級距	監察人姓名	
	前三項酬金總額(A+B+C)	
	本公司(註 6)	所有轉投資事業(註 7)D
低於 2,000,000 元	劉德忠、林維民、李珮瑜	劉德忠、林維民、李珮瑜
2,000,000 元(含)～ 5,000,000 元(不含)		
5,000,000 元(含)～10,000,000 元(不含)		
10,000,000 元(含)～15,000,000 元(不含)		
15,000,000 元(含)～30,000,000 元(不含)		
30,000,000 元(含)～50,000,000 元(不含)		
50,000,000 元(含)～100,000,000 元(不含)		
100,000,000 元以上		
總計		

註 1：監察人姓名應分別列示(法人股東應將法人股東名稱及代表人分別列示)，以彙總方式揭露各項給付金額。
註 2：係指最近年度監察人之報酬(包括監察人薪資、職務加給、離職金、各種獎金獎勵金等等)。
註 3：係填列最近年度盈餘分配議案股東會前經董事會通過擬議配發之監察人酬勞金額。
註 4：係指最近年度給付監察人之相關業務執行費用(包括車馬費、特支費、各種津貼、宿舍、配車等實物提供等等)。如提供房屋、汽車及其他交通工具或專屬個人之支出時，應揭露所提供資產之性質及成本、實際或按公平市價設算之租金、油資及其他給付。另如配有司機者，請附註說明公司給付該司機之相關報酬，但不計入酬金。
註 5：應揭露合併報告內所有公司(包括本公司)給付本公司監察人各項酬金之總額。
註 6：本公司給付每位監察人各項酬金總額，於所歸屬級距中揭露監察人姓名。
註 7：應揭露合併報告內所有公司(包括本公司)給付本公司每位監察人各項酬金總額，於所歸屬級距中揭露監察人姓名。
註 8：稅後純益係指最近年度之稅後純益；已採用國際財務報導準則者，稅後純益係指最近年度個體或個別財務報告之稅後純益。
註 9：a.本欄應明確填列公司監察人領取來自子公司以外轉投資事業相關酬金金額。
b.公司監察人如有領取來自子公司以外轉投資事業相關酬金者，應將公司監察人於子公司以外轉投資事業別所領取之酬金，併入酬金級距表 D 欄，並將欄位名稱改為「所有轉投資事業」。
c.酬金係指本公司監察人擔任子公司以外轉投資事業之董事、監察人或經理人等身分所領取之報酬、酬勞、員工紅利及業務執行費用等相關酬金。

b) 總經理及副總經理之酬金

總經理及副總經理之酬金（個別及彙總配合級距揭露姓名方式）

單位：元/股

職稱	姓名	薪資(A)(註 2)		退職退休金(B)		獎金及特支費等等(C)(註 3)		盈餘分配之員工紅利金額(D)(註 4)				A、B、C及D等四項總額占稅後純益之比例(%)(註 9)		取得員工認股權憑證數額(註 5)		有無領取來自子公司以外轉投資事業酬金(註 10)
		本公司	財務報告內所有公司(註 6)	本公司	財務報告內所有公司(註 6)	本公司	財務報告內所有公司(註 6)	本公司		財務報告內所有公司(註 5)		本公司	財務報告內所有公司(註 6)	本公司	財務報告內所有公司(註 6)	
								現金紅利金額	股票紅利金額	現金紅利金額	股票紅利金額					
執行長	黃洲杰	4,563,600	4,563,600	91,704	91,704	748,443	748,443	0	0	0	0	10.24	10.24	0	0	56,000
事業群總經理	葉垂奇	10,480,213	10,480,213	440,340	440,340	1,525,600	1,525,600	0	0	0	0	23.58	23.58	0	0	0
副總經理	黃堂益															
副總經理	沈文義															

註一：本公司總經理及副總經理皆無取得本公司及合併報表內所有公司之限制員工權利新股股數。

酬金級距表

給付本公司 各個總經理及副總經理酬金級距	總經理及副總經理姓名	
	本公司(註 7)	所有轉投資事業(註 8) E
低於 2,000,000 元		
2,000,000 元(含)～5,000,000 元(不含)	葉垂奇、黃堂益、沈文義	葉垂奇、黃堂益、沈文義
5,000,000 元(含)～10,000,000 元(不含)	黃洲杰	黃洲杰
10,000,000 元(含)～15,000,000 元(不含)		
15,000,000 元(含)～30,000,000 元(不含)		
30,000,000 元(含)～50,000,000 元(不含)		
50,000,000 元(含)～100,000,000 元(不含)		
100,000,000 元以上		
總計		

註 1：總經理及副總經理姓名應分別列示，以彙總方式揭露各項給付金額。若 董事兼任總經理或副總經理者應填列本表及上表(1-1)或(1-2)。

註 2：係填列最近年度總經理及副總經理薪資、職務加給、離職金。

註 3：係填列最近年度總經理及副總經理各種獎金、獎勵金、車馬費、特支費、各種津貼、宿舍、配車等實物提供及其他報酬金額。如提供房屋、汽車及其他交通工具或專屬個人之支出時，應揭露所提供資產之性質及成本、實際或按公平市價設算之租金、油資及其他給付。另如配有司機者，請附註說明公司給付該司機之相關報酬，但不計入酬金。

註 4：係填列最近年度盈餘分配議案股東會前經董事會通過擬議配發總經理及副總經理之員工紅利金額（含股票紅利及現金紅利），若無法預估者則按去年實際配發金額比例計算今年擬議配發金額，並另應填列附表一之三。稅後純益係指最近年度之稅後純益；已採用國際財務報導準則者，稅後純益係最近年度個體或個別財務報告之稅後純益。

註 5：係指截至年報刊印日止總經理及副總經理取得員工認股權憑證得認購股數(不包括已執行部分)，除填列本表外，尚應填列附表十五。

註 6：應揭露合併報告內所有公司(包括本公司)給付本司總經理及副總經理各項酬金之總額。

註 7：本公司給付每位總經理及副總經理各項酬金總額，於所歸屬級距中揭露總經理及副總經理姓名。

註 8：應揭露合併報告內所有公司(包括本公司)給付本公司每位總經理及副總經理各項酬金總額，於所歸屬級距中揭露總經理及副總經理姓名。

註 9：稅後純益係指最近年度之稅後純益；已採用國際財務報導準則者，稅後純益係指最近年度個體或個別財務報告之稅後純益。

註 10：a.本欄應明確填列公司總經理及副總經理領取來自子公司以外轉投資事業相關酬金金額。

b.公司總經理及副總經理如有領取來自子公司以外轉投資事業相關酬金者，應將公司總經理及副總經理於子公司以外轉投資事業所領取之酬金，併入酬金級距表 E 欄，並將欄位名稱改為「所有轉投資事業」。

c.酬金係指本公司總經理及副總經理擔任子公司以外轉投資事業之董事、監察人或經理人等身分所領取之報酬、酬勞、員工紅利及業務執行費用等相關酬金。

註 11：係指截至年報刊印日止董事兼任員工（包括兼任總經理、副總經理、其他經理人及員工）取得限制員工權利新股股數，除填列本表外，尚應填列附表十五之一。

c) 配發員工紅利之經理人姓名及配發情形

本公司一〇二年度盈虧撥補表無配發員工紅利。

(六) 說明本公司及財務報告內所有公司於最近二年度支付本公司董事、監察人、總經理及副總經理酬金總額占稅後純益比例之分析，並說明給付酬金之政策、標準與組合、訂定酬金之程序及與經營績效之關聯性

一、 本公司及財務報表內所有公司最近二年度支付本公司董事、監察人、總經理及副總經理酬金佔稅後純益(損)比例之分析：

職稱	101 年度		102 年度	
	金額	佔稅後純益(損)之比例	金額	佔稅後純益(損)之比例
董事 監察人 總經理及副總經理	22,022 仟元	-3.25%	19,900 仟元	37.70%

二、 給付酬金之政策、標準與組合、訂定酬金之程序、與經營績效及未來風險之關聯性：

本公司 101 年度虧損，102 年度稅後淨利全數彌補期初虧損，故未分派員工紅利及董監酬勞。

本公司依據公司章程規定，並參酌同業通常水準，支付董監事報酬。經營團隊之酬金政策，係依照該職等於同業市場之薪資水準，加以各職責領域對公司經營暨個人之績效達成率，給與合理報酬。

三、 公司治理運作情形

(一) 董事會運作情形

102 年度董事會開會 10 次(A)，董事出列席情形如下：

職稱	姓名	實際出(列)席次數 B	委託出席次數	實際出(列)席率(%)【B/A】	備註
董事長	黃洲杰	10	0	100.00	
董事	詹文雄	10	0	100.00	
董事	遠見科技(股)公司代表人馮竹健	10	0	100.00	
董事	海德威電子工業(股)公司代表人黃堃芳	9	1	90.00	
獨立董事	朱博湧	10	0	100.00	
獨立董事	魏哲和	10	0	100.00	

其他應記載事項：

一、 證交法第 14 條之 3 所列事項暨其他經獨立董事反對或保留意見且有紀錄或書面聲明之董事會議決事項，應敘明董事會日期、期別、議案內容、所有獨立董事意見及公司對獨立董事意見之處理：無。

二、 董事對利害關係議案迴避之執行情形，應敘明董事姓名、議案內容、應利益迴避原因以及參與表決情形：

1. 一〇二年八月十九日董事會討論大陸投資案，因黃洲杰董事長兼任大陸公司董事長，故利益迴避未參與討論及表決，本案經其他有表決權之出席董事無異議後照案通過。
2. 一〇三年四月七日董事會討論擬同意轉投資公司旭曜科技股份有限公司與敦泰科技股份有限公司進行併購及股份轉換案，因黃洲杰董事長及詹文雄董事係代表凌陽指派擔任旭曜科技董事，故利益迴避未參與討論及表決，本案經其他有表決權之出席董事無異議後照案通過。

三、 當年度及最近年度加強董事會職能之目標（例如設立審計委員會、提昇資訊透明度等）與執行情形評估：本公司致力於強化董事會機制，已選任獨立董事，一〇二年董事出席狀況良好，充分參與董事會之運作。

註1：董事、監察人屬法人者，應揭露法人股東名稱及其代表人姓名。

註2：(1)年度終了日前有董事監察人離職者，應於備註欄註明離職日期，實際出(列)席率(%)則以其在職期間董事會開會次數及其實際出(列)席次數計算之。

(2)年度終了日前，如有董事監察人改選者，應將新、舊任董事監察人均予以填列，並於備註欄註明該董事監察人為舊任、新任或連任及改選日期。實際出(列)席率(%)則以其在職期間董事會開會次數及其實際出(列)席次數計算之。

(二)　監察人參與董事會運作情形

102 年度董事會開會 10 次(A)，監察人出列席情形如下：

職稱	姓名	實際列席次數(B)	實際列席率(%)(B/A) (註)	備註
監察人	劉德忠	10	100.00	
監察人	林維民	9	90.00	
監察人	李珮瑜	9	90.00	

其他應記載事項：

一、監察人之組成及職責：

(一) 監察人與公司員工及股東之溝通情形：

監察人經常列席公司內部會議，監督其運作情形且適時陳述意見，以達到雙向溝通之目的。

(二) 監察人與內部稽核主管及會計師之溝通情形。

監察人與內部稽核主管及會計師間皆有直接聯繫之管道。

二、監察人列席董事會如有陳述意見，應敘明董事會日期、期別、議案內容、董事會決議結果以及公司對監察人陳述意見之處理：

一〇三年五月十四日第九屆第十次董事會討論資金貸予凌陽電通公司案，本次擬新增貸與金額為新台幣壹億壹仟玖佰萬元整。李珮瑜監察人提議對凌陽電通公司資金貸與總額已超過本公司淨值之 5%，建議調整資金貸與總額。本公司於修正本次新增貸與金額為新台幣柒仟陸佰伍拾萬元後提請董事會決議，經主席徵詢全體出席董事無異議後照修正案通過。

註：

＊ 年度終了日前有監察人離職者，應於備註欄註明離職日期，實際列席率(%)則以其在職期間實際列席次數計算之。

＊ 年度終了日前，有監察人改選者，應將新、舊任監察人均予以填列，並於備註欄註明該監察人為舊任、新任或連任及改選日期。實際列席率(%)則以其在職期間實際列席次數計算之。

(三)　公司治理運作情形及其與上市上櫃治理實務守則差異情形及原因

項目	運作情形	與上市上櫃公司治理實務守則差異情形及原因
一、 公司股權結構及股東權益 (一)公司處理股東建議或糾紛等問題之方式 (二)公司掌握實際控制公司之主要股東及主要股東之最終控制者名單之情形 (三)公司建立與關係企業風險控管機制及防火牆之方式	(一) 本公司設有股務專責人員妥善處理股東建議、疑義及糾紛事項。 (二) 本公司定期揭露持有股份超過百分之十之股東及董事、監察人，有關質押、增加或減少公司股份，或發生其他可能引起股份變動之重要事項，以掌握主要股東及主要股東之最終控制者。 (三) 本公司訂定各項管理辦法，對於與關係企業之交易往來均有明確規範，以達風險控管機制。	無
二、 董事會之組成及職責 (一)公司設置獨立董事之情形 (二)定期評估簽證會計師獨立性之情形	(一) 本公司設有二席獨立董事。 (二) 本公司於每年年度終了，均會評估簽證會計師之獨立性，並於董事會決議簽證會計師之聘任。	無
三、 建立與利害關係人溝通管道之情形	本公司與往來銀行、供應商、及其他本公司之利害關係人皆保持良好之關係，本公司秉持誠信原則，提供充足之經營資訊，適當維護其應有之合法權益。	無
四、 資訊公開 (一)公司架設網站，揭露財務業務及公司治理資訊之情形 (二)公司採行其他資訊揭露之方式(如架設英文網站、指定專人負責公司資訊之蒐集及揭露、落實發言人制度、法人說明會過程放置公司網站等)	本公司架設網站，並由專責單位負責，除公司資訊之蒐集及揭露外，於每季終了，揭露財務業務及公司治理資訊之情形，且定期召開法人說明會後，發布新聞稿。另設有發言人，專責對外溝通本公司相關資訊。	無

項目	運作情形	與上市上櫃公司治理實務守則差異情形及原因
五、 公司設置提名或其他各類功能性委員會之運作情形	1.本公司已於 100 年 12 月 21 日董事會決議通過設置薪資報酬委員會，並委任三名薪資報酬委員會委員。 2.本公司已於 102 年度召開二次薪資報酬委員會會議。	無
六、 公司如依據「上市上櫃公司治理實務守則」訂有公司治理實務守則者，請敘明其運作與所訂公司治理實務守則之差異情形：本公司並無專文制定公司治理實務守則，但所有管理辦法之制定，均依循主管機關等單位頒佈之法規，並每年定期檢討修訂，以符合公司組織變動及法規之增刪。		
七、 其他有助於瞭解公司治理運作情形之重要資訊(如員工權益、僱員關懷、投資者關係、供應商關係、利害關係人之權利、董事及監察人進修之情形、風險管理政策及風險衡量標準之執行情形、客戶政策之執行情形、公司為董事及監察人購買責任保險之情形等)： (一)員工權益：本公司在勞基法及兩性工作平等法之規範及精神下，針對員工權益訂有各類管理辦法並遵循之。 (二)員工關懷：詳年報〝陸、營運概況之五、勞資關係〞。 (三)投資者關係：本公司設有專責人員負責公司資訊蒐集、揭露及投資人之答詢，且於公司網站上亦提供公司營運及財務相關資訊供投資人參考。 (四)董事及監察人進修之情形：本公司將董監事取得課程證書公告於公開資訊觀測站。 (五)風險管理政策及風險衡量標準之執行情形：詳見年報〝捌、財務狀況及財務績效之檢討分析與風險管理之六、風險事項分析評估〞。 (六)公司為董事及監察人購買責任保險之情形：本公司已為董監事購買責任保險。		
八、 如有公司治理自評報告或委託其他專業機構之公司治理評鑑報告者，應敘明其自評(或委外評鑑)結果、主要缺失(或建議)事項及改善情形：無。		

(四)　公司薪酬委員會之組成、職責及運作情形：

(1)薪資報酬委員會成員資料

身份別（註1）	條件 姓名	是否具有五年以上工作經驗及下列專業資格			符合獨立性情形（註2）								兼任其他公開發行公司薪資報酬委員會成員家數	備註（註3）
		商務、法務、財務、會計或公司業務所需相關料系之公私立大專院校講師以上	法官、檢察官、律師、會計師或其他與公司業務所需之國家考試及格領有證書之專門職業及技術人員	具有商務、法務、財務、會計或公司業務所需之工作經驗	1	2	3	4	5	6	7	8		
獨立董事	魏哲和	✓		✓	✓	✓	✓	✓	✓	✓	✓	✓	2	
獨立董事	朱博湧	✓		✓	✓	✓	✓	✓	✓	✓	✓	✓	0	
其他	黃則仁		✓	✓	✓	✓	✓	✓	✓	✓	✓	✓	4	

註1：身分別請填列係為董事、獨立董事或其他。

註2：各成員於選任前二年及任職期間符合下述各條件者，請於各條件代號下方空格中打“✓”。

（1） 非為公司或其關係企業之受僱人。

（2） 非公司或其關係企業之董事、監察人。但如為公司或其母公司、公司直接及間接持有表決權之股份超過百分之五十之子公司之獨立董事者，不在此限。

（3） 非本人及其配偶、未成年子女或以他人名義持有公司已發行股份總額百分之一以上或持股前十名之自然人股東。

（4） 非前三款所列人員之配偶、二親等以內親屬或三親等以內直系血親。

（5） 非直接持有公司已發行股份總額百分之五以上法人股東之董事、監察人或受僱人，或持股前五名法人股東之董事、監察人或受僱人。

（6） 非與公司有財務或業務往來之特定公司或機構之董事（理事）、監察人（監事）、經理人或持股百分之五以上股東。

（7） 非為公司或其關係企業提供商務、法務、財務、會計等服務或諮詢之專業人士、獨資、合夥、公司或機構之企業主、合夥人、董事（理事）、監察人（監事）、經理人及其配偶。

（8） 未有公司法第30條各款情事之一。

註3：若成員身分別係為董事，請說明是否符合「股票上市或於證券商營業處所買賣公司薪資委員會設置及行使職權辦法」第6條第5項之規定。

(2)薪資報酬委員會運作情形資訊

一、 本公司之薪資報酬委員會委員計 3 人。

二、 本屆委員任期：101 年 06 月 27 日至 104 年 06 月 26 日，最近年度薪資報酬委員會開會 2 次(A)，委員資格及出席情形如下：

職稱	姓名	實際出席次數(B)	委託出席次數	實際出席率(%)(B/A)(註)	備註
召集人	魏哲和	2	0	100	
委員	朱博湧	2	0	100	
委員	黃則仁	2	0	100	

其他應記載事項：

一、 董事會如不採納或修正薪資報酬委員會之建議，應敘明董事會日期、期別、議案內容、董事會決議結果以及公司對薪資報酬委員會意見之處理(如董事會通過之薪資報酬優於薪資報酬委員會之建議，應敘明其差異情形及原因)：董事會採納且未修正薪資報酬委員會之建議。

二、 薪資報酬委員會之議決事項，如成員有反對或保留意見且有紀錄或書面 聲明者，應敘明薪資報酬委員會日期、期別、議案內容、所有成員意見及對成員意見之處理：薪酬委員會之成員皆一致同意薪酬委員會之決議事項，無反對或保留意見。

註：

(1) 年度終了日前有薪資報酬委員會成員離職者，應於備註欄註明離職日期，實際出席率(%)則以其在職期間薪資報酬委員會開會次數及其實際出席次數計算之。

(2) 年度終了日前，有薪資報酬委員會改選者，應將新、舊任薪資報酬委員會成員均予以填列，並於備註欄註明該成員為舊任、新任或連任及改選日期。實際出席率(%)則以其在職期間薪資報酬委員會開會次數及其實際出席次數計算之。

(五) 履行社會責任情形(公司對環保、社區參與、社會貢獻、社會服務、社會公益、消費者權益、人權、安全衛生與其他社會責任活動所採行之制度與措施及履行情形)：

項目	運作情形	與上市上櫃公司企業社會責任實務守則差異情形及原因
一、 落實推動公司治理 (一)公司訂定企業社會責任政策或制度，以及檢討實施成效之情形。 (二)公司設置推動企業社會責任專(兼)職單位之運作情形。 (三)公司定期舉辦董事、監察人與員工之企業倫理教育訓練及宣導事項，並將其與員工績效考核系統結	本公司有各項專職單位，遵守企業內部文件與員工守則等，確保企業相關資訊揭露，尊重利害關係人之權益，遵循法規營造公平競爭環境，並有明確之獎懲規範。	本公司並無明訂企業社會責任政策，但相關議題如永續經營、環境保護、員工權益、社會公益以及相關資訊揭露，皆有內部制度規範之。

項目	運作情形	與上市上櫃公司企業社會責任實務守則差異情形及原因
合，設立明確有效之獎勵及懲戒制度之情形。		
二、 發展永續環境 (一)公司致力於提升各項資源之利用效率，並使用對環境負荷衝擊低之再生物料之情形。 (二)公司依其產業特性建立合適之環境管理制度之情形。 (三)設立環境管理專責單位或人員，以維護環境之情形。 (四)公司注意氣候變遷對營運活動之影響，制定公司節能減碳及溫室氣體減量策略之情形。	公司依照法令規定與永續發展前提下，建立相關環境管理制度與政策，並設有環安專責人員規劃、督導並實施相關之環境制度，選擇具有環境責任的供應商，使用再生材料，減少污染物排放，對於廢棄物質訂定妥善處理辦法，並提供客戶無毒害物質之產品。 目前已通過環境相關之國際認證包括：ISO14001 與 IECQ QC080000	因本公司主要營業活動為研發設計，產品交由供應商生產製造，尚無需訂定明確之節能減碳策略。
三、 維護社會公益 (一)公司遵守相關勞動法規，保障員工之合法權益，建立適當之管理方法與程序之情形。 (二)公司提供員工安全與健康之工作環境，並對員工定期實施安全與健康教育之情形。 (三)公司制定並公開其消費者權益政策，以及對其產品與服務提供透明且有效之消費者申訴程序之情形。 (四)公司與供應商合作，共同致力提升企業社會責任之	(一)遵守勞動相關法令，並訂定相關工作規則，從優保障員工權益，並提供資訊使員工了解其權益。 (二)提供優於勞工安全衛生法令規範之設施及環境。依法設置專責組織及人員，實施環境安全衛生管理相關事宜。作業場所定期自動檢查，確保員工、環境及設備之安全。並提供優於法令規定之定期健康檢查。提供員工職涯發	無。

項目	運作情形	與上市上櫃公司企業社會責任實務守則差異情形及原因
情形。 (五)公司藉由商業活動、實物捐贈、企業志工服務或其他免費專業服務，參與社區發展及慈善公益團體相關活動之情形。	展良好環境，提供多種教育訓練與培訓計畫。 (三)訂有客戶服務管理程序及客戶訴願相關處理辦法，有效處理客戶抱怨及提供及時之服務。 (四)優先選擇具有環境責任的供應商，並訂有相關管理辦法。 (五)公司鼓勵並協助員工積極參與社區發展及慈善公益，如與財團法人台灣兒童暨家庭扶助基金會合作，由同仁共同認養新竹五峰鄉原住民弱勢兒童等活動；透過舉辦凌陽盃學術競賽活動，推廣國內大專院校學生系統晶片應用設計能力與創意，培育產業優秀人才。	
四、加強資訊揭露 (一)公司揭露具攸關性及可靠性之企業社會責任相關資訊之方式。 (二)公司編製企業社會責任報告書，揭露推動企業社會責任之情形。	目前無專門章節集中揭露企業社會責任相關資訊，但在企業對外網站中已揭露環境議題、社會公益、公司治理相關資訊。	董事會尚未明訂企業社會責任政策與相關架構，目前尚無編製企業社會責任報告書。但相關議題如永續經營、環境保護、員工權益、社會公益以及相關資訊揭露，皆有內部制度規範之。
五、公司如依據「上市上櫃公司企業社會責任實務守則」訂有本身之企業社會責任守則者，請敘明其運作與所訂守則之差異情形：本公司並無明訂企業社會責任政策，但相關議題如永續經營、環境保護、員工權益、社會公益以及相關資訊		

項目	運作情形	與上市上櫃公司企業社會責任實務守則差異情形及原因
揭露，皆有內部制度規範之。		
六、 其他有助於瞭解企業社會責任運作情形之重要資訊(如公司對環保、社區參與、社會貢獻、社會服務、社會公益、消費者權益、人權、安全衛生與其他社會責任活動所採行之制度與措施及履行情形)：無		
七、 公司產品或企業社會責任報告書如有通過相關驗證機構之查證標準，應加以敘明：已通過 IECQ QC080000 認證、ISO9001 認證及 ISO14001 認證。		

(六) 公司履行誠信經營情形及採行措施：

落實誠信經營情形

項　　目	運　作　情　形	與上市上櫃公司誠信經營守則差異情形及原因
一、訂定誠信經營政策及方案 （一）公司於規章及對外文件中明示誠信經營之政策，以及董事會與管理階層承諾積極落實之情形。 （二）公司訂定防範不誠信行為方案之情形，以及方案內之作業程序、行為指南及教育訓練等運作情形。 （三）公司訂定防範不誠信行為方案時，對營業範圍內具較高不誠信行為風險之營業活動，採行防範行賄及收賄、提供非法政治獻金等措施之情形。	本公司於102.04.10董事會通過『誠信經營作業程序及行為指南』，並已於102.06.11股東常會報告。	參酌證交所中華民國100年8月12日發文字號：臺證上一字第1000026933號制定之「○○股份有限公司誠信經營作業程序及行為指南」，並考量本公司之實際運作訂定之。
二、落實誠信經營 （一）公司商業活動應避免與有不誠信行為紀錄者進行交易，並於商業契約中明訂誠信行為條款之情形。 （二）公司設置推動企業誠信經營專（兼）職單位之運作情形，以及董事會督導情形。 （三）公司制定防止利益衝突政策及提供適當陳述管道運作情形。 （四）公司為落實誠信經營所建立之有效會計制度、內部控制制度之運作情形，以及內部稽核人員查核之情形。	本公司指定行政管理處為專責單位辦理本作業程序及行為指南之修訂、執行、解釋、諮詢服務暨通報內容登錄建檔等相關作業及監督執行，並向董事會報告。	無。

項　　目	運　作　情　形	與上市上櫃公司誠信經營守則差異情形及原因
三、公司建立檢舉管道與違反誠信經營規定之懲戒及申訴制度之運作情形。	本公司指定行政管理處為專責單位辦理本作業程序及行為指南之修訂、執行、解釋、諮詢服務暨通報內容登錄建檔等相關作業及監督執行，並向董事會報告。	無。
四、加強資訊揭露 （一）公司架設網站，揭露誠信經營相關資訊情形。 （二）公司採行其他資訊揭露之方式（如架設英文網站、指定專人負責公司資訊之蒐集及揭露放置公司網站等）。	本公司『誠信經營作業程序及行為指南』，已於102.06.11提報股東常會後，於公司對外網站發佈之。	無。
五、公司如依據「上市上櫃公司誠信經營守則」訂有本身之誠信經營守則者，請敘明其運作與所訂守則之差異情形：本公司與各廠商及組織合作皆秉持誠信經營原則辦理，並於102年4月10日董事會通過『誠信經營作業程序及行為指南』。		
六、其他有助於瞭解公司誠信經營運作情形之重要資訊（如公司對商業往來廠商宣導公司誠信經營決心、政策及邀請其參與教育訓練、檢討修正公司訂定之誠信經營守則等情形）：本公司以誠信為根本，務求全體員工秉持誠信精神，對投資人、客戶和社會負責。本公司設有申訴、檢舉信箱，員工如發現任何違反誠信原則或危害公司聲譽之事，可透過網路申訴或檢舉。此外，本公司與相關廠商及合作對象多為長期合作，並明訂契約，設置相關專職人員參與，維繫長期穩健合作關係。		

(七)　訂定公司治理守則及相關規章：

本公司並未訂定公司治理實務守則，惟實務上均依照公司治理實務守則之精神進行公司治理。

(八)　其他足以增進對公司治理運作之情形：無。

(九) 內部控制制度執行狀況應揭露事項

a) 內部控制聲明書

日期：103 年3 月24日

本公司民國102年度之內部控制制度，依據自行檢查的結果，謹聲明如下：

一、本公司確知建立、實施和維護內部控制制度係本公司董事會及經理人之責任，本公司業已建立此一制度。其目的係在對營運之效果及效率(含獲利、績效及保障資產安全等)、財務報導之可靠性及相關法令之遵循等目標的達成，提供合理的確保。

二、內部控制制度有其先天限制，不論設計如何完善，有效之內部控制制度亦僅能對上述三項目標之達成提供合理的確保；而且，由於環境、情況之改變，內部控制制度之有效性可能隨之改變。惟本公司之內部控制制度設有自我監督之機制，缺失一經辨認，本公司即採取更正之行動。

三、本公司係依據「公開發行公司建立內部控制制度處理準則」（以下簡稱「處理準則」）規定之內部控制制度有效性之判斷項目，判斷內部控制制度之設計及執行是否有效。該「處理準則」所採用之內部控制制度判斷項目，係為依管理控制之過程，將內部控制制度劃分為五個組成要素：1.控制環境，2.風險評估，3.控制作業，4.資訊及溝通，及5.監督。每個組成要素又包括若干項目。前述項目請參見「處理準則」之規定。

四、本公司業已採用上述內部控制制度判斷項目，檢查內部控制制度之設計及執行的有效性。

五、本公司基於前項檢查結果，認為本公司於民國102年12月31日的內部控制制度(含對子公司之監督與管理)，包括知悉營運之效果及效率目標達成之程度、財務報導之可靠性及相關法令之遵循有關的內部控制制度等之設計及執行係屬有效，其能合理確保上述目標之達成。

六、本聲明書將成為本公司年報及公開說明書之主要內容，並對外公開。上述公開之內容如有虛偽、隱匿等不法情事，將涉及證券交易法第二十條、第三十二條、第一百七十一條及第一百七十四條等之法律責任。

七、本聲明書業經本公司民國 103 年 3 月 24 日董事會通過，出席董事六人中，有零人持反對意見，餘均同意本聲明書之內容，併此聲明。

董事長兼執行長 黃洲杰

b) 委託會計師專案審查內部控制制度者，應揭露會計師審查報告：不適用。

(十) 最近年度及截至年報刊印日止公司及其內部人員依法被處罰、公司對其內部人員違反內部控制制度規定之處罰、主要缺失與改善情形：無。

(十一) 最近年度及截至年報刊印日止，股東會及董事會之重要決議

日期	決議單位	案由	決議結果
102.05.14	董事會	1.一○二年第一季合併財務報表討論案。	經主席徵詢全體出席董事無異議後照案通過。
		2.本公司資金貸予他人討論及作業情形報告案。	李珮瑜監察人提議對凌陽電通公司資金貸與總額已超過本公司淨值之5%，建議調整資金貸與總額。本公司於修正本次新增貸與金額後提請董事會決議，經主席徵詢全體出席董事無異議後照修正案通過。
		3.解除本公司董事競業之限制討論案。	經主席徵詢全體出席董事無異議後照案通過。
102.06.11	股東會	1. 本公司一○一年度營業報告。 2. 監察人查核報告。 3. 可分配盈餘之調整情形。 4. 訂定本公司『誠信經營作業程序及行為指南』報告。 5. 本公司一○一年度營業報告書及財務報表。 6. 本公司一○一年度虧損撥補案。 7. 本公司『背書保證作業程序』修訂案。 8. 本公司『資金貸與他人作業辦法』修訂案。 9. 解除本公司董事競業之限制案。	經主席徵詢全體出席股東無異議後照案通過。
102.08.14	董事會	1. 一○二年上半年度合併財務	經主席徵詢全體出席董

		報表討論案。	事無異議後照案通過。
102.08.19	董事會	1. 大陸投資討論案。	因黃洲杰董事兼任大陸公司董事長，故利益迴避未參與討論及表決，本案經其他有表決權之出席董事無異議後照案通過。
102.10.24	董事會	1. 產品中心名稱異動及人事異動討論案。	經主席徵詢全體出席董事無異議後照案通過。
102.11.13	董事會	1. 一○二年前三季合併財務報表討論案。 2. 解除本公司經理人競業之限制討論案。 3. 其他議案-大陸投資。	經主席徵詢全體出席董事無異議後照案通過。
103.02.26	董事會	1. 本公司庫藏股註銷討論案。	經主席徵詢全體出席董事無異議後照案通過。
103.03.24	董事會	1. 一○二年度財務報表討論案。 2. 一○二年度合併財務報表討論案。 3. 本公司章程修訂討論案。 4. 本公司『董事及監察人選舉辦法』修訂討論案。 5. 本公司『取得或處分資產處理程序』修訂討論案。 6. 本公司『背書保證作業程序』修訂討論案。 7. 本公司『資金貸與他人作業辦法』修訂討論案。 8. 一○二年度營業報告書討論案。 9. 本公司一○二年度盈虧撥補討論案。 10. 解除本公司董事競業之限制討論案。 11. 解除本公司經理人競業之	經主席徵詢全體出席董事無異議後照案通過。

		限制討論案。 12. 一○三年股東常會召開事宜及受理股東提案權討論案。	
103.04.07	董事會	1. 本公司擬同意轉投資公司旭曜科技股份有限公司與敦泰科技股份有限公司進行併購及股份轉換討論案。	因黃洲杰董事長及詹文雄董事係代表凌陽指派擔任旭曜科技董事，故利益迴避未參與討論及表決，本案經其他有表決權之出席董事無異議後照案通過。
103.05.14	董事會	1. 一○三年第一季合併財務報表討論案。	經主席徵詢全體出席董事無異議後照案通過。

(十二) 最近年度及截至年報刊印日止董事或監察人對董事會通過重要決議有不同意見且有紀錄或書面聲明者，其主要內容：無。

(十三) 最近年度及截至年報刊印日止，公司董事長、總經理、會計主管、財務主管、內部稽核主管及研發主管等辭職解任情形之彙總：

公司有關人士辭職解任情形彙總表

103 年 03 月 31 日

職稱	姓名	到任日期	解任日期	辭職或解任原因
家庭平台事業群總經理兼家庭平台事業群車用產品中心協理	葉垂奇	101.11.01	102.11.01	職務調整 (目前擔任家庭平台事業群總經理職務；原本兼任之家庭平台事業群車用產品中心協理由林至信協理任職)

註：所稱公司有關人士係指董事長、總經理、會計主管、財務主管、內部稽核主管及研發主管等。

四、 會計師公費資訊：

會計師公費資訊級距表

會計師事務所名稱	會計師姓名		查核期間	備 註
勤業眾信聯合會計師事務所	葉東煇	林鴻鵬	102.01.01~102.12.31	

金額單位：新臺幣千元

金額級距 ＼ 公費項目		審計公費	非審計公費	合 計
1	低於 2,000 千元		✓	
2	2,000 千元(含)～4,000 千元			
3	4,000 千元(含)～6,000 千元	✓		✓
4	6,000 千元(含)～8,000 千元			
5	8,000 千元(含)～10,000 千元			
6	10,000 千元(含)以上			

(一) 給付簽證會計師、簽證會計師所屬事務所及其關係企業之非審計公費占審計公費之比例達四分之一以上者，應揭露審計與非審計公費金額及非審計服務內容：不適用。

(二) 更換會計師事務所且更換年度所支付之審計公費較更換前一年度之審計公費減少者，應揭露更換前後審計公費減少金額、比例及原因：不適用。

(三) 審計公費較前一年度減少達百分之十五以上者，應揭露審計公費減少金額、比例及原因：不適用。

五、 更換會計師資訊：無。

六、 公司之董事長、總經理、負責財務或會計事務之經理人，最近一年內曾任職於簽證會計師所屬事務所及其關係企業者：無。

七、 最近年度及截至年報刊印日止，董事、監察人、經理人及持股比例超過百分之十之股東股權移轉及股權質押變動情形

(一) 董事、監察人、經理人及大股東股權變動情形

單位：股

職稱	姓名	102 年度		103 年度 截至 4 月 13 日止	
		持有股數增(減)數	質押股數增(減)數	持有股數增(減)數	質押股數增(減)數
董事長兼執行長	黃洲杰	0	3,000,000	0	(10,000,000)
董事	詹文雄	0	0	0	0
董事	遠見科技(股)公司	0	0	0	0
董事	海德威電子工業(股)公司	0	0	0	0
獨立董事	朱博湧	0	0	0	0
獨立董事	魏哲和	0	0	0	0
監察人	劉德忠	0	0	0	0
監察人	李珮瑜	0	0	0	0
監察人	林維民	0	0	0	0
事業群總經埋	葉垂奇	0	0	0	0
副總經理	黃堂益	0	0	0	0
副總經理	沈文義	0	0	0	0
協理	洪清標	0	0	0	0
財務會計處長	鄭淑貞 (102/03/01 就任)	0	0	0	0
協理	張洋 (102/07/01 就任)	0	0	0	0
協理	林至信 (102/11/01 就任)	0	0	0	0

(二) 股權移轉資訊

姓名	股權移轉原因	交易日期	交易相對人	交易相對人與公司、董事、監察人及持股比例超過百分之十股東之關係	股數	交易價格
無	無	無	無	無	無	無

(三)　　股權質押資訊

103年4月13日

姓名(註 1)	質押變動原因(註 2)	變動日期	交易相對人	交易相對人與公司、董事、監察人及持股比例超過百分之十股東之關係	股數	持股比率	質押比率	質借(贖回)金額
無	無	無	無	無	無	無		-

註1：係填列公司董事、監察人、經理人及持股比例超過百分之十股東姓名。
註2：係填列質押或贖回。

八、 股權比例占前十名之股東，其相互間之關係資料：

姓名	本人持有股份		配偶、未成年子女持有股份		利用他人名義合計持有股份		前十大股東相互間具有關係人或為配偶、二親等以內之親屬關係者，其名稱或姓名及關係。（註3）	
	股數	持股比率	股數	持股比率	股數	持股比率	姓名	關係
黃洲杰	92,737,817	15.67%	1,370,993	0.23%	-	-	凌旭投資、遠見科技	法人董事
劉德忠	13,045,795	2.20%	2,006,943	0.34%	-	-	-	-
遠見科技(股)公司	10,038,049	1.70%	-	-	-	-	-	-
代表人：馮竹健	-	-	-	-	-	-	-	-
龔執豪	8,697,160	1.47%	771,433	0.13%	-	-	-	-
李文欽	7,092,756	1.20%	1,647,542	0.28%	-	-	-	-
花旗（台灣）商業銀行受託保管次元新興市場評估基金投資專戶	6,902,620	1.17%	-	-	-	-	-	-
美商摩根大通託管挪威中央銀行投資專戶	4,838,093	0.82%	-	-	-	-	-	-
施炳煌	3,877,505	0.65%	-	-	-	-	-	-
凌旭投資股份有限公司	3,559,996	0.60%	-	-	-	-	黃洲杰	凌旭投資法人董事
代表人：黃洲杰	92,737,817	15.67%	1,370,993	0.23%	-	-	-	-
中國信託商銀受託凌陽科技員工持股信託專戶	3,157,499	0.53%	-	-	-	-	-	-

九、 綜合持股比例

102 年 12 月 31 日；單位：仟股/%

轉投資事業名稱(註)	本公司投資		董事、監察人、經理人及直接或間接控制事業之投資		綜合投資	
	股數	持股比例	股數	持股比例	股數	持股比例
宏陽科技(股)公司	38,836	61	8,251	13	47,087	74
凌通科技(股)公司	37,324	34	19,301	18	56,625	52
旭曜科技(股)公司	47,290	33	865	1	48,155	34
凌陽創新科技(股)公司	31,450	61	4,031	8	35,481	69
凌陽多媒體(股)公司	12,441	83	2,488	16	14,928	99
芯鼎科技(股)公司	20,735	38	4,246	7	24,981	45
傳芯科技(股)公司	908	2	19,592	49	20,500	51
遠見科技(股)公司	11,756	13	22	-	11,778	13
鋉德科技(股)公司	5,000	-	1,667	-	6,667	-
凌巨科技(股)公司	13,814	3	8,661	2	22,475	5
大同(股)公司	46,094	2	1,152	-	47,246	2

註：除上表所列公司外，其餘本公司直接持有之長期投資均由本公司單一持股，無綜合持股情形。

肆、 公司資本及股份

一、 股本來源

103 年 04 月 13 日

年月	發行價格	核定股本		實收股本		備註		
		股數(仟股)	金額(仟元)	股數(仟股)	金額(仟元)	股本來源(仟元)	以現金以外之財產抵充股款者	其他
79/08	10	2,300	23,000	620	6,200	現金增資 6,200	無	尚未公開發行
79/08	10	2,300	23,000	1,150	11,500	現金增資 5,300	無	尚未公開發行
81/03	10	2,300	23,000	2,300	23,000	現金增資 11,500	無	尚未公開發行
82/12	10	6,000	60,000	6,000	60,000	現金增資 20,900 盈餘轉增資 16,100	無	尚未公開發行
83/09	10	19,800	198,000	19,800	198,000	現金增資 60,000 盈餘轉增資 78,000	無	尚未公開發行
84/06	10	39,600	396,000	39,600	396,000	盈餘轉增資 198,000	無	84 年 6 月 28 日台財證第 37335 號函
85/06	10	64,360	643,600	64,360	643,600	盈餘轉增資 247,600	無	85 年 6 月 26 日台財證第 40155 號函
86/06	10	105,500	1,055,000	105,500	1,055,000	盈餘轉增資 411,400	無	86 年 6 月 10 日台財證第 46641 號函
87/06	10	184,000	1,840,000	184,000	1,840,000	盈餘轉增資	無	87 年 6 月 8 日台財證

年月	發行價格	核定股本		實收股本		備註		
		股數(仟股)	金額(仟元)	股數(仟股)	金額(仟元)	股本來源(仟元)	以現金以外之財產抵充股款者	其他
						785,000		第 49408 號函
88/06	10	269,120	2,691,200	269,120	2,691,200	盈餘轉增資 851,200	無	88 年 6 月 23 日台財證第 57760 號函
89/06	10	600,000	6,000,000	370,000	3,700,000	盈餘轉增資 1,008,800	無	89 年 6 月 03 日台財證第 48003 號
89/09	10	600,000	6,000,000	390,000	3,900,000	參與發行海外存託憑證 200,000	無	89 年 9 月 18 日台財證第 72620 號函
90/06	10	700,000	7,000,000	534,000	5,340,000	盈餘轉增資 1,440,000	無	90 年 6 月 27 日台財證第 140791 號函
90/12	10	700,000	7,000,000	544,742	5,447,424	合併轉增資 10,742	無	90 年 12 月 12 日台財證第 173137 號函
91/06	10	1,000,000	10,000,000	694,950	6,949,500	盈餘轉增資 957,334 資本公積轉增資 544,742	無	91 年 5 月 30 日台財證第 129546 號函
92/07	10	1,000,000	10,000,000	777,504	7,775,040	盈餘轉增資 130,590 資本公積轉增資 694,950	無	92 年 5 月 22 日台財證一字第 0920122560 號
93/06	10	1,000,000	10,000,000	875,254	8,752,544	盈餘轉增資 355,500 資本公積轉增資 622,004	無	93 年 6 月 15 日台財證一字第 0930126644 號
94/07	10	1,050,000	10,500,000	945,570	9,455,700	盈餘轉增資	無	94 年 7 月 11 日金管

年月	發行價格	核定股本		實收股本		備註		
		股數(仟股)	金額(仟元)	股數(仟股)	金額(仟元)	股本來源(仟元)	以現金以外之財產抵充股款者	其他
						487,576 資本公積轉增資 175,051 員工認股權 40,529		證一字第 0940127940 號 台證上字第 09400288741 號
94/11	10	1,050,000	10,500,000	948,147	9,481,472	員工認股權 25,772	無	台證上字第 09400340711 號
95/03	10	1,050,000	10,500,000	948,730	9,487,297	員工認股權 5,825	無	台證上字第 09500052761 號
95/06	10	1,050,000	10,500,000	949,784	9,497,844	員工認股權 10,547	無	台證上字第 09500116511 號
95/06	10	1,200,000	12,000,000	1,021,358	10,213,578	盈餘轉增資 508,844 資本公積轉增資 189,230 員工認股權 17,660	無	金管證一字第 0950126238 號
95/11	10	1,200,000	12,000,000	1,022,777	10,227,773	員工認股權 14,195	無	台證上字第 0950030505 號
96/01	10	1,200,000	12,000,000	512,212	5,122,119	減資 5,114,358 員工認股權 8,703	無	金管證一字第 0950159014 號
96/03	10	1,200,000	12,000,000	512,954	5,129,537	員工認股權 7,418	無	台證上字第 0960005441 號
96/09	10	1,200,000	12,000,000	554,240	5,542,399	盈餘轉增資	無	金管證一字第

年月	發行價格	核定股本		實收股本		備註		
		股數(仟股)	金額(仟元)	股數(仟股)	金額(仟元)	股本來源(仟元)	以現金以外之財產抵充股款者	其他
						288,622 資本公積轉增資 102,415 員工認股權 21,825		0960038299 號
96/11	10	1,200,000	12,000,000	556,051	5,560,514	員工認股權 18,115	無	台證上字第 0960037136 號
97/03	10	1,200,000	12,000,000	556,750	5,567,504	員工認股權 6,990	無	台證上字第 09700075761 號
97/05	10	1,200,000	12,000,000	556,893	5,568,931	員工認股權 1,427	無	台證上字第 09700142371 號
97/09	10	1,200,000	12,000,000	598,203	5,982,028	盈餘轉增資 301,637 資本公積轉增資 111,092 員工認股權 368	無	金管證一字第 0970036239 號
98/02	10	1,200,000	12,000,000	596,910	5,969,099	註銷庫藏股 -12,929	無	台證上字第 0980003591 號
103/03	10	1,200,000	12,000,000	591,995	5,919,949	註銷庫藏股 -4,915	無	台證上字第 10300058351 號

103 年 04 月 13 日；單位：股

股份種類	核定股本				備註
	流通在外股份(上市公司股票)	庫藏股股份	未發行股份	合計	
上市記名式普通股	591,994,919	0	608,005,081	1,200,000,000	

總括申報制度相關資訊

有價證券種類	預定發行數額		已發行數額		已發行部分之發行目的及預期效益	未發行部分預定發行期間	備註
	總股數	核准金額	股數	價格			
無	無	無	無	無	無	無	無

(一) 股東結構

103 年 04 月 13 日單位：人/股/%

股東結構數量	政府機構	金融機構	其他法人	外國機構及外人	個人	庫藏股	合計
人數	0	7	95	126	56,120	0	56,348
持有股數	0	3,211,632	25,625,215	44,285,284	518,872,788	0	591,994,919
持股比例	0.00%	0.54%	4.33%	7.48%	87.65%	0.00%	100.00%

註：第一上市（櫃）公司及興櫃公司應揭露其陸資持股比例；陸資係指大陸地區人民來臺投資許可辦法第 3 條所規定之大陸地區人民、法人、團體、其他機構或其於第三地區投資之公司。

(二) 股權分散情形

103 年 04 月 13 日

持股分級	股東人數(人)	持有股數(股)	持股比例(%)
1 至 999	20,464	3,311,288	0.56%
1,000 至 5,000	23,882	54,719,817	9.24%
5,001 至 10,000	5,861	46,418,912	7.84%
10,001 至 15,000	1,784	21,941,371	3.71%
15,001 至 20,000	1,300	24,268,246	4.10%
20,001 至 30,000	1,037	26,654,731	4.50%
30,001 至 40,000	496	17,870,345	3.02%
40,001 至 50,000	397	18,560,853	3.14%
50,001 至 100,000	622	44,413,994	7.50%
100,001 至 200,000	258	36,170,985	6.11%
200,001 至 400,000	123	33,492,573	5.66%
400,001 至 600,000	44	22,010,405	3.72%
600,001 至 800,000	19	13,553,613	2.29%
800,001 至 1,000,000	13	12,180,998	2.06%
1,000,001 以上	48	216,426,788	36.55%
合計	56,348	591,994,919	100.00%

(三) 特別股之股權分散：不適用

(四) 主要股東名單

103 年 04 月 13 日

股份 名稱	持有股數	持股比例
黃洲杰	92,737,817	15.67%
劉德忠	13,045,795	2.20%
遠見科技(股)公司	10,038,049	1.70%
龔執豪	8,697,160	1.47%
李文欽	7,092,756	1.20%
花旗（台灣）商業銀行受託保管次元新興市場評估基金投資專戶	6,902,620	1.17%
美商摩根大通託管挪威中央銀行投資專戶	4,838,093	0.82%
施炳煌	3,877,505	0.65%
凌旭投資股份有限公司	3,559,996	0.60%
中國信託商銀受託凌陽科技員工持股信託專戶	3,157,499	0.53%

(五) 每股市價、淨值、盈餘及股利資料

項目	年度		101 年	102 年	103 年度 截至 3 月 31 日
每股市價	最高		13.25	12.75	13.80
	最低		7.61	8.50	11.45
	平均		9.64	10.24	12.34
每股淨值	分配前		14.36	14.70	15.24
	分配後		14.36	(註 1)	(註 1)
每股盈餘	加權平均股數		588,434,923	588,434,923	588,434,923
	每股盈餘(註 2)	調整前	(1.59)	0.09	0.01
		調整後	(1.59)	(註 1)	-
每股股利	現金股利		-	(註 1)	-
	無償配股	盈餘配股	-	(註 1)	-
		資本公積配股	-	(註 1)	-
	累積未付股利		-	(註 1)	-
投資報酬分析	本益比(註 3)		(註 6)	113.78	1,234.00
	本利比(註 4)		-	(註 1)	-
	現金股利殖利率(註 5)		-	(註 1)	-

註 1：俟股東會決議後定案。
註 2：按盈轉增資比率及員工紅利配股比率追溯調整後之每股盈餘。

註 3：本益比＝當年度每股平均收盤價／每股盈餘。
註 4：本利比＝當年度每股平均收盤價／每股現金股利。
註 5：現金股利殖利率＝每股現金股利／當年度每股平均收盤價。
註 6：係每股純損。

(六) 公司股利政策、執行狀況及預期有重大變動之說明

a) 公司章程所訂之股利政策

公司股利政策係按公司法及本公司章程規定，並依本公司資本及財務結構、營運狀況、盈餘及產業景氣狀況等因素決定就可分配盈餘中，以現金股利或股票股利等方式分派之。

b) 本次股東會擬議股利分配之情形：

本次股東會擬不發放股利。

c) 預期有重大變動之說明：無。

(七) 本次股東會擬議之無償配股對公司營業績效及每股盈餘之影響

本公司未編製並公告一〇三年度財務預測，無須揭露此資訊。

(八) 員工分紅及董監酬勞

a) 公司章程所載員工分紅及董監酬勞

本公司每年決算後如有盈餘，除依法繳納營利事業所得稅及彌補以往年度虧損外，應先提撥百分之十法定盈餘公積，但法定盈餘公積已達資本總額時，不在此限。次依法令或主管機關規定提撥或回轉特別盈餘公積，所餘盈餘按下列方式分派之，惟盈餘提供分派之比率及股東現金股利之比率，得視當年度實際獲利及資金狀況，經股東會決議調整之:

一、股東股息提存股本之百分之六。

二、次就餘額提撥董事、監察人酬勞金百分之一．五；及員工紅利不低於百分之一，員工紅利以股票發放時，其對象得包括符合一定條件之從屬公司員工，該一定條件由董事會訂定之。

三、前項所餘，連同前期累積未分配盈餘為股東股利，由股東會決議股利分配數額。

四、上述現金股利不得低於股利總數(股東股息及股東股利)之百分之十，但現金股利每股若低於〇．五元得不予發放。

如有前一年度累積或當年度發生但當年度稅後盈餘不足提列之股東權益減項，應自前一年度累積未分配盈餘提列相同數額之特別盈餘公積，並於擬撥供分派前先行扣除。

b) 董事會通過之擬議配發一〇二年度員工紅利及董監酬勞等資訊

本公司於一〇三年三月二十四日召開董事會通過盈虧撥補表，並決議不分派員工紅利及董監酬勞。

c) 上年度盈餘用以配發員工分紅及董監酬勞之情形

本公司於一〇二年六月十一日股東常會通過虧損撥補表，並決議不分派員工紅利及董監酬勞。

上述之分配情形與本公司一〇二年四月十日之董事會決議並無差異。

(九)　公司買回本公司股份情形：無。

二、　公司債辦理情形應包括未償還及辦理中之公司債，並參照公司法第二百四十八條之規定，揭露有關事項及對股東權益之影響：無。

三、　特別股辦理情形應包括流通在外及辦理中之特別股，並揭露相關發行條件、對股東權益影響及公司法第一百五十七條規定之事項：無。

四、 海外存託憑證辦理情形：

103 年 03 月 31 日

項目 \ 發行(辦理)日期		90 年 03 月 16 日	
發行(辦理)日期		90 年 03 月 16 日	
發行及交易地點		上市地點：歐、亞及美洲 發行地點：倫敦證券交易所	
發行總金額		美金 191,400,000 元	
單位發行價格		美金 9.57 元	
發行單位總數		14,737,222.5 單位	
表彰有價證券之來源		現金增資新台幣 200,000,000 元發行新股，每股面額 10 元。	
表彰有價證券之數額		普通股 29,474,445 股	
存託憑證持有人之權利與義務		1.表決權： 除法令另有規定外，海外存託憑證持有人得依據存託契約及中華民國法令規定行使海外存託憑證所表彰凌陽普通股之表決權。 2.股利分配、新股優先認購權及其他權益： 除存託契約或海外存託憑證所載之條件另有規定外，海外存託憑證持有人與普通股股東有同等之股利分配、其他配股權利及新股優先認購權。	
受託人		無	
存託機構		美國紐約梅隆銀行	
保管機構		兆豐國際商業銀行	
未兌回餘額		176,225 單位	
發行及存續期間相關費用之分攤方式		1.發行期間； 海外存託憑證發行相關費用由發行公司及售股股東按比例共同負擔。 2.存續期間： 海外存託憑證存續期間之相關費用(包括倫敦證券交易所掛牌費用、資訊揭露及其他支出)均由發行公司負擔。	
存託契約及保管契約之重要約定事項		略	
每單位市價	102 年度	最 高	US$0.85
		最 低	US$0.57
		平 均	US$0.69
	103 年 03 月 31 日	最 高	US$0.90
		最 低	US$0.77
		平 均	US$0.81

五、 員工認股權憑證辦理情形：

(一) 員工認股權憑證辦理情形及對股東權益之影響：無。

(二) 取得員工認股權憑證之經理人及前十大員工之認購情形：無。

六、 限制員工權利新股辦理情形

(一) 凡尚未全數達既得條件之限制員工權利新股應揭露截至年報刊印日止辦理情形及對股東權益之影響：無。

(二) 累積至年報刊印日止取得限制員工權利新股之經理人及取得股數前十大之員工姓名及取得情形：無。

七、 併購辦理情形

(一) 最近年度及截至年報刊印日止已完成併購者應揭露：

a) 揭露最近一季併購增資發行新股之主辦證券承銷商所出具之評估意見：無。

b) 揭露最近一季執行情形(執行進度或效益未達預計目標者，應具體說明對股東權益之影響及改進計畫)：無。

(二) 最近年度及截至年報刊印日止已經董事會決議通過併購者,應揭露執行情形及被併購公司之基本資料。辦理中之併購應揭露執執行情形及對股東權益之影響：無。

伍、 資金運用計劃、執行情形：不適用。

陸、 營運概況

一、 業務內容

(一) 業務範圍

a) 所營業務之主要內容：

CC01080 電子零組件製造業。
I 5 01010 產品設計業。
F 401010 國際貿易業。
I 3 01010 資訊軟體服務業。
I 3 01020 資訊處理服務業。
研究、開發、製造、銷售下列產品：
1.各種積體電路之設計、製造、測試及銷售。
2.各種積體電路模組之設計、製造、測試及銷售。
3.各種應用軟體之研究、開發及銷售。
4.各種矽智財之研究、開發及銷售。
5.各種積體電路之貿易及代理業務。

b) 現有產品種類及營業比重

單位：新台幣仟元；%

主要產品	102 年度	
	銷值	比例(%)
多媒體 IC	8,209,682	96.34
其他	312,186	3.66
合計	8,521,868	100.00

(二) 產業概況

a) 產業上、中、下游之關聯性

本公司負責規格制定、IC 設計及系統設計、晶圓針測及售後服務等業務。光罩製作、晶圓製造、晶圓切割、IC 封裝及最終測試等則委託專業廠商代工。台灣半導體製造供應鍊十分完整，上下游製造廠座落新竹科學園區或周邊，形成半導體聚落效應，可有效提高製造生產效率。

b) 產品發展趨勢及競爭情形

公司別	主要產品	產品發展趨勢與競爭情形
凌陽科技	IC 產品應用於 DVD 播放機、車用之影音播放機、各種不同廣電規格之數位機上盒產品，並授權高速介面 IP、高效能資料轉換器 IP 與類比 IP	凌陽公司 IC 產品的主要硬體技術是以 DSP 及 RISC 處理器為核心，配合各種不同的影像處理和聲音處理演算法，可處理需要繁複數學運算的應用，可應用於 DVD 播放機、機上盒等產品。目前主要競爭者為聯發科、揚智、聯詠等公司。
凌通科技	(1)數位音訊解碼播放控制 IC (2)語音辨認與合成控制 IC (3)8/16/32 位元微控器 IC (4)液晶顯示控制及驅動 IC (5)來電顯示及室內無線電話控制 IC (6)影像擷取與辨識相關控制 IC (7)高解析度影像壓縮播放控制 IC (8)馬達驅動控制相關 IC (9)行動裝置無線充電控制 IC	競爭對手相較，凌通公司的特殊智慧互動技術及完整的 total solution 深獲客戶青睞，並以技術領先及反應快速見長，將競爭門檻拉高，且領先業界推出 16/32 位元平台，達到競爭對手不易做到的互動功能，居業界領先之地位。
凌陽創新科技	電腦與家電週邊裝置微控晶片、電腦外接儲存設備控制晶片、外接式及筆電嵌入式網路攝影機控制晶片等	近年來，光學滑鼠已成為市場主流，有別於他家廠商單獨供應 MCU 或光學感測器(Optical Sensor)元件，而領先業界推出高整合的有線光學滑鼠單晶片，提供客戶有線及無線滑鼠之 Total solution，競爭者包括盛群、松翰、義隆。凌陽創新科技公司於外掛式 Webcam 之產品競爭方面，早已獲得國際

		主要大廠之品質認可，成為其長期配合的供應商。而在NB Camera 方面，亦憑藉堅強的研發實力及影像品質陸續打進各大 NB 品牌廠產品線中。競爭者包括松翰科技以及瑞昱。
芯鼎科技	(1)H.264 FHD SoC 晶片產品：應用於配備 H.264 視訊壓縮、高解析度與高幀率的高階數位相機(FHD DSC)、穿戴式 camera、行車紀錄器(Car Camera) 及 IP Security Camera、Sport Camera (運動攝錄影機) (2)Mjpeg HD SoC 晶片產品：應用於低價 HD DSC、Sport Camera、Car Camera、IP Security Camera (3)ISP SoC 晶片產品：應用於 Tablet PC、Smart Phone 所需之攝錄影功能	中低階數位相機受到行行動裝置排擠效應持續發酵，致使全球數位相機的銷售量繼續呈現下滑趨勢。但大眾對於高性能視訊及影像產品的需求不斷推陳出新，配備 H.264/H.265 視訊壓縮、高解析度與高幀率的高階數位相機、穿戴式 camera、行車紀錄器及 IP camera 四大應用的成長可期。因數位視訊及影像系統單晶片核心技術門檻高，2013 年底 CSR 宣佈退出此市場後，主要競爭對手有 Ambarella。
宏陽科技	光儲存控制晶片	宏陽公司於光儲存控制晶片與系統方案開發有領先之技術優勢，唯藍光協會對於超高清藍光光碟標準化還沒有完成，待標準規格制定完成後，可加速導入市場。

(三) 技術及研發概況

a) 最近年度及截至年報刊印日止投入之研發費用

單位：新台幣仟元

項目＼年度	102 年度	103 年第一季
研發費用	2,365,046	542,991
佔當年度營業收入比率	28%	32%

b) 開發成功之技術及產品

公司別	成功開發之技術	計畫開發之新產品
凌陽科技	(1)DVB-T/DVB-S/DTMB 解調變技術 (2)H.264 解碼技術 (3)MPEG2//MPEG4 解碼技術 (4)Servo 控制技術 (5)HDMI DVD 晶片產品 (6)JPEG 解碼技術 (7)Video 編解碼技術	(1)車用娛樂導航系統晶片 (2)高畫質 STB 機上盒晶片 (3)Android 平台產品 (4)高速介面 IP (5)高效能資料轉換器 IP (6)類比 IP
凌通科技	(1)整合 8-bit RISC CPU、LCD 驅動器等極低功耗液晶控制 IC (2)16 位元高性能語音控制晶片 (3)1.5V 即可驅動之 8 通道音效合成器 (4)低成本高音質之 MP3 播放器 (5)整合 DRAM 及 NAND Flash 之多媒體 IC 解決方案 (6)高效能高整合之多媒體系統平台 (7)LCD 控制之遙控器解決方案 (8)高抗干擾之觸控解決方案。 (9)無線充電之解決方案	(1)高效能低功耗液晶控制 IC (2)高音質數位音訊與語音辨識控制 IC (3)高效能 32 位元平台多媒體應用控制 IC (4)高整合馬達驅動控制 IC (5)其它類 IC： (A)各種支援主控制 IC 的週邊晶片 (B)更齊全的電源控制類 IC (C)更高品質的音頻放大 IC
凌陽創新科技	(1)無線滑鼠,鍵盤,智能遙控器 (2)低功耗高整合 NB Camera 控制 IC (3)低耗電高整合微控器 (4)含語音輸入以及 3D 導航之無線傳輸技術 (5)USB2.0 to SATAII 橋接器	(1)高整合、多功能微控器 (2)電池應用專屬低耗電微控器 (3)高整合、多功能之光學滑鼠系統整合晶片 (4)無線滑鼠、無線鍵盤以及智能遙控器整體解決方案 (5)USB3.0 High-End NB/Web Cam Controller (6)USB3.0 Advanced 8Mp NB/Web Cam Controller

		IC (7)USB3.0 3D NB/Web Cam Controller IC (8)USB2.0 Low Power NB Cam Controller IC
芯鼎科技	(1) JPEG 編解碼技術 (2) MPEG4 編解碼技術 (3) H.264 編解碼技術	(1)H.265 UHD SoC 晶片產品：應用於超高畫質、高壓縮、高性能、低功耗之影像處理產品 (2)高速介面 IC：提供高速，高品質之傳輸介面，以連結多個攝錄影機。應用於 360 度全景攝錄影的車用與監控市場需求
宏陽科技	(1)SATA 介面 DVD-RW SoC CD/DVD/BD 讀寫控制技術	(1)超高畫質藍光唯讀儲存控制晶片 (2)先進高端製程藍光讀寫儲存控制晶片

(四) 長、短期業務發展計畫

短期業務計畫：

隨著數位家庭概念風行，消費者追求更細緻的影音品質與視聽享受，世界各國紛紛轉換成數位廣播增加頻寬以傳送更多的節目內容，高畫質機上盒的需求將會持續增加，而車用娛樂系統和衛星導航設備也越來越普及，車用電子 Car 是繼 3C 的電腦 Computer、消費電子 Consumer 與通訊設備 Communication 之後的第 4C 產業。這些將成為凌陽未來幾年營收成長的主要動力。此外，凌陽科技因深耕消費性與多媒體領域，累積深厚的研發實力，目前亦積極提供高品質與最佳的高速介面 IP、高效能資料轉換器 IP 與類比 IP 等授權，以期帶來新的營收貢獻。

凌通科技專注於消費性電子晶片，產品主要包括多媒體互動式玩具、教育學習、語音與液晶控制、MP3、消費性數位攝錄影機及 MCU 等相關應用，產品研發居該市場領導地位。另外，凌通的無線充電產品為台灣首家通過無線充電聯盟(WPC)Qi 認證的 IC 廠商。將努力加強現有客戶服務與業務，提高市場佔有率與獲利率，領先同業推出具競爭力之方案。

凌陽創新科技專注電腦周邊應用晶片開發，產品包括 PC 人機介面裝置晶片、網路攝影機晶片、家電微控制器、光學感知器、RF 無線傳輸晶片等。以先進製程開發出高效能影像控制晶片與人機介面控制整合晶片及 2.4GHz 無線應用 SoC，亦積極開發手勢互動控制晶片產品，提供客戶更高性能而價格合理的電腦周邊應用晶片解決方案。

芯鼎科技研發之晶片廣泛應用於智慧型手機、平板電腦、穿戴式 camera、行車紀錄器、數位相機及數位錄影機等產品。未來主要聚焦四大應用市場包括配備 H.264/H.265 視訊壓縮、高解析度與高幀率的高階數位相機、穿戴式 camera、行車紀錄器及 IP camera，並以成為數位視訊及影像系統晶片解決方案之世界級領導廠商為目標。

宏陽科技專注於光儲存晶片市場，轉投入研發次世代超高畫質(UHD)藍光播放器晶片，希望能領先市場推出產品以獲取先機。產品朝多元應用發展，加強光儲存設備介面支援之多樣化與支援各式光碟片之完整性，以開發控制晶片及其多媒體應用系列產品，以符合消費者之需求

長期發展：

凌陽科技包含集團旗下所有合併個體，將持續深耕各領域之核心競爭力，努力拓展市場以增加市占率，發展高附加價值產品以提升毛利率，觀察景氣與市場趨勢，調整並優化產品線與轉投資，改善本業與業外投資績效，同時積極投入開發先進技術與產品，拓展營運規模，充實經營團隊與提昇公司知名度及形象，以期為所有股東創造更多獲利。

二、 市場及產銷概況

(一) 市場分析

a) 主要產品之銷售地區

單位：新台幣仟元；%

銷售地區	102 年度	
	金額	比例(%)
亞洲	6,392,935	75.02
台灣	2,124,477	24.93
其他	4,457	0.05
合計	8,521,869	100.00

b) 市場佔有率

根據資策會 MIC 研究統計 2013 年台灣 IC 設計業產值約為新台幣 4,594 億元，本公司 2013 年合併營收新台幣 85.22 億元，市佔率約為 1.86 %。

c) 市場未來供需狀況與成長性

公司別	產品應用市場	供需狀況與成長性
凌陽科技	車用影音系統	2012 年全球新登記車輛約為 6800 萬輛，除了售後服務的車載電子系統市場需求不斷增加，以往僅高價車款才配備的車用娛樂系統和衛星導航原裝設備，也越來越普及，分析機構 ABI Research 預測，在 2014 年將有 43%的出廠汽車搭載嵌入式通訊影音系統，2015 年車用影音系統將成為已開發市場出廠汽車標準配備。
	數位電視機上盒	因為數位電視開播，許多豐富的數位內容結合網路應用後，讓分享與傳輸更為便利，創造出更精彩的視訊娛樂體驗，消費者對於高畫質影音需求更加提升，使得數位家庭娛樂平台的需求不斷成長，根據市場研究調查報告分析，數位機上盒在 2015 年出貨量將有機會超過 2.2 億台。
凌通科技	教育學習玩具	電子教育玩具已有十幾年的歷史，因其極佳之互動性及聲光效果，能幫助兒童有系統的學習從形狀、名稱、數字到文字等內容，透過有趣的遊戲及互動過程，孩童在潛移默化中快速學習，也因為學習效果較傳統書籍等佳，因此市場不斷快速成長。
	智慧型互動玩具	目前本公司每年智慧型互動玩具的出貨量可達數億顆，為市場佔有率最高的 IC

		設計公司。
	監控裝置	隨著智慧手機的日益普及與類比系統轉換數位系統的趨勢， IP cam 與 NVR (Network Video Recorder) 的成長空間是相當大的，未來 3~5 年此類市場都會維持相當程度的成長性
	無線充電	隨著各無線充電聯盟的整合與手機廠的支持，加上各類穿戴式產品的應用如雨後春筍般的崛起，據工研院 IEK 估計全球無線充電市場 2017 年將成長至 93 億美元規模，年複合成長率 15%
凌陽創新科技	鍵盤、滑鼠、與遙控器 PC/NB cam	雖然市場成長趨緩，但電腦含桌上電腦及筆電總量仍將維持 3 億台以上水準，且 IDC 估計 PC &NB 市場 2015 年轉為正成長，主要受惠 Windows XP 將終止服務，且商用市場轉強，相關周邊需求量仍非常高。
芯鼎科技	高階數位相機 穿戴式 camera 行車紀錄器 IP camera	大眾對於高性能視訊及影像產品的需求不斷推陳出新，配備 H.264/H.265 視訊壓縮、高解析度與高幀率的高階數位相機、穿戴式 camera、行車紀錄器及 IP camera 四大應用的成長可期，此四大應用市場從 2013 到 2017 的年複成長率將超過 35%
宏陽科技	超高清藍光播放機	隨著液晶電視大尺寸化及影像技術的推陳出新，2014 年可視為 4K 電視元年，預估總量會達到一千兩百萬台，到 2017 年估計總量將超過六千萬台以上，將可刺激超高清藍光播放機需求。

d) 競爭利基及發展遠景之有利及不利因素

(1) 競爭利基：

(a)研發團隊經驗累積與傳承完整

本公司 1990 年創立以來即定位為 IC 設計公司，經營團隊已經建立了完整的產品開發、技術管理、市場行銷等制度，並傳承給後進的員工，讓技術無斷層、客戶少埋怨、員工個人成長有成就。此外，凌陽並積極建立專利佈局，讓所研發的核心 IP 可創造更多價值，截至 2014 年 3 月 31 日止，本公司已經擁有美國專利 389 件、台灣專利 483 件、大陸專利 435 件以及其他國家 63 件。

(b)專注於消費性 IC 市場，經營與維護核心能力

IC 市場競爭激烈不進則退，本公司持續投入大量研發資源，積極建立與維護核心能力，勇於面對國際競爭，具經濟規模，比較容易爭取晶圓供應商的支持。本集團旗下產品線眾多，對產能的需求不因少數產品的汰換而大幅波動，是晶圓代工廠積極爭取的客戶，因此容易取得充沛的晶圓供應，且成本具競爭力。

(c)與上、下游廠商策略合作，專業分工，各展所長

本公司積極與上、下游廠商策略合作，掌握核心技術，專注於消費性產品開發，對長期發展有正面貢獻。

(d)與客戶維持長期穩定的合作關係

由於消費性電子終端產品須仰賴 IC 來提高其附加價值，故消費性電子終端產品廠商對 IC 設計業者之選擇格外謹慎；自產品開發流程來看，舉凡規格、產品的功能需求、產品交期、品質良率、及售後服務等等，皆為終端產品廠商所重視，凡此皆須經雙方長期配合、培養默契，於評估合格後，始建立雙方長久之合作關係。本公司一向致力於研究發展，並累積多年經驗，不斷開發新市場及通路，並採用代理商制度提供下游客戶更完備之服務，一直與全球各大成品製造商維持長久良好之合作關係。

(2) 有利因素：

(a)陸續推出高階多媒體電子產品用 IC，提供客戶獲利的機會。

(b)產品開發複雜化，SoC 產業進入障礙升高，有利於凌陽這種資源充足、具有規模的 IC 公司。

(c)設計能力強及研發設備完整，開發新產品及降低產品成本的速度快，因應景氣變化的能力強。

(d)與晶圓代工廠長期合作，需求量已達相當經濟規模，利於取得晶圓代工產能。

(3) 不利因素：

(a)消費性 IC 市場前景看好，競爭者眾。

(b)晶片功能趨向高度整合，設計日漸複雜，開發費用增加。

(c)消費性產業受景氣波動影響較大

(4) 因應對策：

(a)積極研發新產品，提昇附加價值。

(b)使用更高階製程，降低晶片單位成本，提高單位晶圓產出率。

(c)與客戶建立策略性夥伴關係，相互依存，達成雙贏。

(d)持續建立 IP 策略夥伴，擴大與加速 IP 來源。

(二) 主要產品產製過程：

a) 產製過程

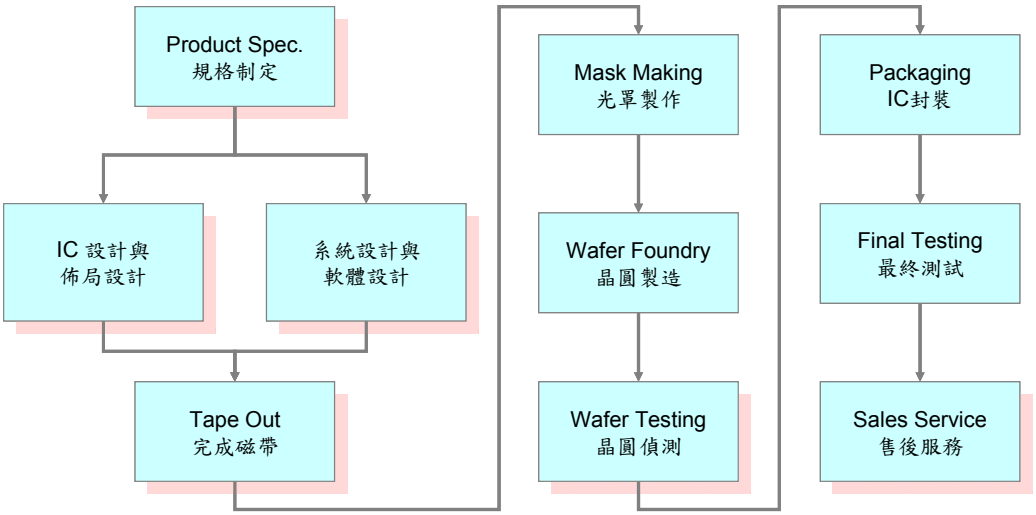

在上述晶粒產製過程中，本公司負責規格制定、IC 設計及系統設計、晶圓針測及售後服務等業務。光罩製作、晶圓製造、晶圓切割、IC 封裝及最終測試等則委託專業廠商代工。

(三) 主要原料之供應狀況：

本公司主要原料為晶圓，目前主要供應商為台積電(TSMC)、聯電(UMC)、GLOBALFOUNDRIES、Dongbu 等國內外晶圓代工大廠，供料情形穩定而準時。

(四) 最近二年度主要進銷貨客戶名單

a) 主要銷貨客戶名單

單位：新台幣仟元

101 年度				102 年度				103 年度截至第一季止			
客戶名稱	金額	佔全年度銷貨淨額比例(%)	與本公司之關係	客戶名稱	金額	佔全年度銷貨淨額比例(%)	與本公司之關係	客戶名稱	金額	佔全年度銷貨淨額比例(%)	與本公司之關係
A 公司	1,405,721	16.32	無	A 公司	1,167,008	13.69	無	A 公司	275,611	16.15	無
B 公司	1,152,118	13.37	無	B 公司	1,055,384	12.38	無	B 公司	260,178	15.25	無
C 公司	884,685	10.27	無	C 公司	1,033,683	12.13	無	D 公司	160,609	9.41	無
其他	5,172,740	60.04		其他	5,265,793	61.80		其他	1,010,144	59.19	
銷貨淨額	8,615,264	100.00		銷貨淨額	8,521,868	100.00		銷貨淨額	1,706,542	100.00	

b) 主要進貨廠商名單

單位：新台幣仟元

101 年度				102 年度				103 年度截至第一季止			
廠商名稱	金額	佔全年度進貨淨額比例(%)	與本公司之關係	廠商名稱	金額	佔全年度進貨淨額比例(%)	與本公司之關係	廠商名稱	金額	佔全年度進貨淨額比例(%)	與本公司之關係
A 公司	1,950,315	46.43	無	A 公司	1,044,480	38.26	無	A 公司	483,220	49.84	無
B 公司	623,968	14.85	無	C 公司	477,678	17.50	無	E 公司	96,308	9.93	無
C 公司	481,369	11.46	無	D 公司	336,846	12.34	無	F 公司	89,264	9.21	無
其他	1,144,788	27.26		其他	870,813	31.90		其他	300,768	31.02	
進貨淨額	4,200,440	100.00		進貨淨額	2,729,817	100.00		進貨淨額	969,560	100.00	

(五) 最近二年生產量值表

單位：千顆；新台幣仟元

年度生產量值	101 年度			102 年度		
主要商品	產能	產量	產值	產能	產量	產值
多媒體 IC	-	774,963	5,687,929	-	767,878	5,164,379
其他	-	-	-	-	-	-
合計	-	774,963	5,687,929	-	767,878	5,164,379

註：本公司產品的主要原料是晶圓，主要委託知名半導體大廠加工製造，再自行或委外測試、包裝及出貨，無產能限制。

(六) 近二年銷售量值表

單位：千顆；新台幣仟元

年度銷售量值主要商品	101 年度				102 年度			
	內銷		外銷		內銷		外銷	
	銷量	銷值	銷量	銷值	銷量	銷值	銷量	銷值
多媒體 IC	339,900	2,264,973	422,473	6,187,040	292,395	2,053,079	484,647	6,156,603
其他	-	158,400	-	4,851	-	276,747	-	35,439
合計	339,900	2,423,373	422,473	6,191,891	292,395	2,329,826	484,647	6,192,042

三、 從業員工資料

年度		101 年度	102 年	103 年 3 月 31 日
員工人數	研究發展單位	1,642	1,464	1,477
	生產單位	145	132	136
	管理單位	323	336	354
	合計	2,110	1,932	1,967
平均年齡		32.6	33.1	32.9
平均服務年資		4.94	5.35	5.28
學歷分佈比率	博士	1%	1%	1%
	碩士	39%	36%	36%
	大學	49%	50%	50%
	專科	7%	8%	8%
	高中職	4%	5%	5%
	合計	100%	100%	100

四、 環保支出資訊

(一) 環保資訊

本公司為一高科技積體電路專業IC設計廠商，在新竹科學工業園區內從事半導體之研究開發，產品全數委託國內外各知名積體電路製造廠商生產製造晶圓片，無觸及各環保規定之有害污染源及未有違反環保規定所產生的損失之相關情事。

基於實現環境保護的理念及展現對社會的關懷和責任，本公司已建立環境保護體系並承諾及宣告且已通過ISO 14001認證；另，為減少電子廢棄物對生態環境的影響，凌陽科技提供客戶不含危害物質且滿意的產品，目前所有凌陽科技產品均符合法規的規定及客戶要求，並已通過IECQ QC080000認證。

(二) 從業員工之工作環境

優於勞工安全衛生法令規範之設施及環境。

依法設置專責組織及人員，實施環境安全衛生管理相關事宜。

作業場所定期自動檢查，確保員工、環境及設備之安全。

新進員工體格檢查及優於法令規定之在職員工定期健康檢查。

五、 勞資關係

(一) 員工福利措施

依照相關法令規定，辦理勞、健保、社會保險、同仁與眷屬團體保險，使同仁本身與家庭皆能蒙受保障福利。依法成立職工福利委員會，按每月銷貨收入及下腳收入提撥福利金，提供年節禮品、補助婚喪喜慶、辦理旅遊、社團活動及尾牙等活動，促進同仁工作與生活之平衡。定期舉辦勞資溝通協調會議，促進勞資合作，改善勞動條件及勞工生活與工作環境，以維護勞資雙方互助依存，兩蒙其利與和諧。

(二) 退休制度

依勞動基準法相關規定，設立勞工退休準備金監督委員會，每月為選擇勞動基準法之退休金及屬保留年資之員工薪資百分之二提存退休準備金至中央信託局。自九十四年七月一日起，員工選擇適用勞工退休金條例之退休金制度者，按其每月薪資6%提撥至勞工保險局之個人退休金專戶。

(三) 其他重要協議

公司運作以勞基法為遵循基準，勞資雙方依據聘僱合約、工作規則及各項管理規章執行。平時即重視員工各項福利及與員工之雙向溝通的暢通，廣徵員工各項意見，以做為公司各項措施改善之參考。因此勞資關係十分和諧，惟本公司仍將加強勞資雙方之溝通協調，並盡力做好福利措施，促使勞資關係更加和諧，以期消弭勞資糾紛發生之可能。

(四) 員工教育訓練

依據公司發展以及個人訓練需求，公司結合內部以及外部訓練資源，規劃多元化的訓練課程，公司並鼓勵員工自我學習，茲就本公司之訓練重點列示如下：

-管理職能訓練
-專業職能訓練
-通識職能訓練
-特定職能訓練
-自我發展訓練

(五) 最近年度及截至年報刊印日止，因勞資糾紛所受損失：無。

六、 重要契約

契約性質	當事人	契約起迄日期	主要內容	限制條款
土地租賃	新竹科學園區管理局	84.08.01-110.12.31	租賃自建廠房用土地	限自建廠房用
租賃契約	科學園區管理局	101.1.1-107.12.31	辦公室租賃	—
技術授權合約	KPENV 公司	95.02 至今	智慧財產權授權	需依約定使用
技術授權合約	Broadcom International Ltd.	97.02 至今	智慧財產權授權	需依約定使用
授權契約	ARM LIMITED	96.12.27-無限期	ARM7TDMI-S 技術授權	凌通公司不得再授權予他人
授權契約	ARM LIMITED	99.06.01-無限期	CORTEX-A8 S CORE 技術授權	凌通公司不得再授權予他人
授權契約	ARM LIMITED	97.03.09-無限期	ARM926EJ-S CORE 技術授權	凌通公司不得再授權予他人

柒、 財務概況

一、 簡明資產負債表及綜合損益表資料

(一) 簡明資產負債表資料(合併資料)

單位：新台幣仟元

項目＼年度		最近五年度財務資料(註1)					103年度截至3月31日之財務資料（註3）
		年	年	年	101年	102年	
流動資產					9,038,348	8,275,040	7,594,771
不動產、廠房及設備					1,943,786	2,154,641	2,123,072
無形資產					442,646	335,098	358,435
其他資產					3,138,650	3,436,833	4,394,925
資產總額					14,563,430	14,201,612	14,471,203
流動負債	分配前				2,697,452	2,709,677	2,636,206
	分配後				2,697,452	(註2)	(註2)
非流動負債					1,738,161	1,126,423	1,240,063
負債總額	分配前				4,435,613	3,836,100	3,876,269
	分配後				4,435,613	(註2)	(註2)
歸屬於母公司業主之權益					8,570,655	8,776,889	9,021,268
股本					5,969,099	5,969,099	5,919,949
資本公積					939,124	950,179	912,528
保留盈餘	分配前				1,714,020	1,813,177	1,821,637
	分配後				1,714,020	(註2)	(註2)
其他權益					103,648	199,670	430,555
庫藏股票					(155,236)	(155,236)	(63,401)
非控制權益					1,557,162	1,588,623	1,573,666
權益總額	分配前				10,127,817	10,365,512	10,594,934
	分配後				10,127,817	(註2)	(註2)

註1：上列各年度資料均經會計師查核簽證(採用國際財務報導準則)

註2：102年盈虧撥補案尚待股東會通過

註3：103年第一季財務資料已經會計師核閱 (採用國際財務報導準則)

(二) 簡明資產負債表資料(個體資料)

單位：新台幣仟元

項目＼年度		最近五年度財務資料（註1）				
		年	年	年	101 年	102 年
流動資產					4,129,502	3,021,678
不動產、廠房及設備（註2）					829,572	815,874
無形資產					268,059	225,196
其他資產（註2）					6,333,581	6,800,274
資產總額					11,560,714	10,863,022
流動負債	分配前				1,624,269	1,348,302
	分配後				1,624,269	（註2）
非流動負債					1,365,790	737,831
負債總額	分配前				2,990,059	2,086,133
	分配後				2,990,059	（註2）
歸屬於母公司業主之權益						
股本					5,969,099	5,969,099
資本公積					939,124	950,179
保留盈餘	分配前				1,714,020	1,813,177
	分配後				1,714,020	（註2）
其他權益					103,648	199,670
庫藏股票					(155,236)	(155,236)
非控制權益					-	-
權益總額	分配前				8,570,655	8,776,889
	分配後				8,570,655	（註2）

註1：上列各年度資料均經會計師查核簽證(採用國際財務報導準則)。

註2：102年盈虧撥補案尚待股東會通過。

(三)　簡明綜合損益表資料(合併資料)

單位：新台幣仟元

年度 項目	最近五年度財務資料(註1)					103年度截至3月31日之財務資料（註2）
	年	年	年	101年	102年	
營業收入				8,615,264	8,521,868	1,706,542
營業毛利				3,269,420	3,398,468	667,571
營業損益				(435,426)	(14,260)	(100,009)
營業外收入及支出				(460,228)	180,004	105,809
稅前淨利				(895,654)	165,744	5,800
繼續營業單位本期淨利				(916,235)	128,547	390
停業單位損失				-	-	-
本期淨利（損）				(916,235)	128,547	390
本期其他綜合損益（稅後淨額）				456,145	162,015	230,362
本期綜合損益總額				(460,090)	290,562	230,752
淨利歸屬於母公司業主				(933,609)	52,785	8,460
淨利歸屬於非控制權益				17,374	75,762	(8,070)
綜合損益總額歸屬於母公司業主				(472,162)	195,179	239,345
綜合損益總額歸屬於非控制權益				12,072	95,383	(8,593)
每股盈餘				(1.59)	0.09	0.01

註1：上列各年度資料均經會計師查核簽證(採用國際財務報導準則)

註2： 103年第一季財務資料已經會計師核閱 (採用國際財務報導準則)

(四) 簡明綜合損益表資料(個體資料)

單位：新台幣仟元

項目＼年度	最近五年度財務資料（註1）				
	年	年	年	101 年	102 年
營業收入				3,141,160	3,112,736
營業毛利				1,094,491	1,082,554
營業損益				(375,271)	(54,374)
營業外收入及支出				(558,338)	84,323
稅前淨利				(933,609)	29,949
繼續營業單位本期淨利				(933,609)	52,785
停業單位損失				-	-
本期淨利（損）				(933,609)	52,785
本期其他綜合損益（稅後淨額）				461,447	142,394
本期綜合損益總額				(472,162)	195,179
淨利歸屬於母公司業主				(933,609)	52,785
淨利歸屬於非控制權益				-	-
綜合損益總額歸屬於母公司業主				(472,162)	195,179
綜合損益總額歸屬於非控制權益				-	-
每股盈餘				(1.59)	0.09

註1：上列各年度資料均經會計師查核簽證(採用國際財務報導準則)。

二、 簡明資產負債表及損益表資料-我國財務會計準則

(一) 簡明資產負債表資料(合併資料)-我國財務會計準則

單位：新台幣仟元

項目＼年度		最近五年度財務資料（註1）				
		97 年	98 年	99 年	100 年	101 年
流動資產		9,796,714	10,822,015	11,486,582	8,682,455	9,053,872
基金及投資		3,207,420	4,840,639	4,239,553	2,394,980	3,598,655
固定資產		1,612,190	1,226,172	1,173,773	1,649,559	1,943,055
無形資產		1,632,022	1,121,928	891,766	676,915	558,783
其他資產		1,343,542	1,126,403	718,363	694,064	404,271
資產總額		17,591,888	19,137,157	18,510,037	14,097,973	15,558,636
流動負債	分配前	4,514,455	4,241,446	3,752,814	3,069,081	2,654,495
	分配後	4,514,455	4,241,446	4,230,342	3,069,081	2,654,495
長期負債		-	1,470,500	132,500	-	1,368,398
其他負債		538,134	365,182	349,169	363,997	308,144
負債總額	分配前	5,052,589	6,077,128	4,234,483	3,433,078	4,331,037
	分配後	5,052,589	6,077,128	4,712,011	3,433,078	4,331,037
股本		5,982,028	5,969,099	5,969,099	5,969,099	5,969,099
資本公積		1,587,558	1,871,301	1,969,595	1,730,465	1,716,655
保留盈餘	分配前	3,924,634	4,306,149	5,079,860	2,617,410	1,940,440
	分配後	3,924,634	4,306,149	4,602,332	2,617,410	1,940,440
金融商品未實現損益		(561,966)	116,449	(172,567)	(1,190,315)	188,110
累積換算調整數		149,639	110,973	(18,662)	90,505	3,155
未認列為退休金成本之淨損失		-	-	-	-	-
股東權益總額	分配前	12,539,299	13,060,029	14,275,554	10,664,895	11,227,599
	分配後	12,539,299	13,060,029	13,798,026	10,664,895	11,227,599

註1：上列各年度資料均經會計師查核簽證

(二) 簡明資產負債表資料(個體資料)-我國財務會計準則

單位：新台幣仟元

項目＼年度		最近五年度財務資料（註1）				
		97 年	98 年	99 年	100 年	101 年
流動資產		2,837,092	6,227,432	5,609,370	3,422,494	4,102,736
基金及投資		7,445,768	8,161,338	8,544,972	6,445,698	7,343,777
固定資產		836,326	843,627	784,822	721,693	764,855
無形資產		551,787	318,756	216,747	269,542	253,732
其他資產		1,260,233	849,309	443,536	407,443	169,124
資產總額		12,931,206	16,400,462	15,599,447	11,266,870	12,634,224
流動負債	分配前	1,731,341	2,592,439	2,547,924	2,012,399	1,615,699
	分配後	1,731,341	2,592,439	3,025,452	2,012,399	1,615,699
長期負債		0	1,257,500	75,500	0	1,223,194
其他負債		249,443	239,953	212,099	192,543	133,108
負債總額	分配前	1,980,784	4,089,892	2,835,523	2,204,942	2,972,001
	分配後	1,980,784	4,089,892	3,313,051	2,204,942	2,972,001
股本		5,982,028	5,969,099	5,969,099	5,969,099	5,969,099
資本公積		1,587,558	1,871,301	1,969,595	1,730,465	1,716,655
保留盈餘	分配前	3,924,634	4,306,149	5,079,860	2,617,410	1,940,440
	分配後	3,924,634	4,306,149	4,602,332	2,617,410	1,940,440
金融商品未實現損益		(561,966)	116,449	(172,567)	(1,190,315)	188,110
累積換算調整數		149,639	110,973	(18,662)	90,505	3,155
未認列為退休金成本之淨損失		-	-	-	-	-
股東權益總額	分配前	10,950,422	12,310,570	12,763,924	9,061,928	9,662,223
	分配後	10,950,422	12,310,570	12,286,396	9,061,928	9,662,223

註1：上列各年度資料均經會計師查核簽證。

(三) 簡明損益表資料(合併資料)-我國財務會計準則

單位：新台幣仟元

年度 / 項目	最近五年度財務資料(註1)				
	97年	98年	99年	100年	101年
營業收入	16,177,800	17,891,157	12,765,140	9,251,963	8,615,264
營業毛利	4,713,417	5,624,097	4,992,470	3,097,921	3,269,420
營業損益	(943,667)	549,993	749,647	(803,383)	(433,457)
營業外收入	1,254,017	724,991	1,000,274	508,290	231,526
營業外支出	174,219	361,069	396,860	1,415,653	435,483
繼續營業部門稅前損益	136,131	913,915	1,353,061	(1,710,746)	(637,414)
繼續營業部門損益	77,630	496,977	921,992	(2,005,564)	(657,995)
停業部門損益	-	-	-	-	-
非常損益	-	-	-	-	-
會計原則變動之累積影響數	-	-	-	-	-
本期損益	77,630	496,977	921,992	(2,005,564)	(657,995)
每股盈餘(元)	0.01	0.64	1.3	(3.37)	(1.15)

註1：上列各年度資料均經會計師查核簽證

(四)　簡明損益表資料(個體資料)-我國財務會計準則

單位：新台幣仟元

年度 項目	最近五年度財務資料（註1）				
	97 年	98 年	99 年	100 年	101 年
營業收入	6,093,179	7,349,600	6,129,584	3,599,747	3,141,160
營業毛利	2,357,964	2,434,607	2,255,319	958,074	1,094,491
營業損益	516,709	586,440	336,416	(554,981)	-377,320
營業外收入及利益	727,781	665,689	849,816	343,330	103,710
營業外費用及損失	1,084,466	554,466	40,159	1,557,724	403,360
繼續營業部門稅前損益	160,024	697,663	1,146,073	(1,769,375)	(676,970)
繼續營業部門損益	8,383	381,515	773,711	(1,984,922)	(676,970)
停業部門損益	-	-	-	-	-
非常損益	-	-	-	-	-
會計原則變動之累積影響數	-	-	-	-	-
本期損益	8,383	381,515	773,711	(1,984,922)	(676,970)
每股盈餘（元）	0.01	0.64	1.30	(3.37)	(1.15)

註1：上列各年度資料均經會計師查核簽證。

(五)　最近五年度會計師簽證意見

簽證年度	會計師姓名	查　核　意　見
98 年	葉東煇會計師、黃鴻文會計師	修正式無保留意見
99 年	葉東煇會計師、黃鴻文會計師	無保留意見
100 年	葉東煇會計師、林鴻鵬會計師	無保留意見
101 年	葉東煇會計師、林鴻鵬會計師	無保留意見
102 年	葉東煇會計師、林鴻鵬會計師	無保留意見

三、 最近五年度財務分析

(一) 財務分析(合併資訊)

年度 / 分析項目		最近五年度財務分析（註1）					103年度截至3月31日之財務分析（註2）
		年	年	年	101年	102年	
財務結構%	負債占資產比率				30.45	27.01	26.78
	長期資金占不動產、廠房及設備比率				591.43	513.78	538.20
償債能力%	流動比率				335.06	305.38	288.09
	速動比率				262.11	262.76	231.74
	利息保障倍數				註4	541.79	177.33
經營能力	應收款項週轉率（次）				6.29	5.81	4.72
	平均收現日數				58	63	77
	存貨週轉率（次）				3.83	3.88	3.84
	應付款項週轉率（次）				7.00	6.48	4.52
	平均銷貨日數				95	94	81
	不動產、廠房及設備週轉率（次）				4.43	3.96	3.22
	總資產週轉率（次）				0.59	0.60	0.47
獲利能力	資產報酬率（%）				(6.16)	1.11	0.18
	權益報酬率（%）				(8.82)	1.25	0.01
	稅前純益占實收資本額比率(%)(註8)				(15.00)	2.78	0.10
	純益率（%）				(10.63)	1.50	0.02
	每股盈餘（元）				(1.59)	0.09	0.01
現金流量	現金流量比率（%）				註5	49.23	註5
	現金流量允當比率（%）(註3)				63.37	96.14	55.09
	現金再投資比率（%）				註6	10.35	註6
槓桿度	營運槓桿度				註7	註7	註7
	財務槓桿度				註7	註7	0.93
最近二年度各項財務比率變動原因說明（若增減變動未達20% 者可免分析）							

1. 資產報酬率、股東權益報酬率增加，主要係本年度之處分投資利益增加及減損損失減少，本年度稅後淨益金額較上年度增加所致。
2. 純益率及稅前純益占實收資本比率增加，主要係本年度之處分投資利益增加及減損損失減少，本年度稅後淨益金額較上年度增加所致。
3. 每股盈餘增加，主要係本年度之處分投資利益增加及減損損失減少，本年度稅後淨益金額較上年度增加所致。
4. 現金流量允當比率增加，主要係本年度營業活動淨現金流入增加所致。

1.財務結構

(1)負債占資產比率＝負債總額／資產總額。

(2)長期資金占不動產、廠房及設備比率＝（權益總額＋非流動負債）／ 不動產、廠房及設備淨額。

2.償債能力

(1)流動比率＝流動資產／流動負債。

(2)速動比率＝（流動資產－存貨－預付費用）／流動負債。

(3)利息保障倍數＝所得稅及利息費用前純益／本期利息支出。

3.經營能力

(1)應收款項(包括應收帳款與因營業而產生之應收票據)週轉率＝ 銷貨淨額／各期平均應收款項(包括應收帳款與因營業而產生之應收票據)餘額。

(2)平均收現日數＝365／應收款項週轉率。

(3)存貨週轉率＝銷貨成本／平均存貨額。

(4)應付款項(包括應付帳款與因營業而產生之應付票據)週轉率＝ 銷貨成本／各期平均應付款項(包括應付帳款與因營業而產生之應付票據)餘額。

(5)平均銷貨日數＝365／存貨週轉率。

(6) 不動產、廠房及設備週轉率＝銷貨淨額／平均不動產、廠房及設備淨額。

(7)總資產週轉率＝銷貨淨額／平均資產總額。

4.獲利能力

(1)資產報酬率＝〔稅後損益＋利息費用×（１－稅率）〕／ 平均資產總額。

(2)權益報酬率＝稅後損益／平均權益總額。

(3)純益率＝稅後損益／銷貨淨額。

(4)每股盈餘＝（歸屬於母公司業主之損益－特別股股利）／加權平均已發行股數。

5.現金流量

(1)現金流量比率＝營業活動淨現金流量／流動負債。

(2)淨現金流量允當比率＝最近五年度營業活動淨現金流量／最近五年度(資本支出＋存貨增加額＋現金股利)。

(3)現金再投資比率＝(營業活動淨現金流量－現金股利)／(不動產、廠房及設備毛額＋長期投資＋其他非流動資產＋營運資金)。

6.槓桿度：

(1)營運槓桿度＝(營業收入淨額－變動營業成本及費用) ／ 營業利益。

(2)財務槓桿度＝營業利益 ／ (營業利益－利息費用)。

註1：上述各年度資料均經會計師查核簽證(採用國際財務報導準則)。

註2：103年第一季財務資料已經會計師核閱 (採用國際財務報導準則)。

註3：現金流量允當比率計算，係採用過去年度 ROC 合併資訊計算。

註4：所得稅及利息費用前損益係純損，故未列示。

註5：營業活動淨現金流量為負數，故未列示。

註6：營業活動淨現金流量少於現金股利發放數，故未列示。

註7：係營業淨損，故未列示。

註8：公司股票為無面額或每股面額非屬新臺幣十元者，前開有關占實收資本比率計算，則改以資產負債表歸屬於母公司業主之權益比率計算之。

(二)　財務分析(個體資料)

年度 / 分析項目		最近五年度財務分析(註1)				
		年	年	年	101 年	102 年
財務結構(%)	負債占資產比率				25.86	19.20
	長期資金占不動產、廠房及設備比率				1,180.59	1,153.30
償債能力(%)	流動比率				254.24	224.11
	速動比率				139.46	186.24
	利息保障倍數				註 4	1.97
經營能力	應收款項週轉率(次)				6.00	4.90
	平均收現日數				61	74
	存貨週轉率（次）				2.47	2.60
	應付款項週轉率(次)				6.66	6.25
	平均銷貨日數				148	140
	不動產、廠房及設備週轉率（次）				3.79	3.82
	總資產週轉率（次）				0.27	0.29
獲利能力	資產報酬率（%）				(7.98)	0.69
	權益報酬率（%）				(10.60)	0.60
	稅前純益占實收資本比率（%）(註 6)				(15.64)	0.50
	純益率（%）				(29.72)	1.69
	每股盈餘（元）				(1.59)	0.09
現金流量	現金流量比率（%）				註 5	57.72
	現金流量允當比率（%）(註 2)				126.64	150.42
	現金再投資比率(%)				註 5	7.86
槓桿度	營運槓桿度				註 3	註 3
	財務槓桿度				註 3	註 3

請說明最近二年度各項財務比率變動原因。

(1)負債佔資產比率減少，主要係本年度長期借款減少所致。

(2)速動比率增加，主要係本年度流動負債減少所致。

(3)應收帳款週轉率減少及平均收現天數增加，主要係平均應收帳款增加所致。

(4)資產報酬率及股東權益報酬率增加，主要係本年度採用權益法認列之關聯企業及合資損失減少，處分投資利益增加及減損損失減少，本年度稅後淨益金額較上年度增加所致。

(5)純益率及稅前純益占實收資本比率增加，主要係本年度採用權益法認列之關聯企業及合資損失減少，處分投資利益增加及減損損失減少，本年度稅後淨益金額較上年度增加所致。

(6)每股盈餘增加，主要係本年度採用權益法認列之關聯企業及合資損失減少，處分投資利益增加及減損損失減少，本年度稅後淨益金額較上年度增加所致。

註 1：上列各年度資料均經會計師查核簽證(採用國際財務報導準則)。

註 2：現金流量允當比率計算，係採用過去年度 ROC 資訊計算。

註 3：係營業淨損，故未列示。

註 4：所得稅及利息費用前損益係純損，故未列示。

註 5：營業活動為淨現金流出，故未列示。

註 6：公司股票為無面額或每股面額非屬新台幣十元者，前開有關占實收資本比率計算，則改以資產負債表歸屬於母公司業主之權益比率計算之。

(三) 財務分析(合併資料)-我國財務會計準則

分析項目 \ 年度		最近五年度財務分析(註1)				
		97 年	98 年	99 年	100 年	101 年
財務結構%	負債占資產比率	28.72	31.76	22.88	24.35	27.84
	長期資金占固定資產比率	777.78	1185.03	1227.50	646.53	648.26
償債能力%	流動比率	217.01	255.15	306.08	282.82	341.08
	速動比率	142.50	216.20	245.51	242.46	268.52
	利息保障倍數	2.49	12.89	31.25	註 4	註 4
經營能力	應收款項週轉率（次）	5.21	7.68	6.12	5.95	6.37
	平均收現日數	70	48	60	61	57
	存貨週轉率（次）	3.90	5.9	4.62	3.98	3.84
	應付款項週轉率（次）	7.34	11.92	6.91	5.93	7.00
	平均銷貨日數	94	62	79	92	95
	固定資產週轉率（次）	10.03	14.56	10.88	5.61	4.43
	總資產週轉率（次）	0.92	0.93	0.69	0.66	0.55
獲利能力	資產報酬率（%）	0.76	3.04	5.08	(0.12)	(0.04)
	股東權益報酬率（%）	0.58	3.88	6.75	(0.16)	(0.06)
	占實收資本%比率 營業利益	(10.77)	8.58	12.56	(13.46)	(0.07)
	占實收資本%比率 稅前純益	2.28	15.31	22.67	(28.66)	(0.11)
	純益率（%）	0.48	2.78	7.22	(21.68)	(0.08)
	每股盈餘（元）	0.01	0.64	1.30	(3.37)	(1.15)
現金流量	現金流量比率（%）	18.07	46.25	34.01	34.19	註 5
	現金流量允當比率（%）	125.30	124.87	97.31	95.41	63.48
	現金再投資比率（%）	註 2	11.29	7.55	3.80	註 2
槓桿度	營運槓桿度	註 3	8.73	5.55	註 3	註 3
	財務槓桿度	註 3	1.00	1.00	註 3	註 3
最近二年度各項財務比率變動原因說明(若增減變動未達 20% 者可免分析): 不適用						

公式說明:

1.財務結構

(1)負債占資產比率＝負債總額／資產總額。

(2)長期資金占固定資產比率＝（股東權益淨額＋長期負債）／ 固定資產淨額。

2.償債能力

(1)流動比率＝流動資產／流動負債。

(2)速動比率＝（流動資產－存貨－預付費用）／流動負債。

(3)利息保障倍數＝所得稅及利息費用前純益／本期利息支出。

3.經營能力

(1)應收款項(包括應收帳款與因營業而產生之應收票據)週轉率＝ 銷貨淨額／各期平均應收款項(包括應收帳款與因營業而產生之應收票據)餘額。

(2)平均收現日數＝365／應收款項週轉率。

(3)存貨週轉率＝銷貨成本／平均存貨額。

(4)應付款項(包括應付帳款與因營業而產生之應付票據)週轉率＝ 銷貨成本／各期平均應付款項(包括應付帳款與因營業而產生之應付票據)餘額。

(5)平均銷貨日數＝365／存貨週轉率。

(6)固定資產週轉率＝銷貨淨額／平均固定資產淨額。

(7)總資產週轉率＝銷貨淨額／平均資產總額。

4.獲利能力

(1)資產報酬率＝〔稅後損益＋利息費用×（１－稅率）〕／ 平均資產總額。

(2)股東權益報酬率＝稅後損益／平均股東權益淨額。

(3)純益率＝稅後損益／銷貨淨額。

(4)每股盈餘＝（稅後淨利－特別股股利）／加權平均已發行股數。

5.現金流量

(1)現金流量比率＝營業活動淨現金流量／流動負債。

(2)淨現金流量允當比率＝最近五年度營業活動淨現金流量／最近五年度(資本支出＋存貨增加額＋現金股利)。

(3)現金再投資比率＝(營業活動淨現金流量－現金股利)／(固定資產毛額＋長期投資＋其他資產＋營運資金)。

6.槓桿度：

(1)營運槓桿度＝(營業收入淨額－變動營業成本及費用) ／ 營業利益。

(2)財務槓桿度＝營業利益 ／ (營業利益－利息費用)。

註１：上列各年度資料均經會計師查核簽證。

註２：營業活動淨現金流量少於現金股利發放數，故未列示。

註３：係營業淨損，故未列示。

註４：所得稅及利息費用前損益係純損，故未列示。

註５：營業活動淨現金流量為負數，故未列示。

(四) 財務分析(個體資料)-我國財務會計準則

分析項目＼年度			最近五年度財務分析（註1）				
			97 年	98 年	99 年	100 年	101 年
財務結構%	負債占資產比率		15.32	24.94	18.18	19.57	23.52
	長期資金占固定資產比率		1,309.35	1,608.3	1,635.97	1,255.65	1,423.20
償債能力%	流動比率		163.87	240.22	220.15	170.07	253.93
	速動比率		100.11	205.98	162.22	141.17	179.62
	利息保障倍數		8.20	21.45	61.34	註 3	註 3
經營能力	應收款項週轉率（次）		6.12	7.42	5.14	5.07	6.18
	平均收現日數		60	49	71	72	59
	存貨週轉率（次）		3.69	5.89	3.64	2.83	2.47
	應付款項週轉率（次）		5.85	8.38	5.51	6.01	6.66
	平均銷貨日數		99	62	100	129	148
	固定資產週轉率（次）		7.29	8.71	7.81	4.99	4.11
	總資產週轉率（次）		0.59	0.47	0.39	0.32	0.25
獲利能力	資產報酬率（%）		0.18	2.78	4.93	(14.71)	(5.47)
	股東權益報酬率（%）		0.07	3.28	6.17	(18.19)	(7.23)
	占實收資本比率（%）	營業利益	8.64	9.82	5.64	(9.30)	(6.32)
		稅前純益	2.68	11.69	19.20	(29.64)	(11.34)
	純益率（%）		0.14	5.19	12.62	(55.14)	(21.55)
	每股盈餘（元）		0.01	0.64	1.3	(3.37)	(1.15)
現金流量	現金流量比率（%）		120.99	35.9	33.08	48.75	註 4
	現金流量允當比率（%）		129.07	167.84	158.44	151.87	126.64
	現金再投資比率（%）		5.81	6.27	6.00	5.21	註 4
槓桿度	營運槓桿度		4.05	3.73	5.37	註 2	註 2
	財務槓桿度		1.04	1.06	1.06	註 2	註 2
最近二年度各項財務比率變動原因說明:不適用。							

註1：上列各年度資訊均經會計師查核簽證。
註2：係營業淨損，故未列示。
註3：所得稅及利息費用前損益係純損，故未列示。
註4：營業活動為淨現金流出，故未列示。

四、　監察人查核報告書

凌陽科技股份有限公司

監察人查核報告書

董事會造送本公司一〇二年度營業報告書、財務報表及盈虧撥補議案等，其中財務報表業經委託勤業眾信聯合會計師事務所查核完竣，並出具查核報告。上述營業報告書、財務報表及盈虧撥補議案經本監察人等查核後，認為尚無不符，爰依公司法第二百一十九條之規定報告如上。

敬請 鑒核。

此　致

凌陽科技股份有限公司一〇三年股東常會

凌陽科技股份有限公司

監察人：劉德忠

李珮瑜

林維民

中　華　民　國　一　〇　三　年　三　月　二　十　五　日

五、合併財務報表暨會計師查核報告書

會計師查核報告

凌陽科技股份有限公司　公鑒：

凌陽科技股份有限公司及子公司民國 102 年 12 月 31 日、民國 101 年 12 月 31 日及 1 月 1 日之合併資產負債表，暨民國 102 年及 101 年 1 月 1 日至 12 月 31 日之合併綜合損益表、合併權益變動表與合併現金流量表，業經本會計師查核竣事。上開合併財務報表之編製係管理階層之責任，本會計師之責任則為根據查核結果對上開合併財務報表表示意見。

本會計師係依照會計師查核簽證財務報表規則及一般公認審計準則規劃並執行查核工作，以合理確信合併財務報表有無重大不實表達。此項查核工作包括以抽查方式獲取合併財務報表所列金額及所揭露事項之查核證據、評估管理階層編製合併財務報表所採用之會計原則及所作之重大會計估計，暨評估合併財務報表整體之表達。本會計師相信此項查核工作可對所表示之意見提供合理之依據。

依本會計師之意見，第一段所述合併財務報表在所有重大方面係依照證券發行人財務報告編製準則、經金融監督管理委員會認可之國際財務報導準則、國際會計準則、解釋及解釋公告編製，足以允當表達凌陽科技股份有限公司及其子公司民國 102 年 12 月 31 日、民國 101 年 12 月 31 日及 1 月 1 日之合併財務狀況，暨民國 102 年及 101 年 1 月 1 日至 12 月 31 日之合併財務績效及合併現金流量。

凌陽科技股份有限公司業已編製民國 102 及 101 年度之個體財務報表，並經本會計師出具無保留意見之查核報告在案，備供參考。

勤業眾信聯合會計師事務所

會計師　葉東煇　　會計師　林鴻鵬

行政院金融監督管理委員會核准文號
金管證審字第 0980032818 號

財政部證券暨期貨管理委員會核准文號
台財證六字第 0920123784 號

中華民國 103 年 3 月 24 日

凌陽科技股份有限公司及子公司

合併資產負債表

民國 102 年 12 月 31 日暨 101 年 12 月 31 日及 1 月 1 日

單位：新台幣仟元

代碼	資產	102 年 12 月 31 日 金額	%	101 年 12 月 31 日 金額	%	101 年 1 月 1 日 金額	%
	流動資產						
1100	現金及約當現金（附註四及六）	$ 4,331,395	30	$ 4,492,896	31	$ 4,775,205	34
1110	透過損益按公允價值衡量之金融資產－流動（附註四及七）	7,994	-	-	-	44,644	-
1125	備供出售金融資產－流動（附註四及八）	1,150,505	8	1,076,456	7	1,055,235	7
1147	無活絡市場之債券投資－流動（附註四及九）	-	-	14,520	-	-	-
1170	應收帳款及票據淨額（附註四、五、十一及三五）	1,536,101	11	1,395,122	9	1,340,635	10
1200	其他應收款項（附註三五）	94,128	1	91,313	1	125,413	1
130X	存貨（附註四、五及十二）	922,217	6	1,722,048	12	1,062,945	8
1470	其他流動資產（附註十七及三六）	232,700	2	245,993	2	304,158	2
11XX	流動資產總計	8,275,040	58	9,038,348	62	8,708,235	62
	非流動資產						
1523	備供出售金融資產－非流動（附註四及八）	1,018,727	7	632,573	4	1,126,099	8
1543	以成本衡量之金融資產－非流動（附註四及十）	311,448	2	216,080	2	353,037	2
1550	採用權益法之投資（附註四、十三及三六）	1,161,455	8	1,635,793	11	882,881	6
1600	不動產、廠房及設備（附註四、五、十四及三六）	2,154,641	15	1,943,786	13	1,702,205	12
1760	投資性不動產（附註四、五及十五）	293,069	2	274,841	2	265,457	2
1780	無形資產（附註四、五及十六）	335,098	3	442,646	3	662,274	5
1840	遞延所得稅資產（附註四、五及二六）	54,625	1	125,975	1	255,715	2
1990	其他非流動資產（附註十七、三二及三六）	597,509	4	253,388	2	146,714	1
15XX	非流動資產合計	5,926,572	42	5,525,082	38	5,394,382	38
1XXX	資產總計	$ 14,201,612	100	$ 14,563,430	100	$ 14,102,617	100

代碼	負債及權益	102 年 12 月 31 日 金額	%	101 年 12 月 31 日 金額	%	101 年 1 月 1 日 金額	%
	流動負債						
2100	短期借款（附註四及十八）	$ 165,151	1	$ 485,991	3	$ 943,612	7
2170	應付帳款（附註十九）	823,034	6	758,909	5	767,878	5
2230	當期所得稅負債（附註四及二六）	51,781	-	160,428	1	437,553	3
2250	負債準備－流動（附註四、五及二十）	23,915	-	23,028	-	9,059	-
2320	一年內到期之長期借款（附註四、十八及三六）	938,447	7	496,806	4	265,000	2
2313	遞延收入（附註四、二一及二九）	3,314	-	1,522	-	1,522	-
2399	其他流動負債－其他（附註二一及三五）	704,035	5	770,768	5	660,462	5
21XX	流動負債總計	2,709,677	19	2,697,452	18	3,085,086	22
	非流動負債						
2540	長期借款（附註四、十八及三六）	704,616	5	1,368,398	10	-	-
2640	應計退休金負債（附註四及二二）	116,289	1	164,040	1	130,251	1
2645	存入保證金（附註三二）	223,573	2	198,513	1	256,016	2
2630	遞延收入－非流動（附註四、二一及二九）	81,056	-	4,616	-	5,215	-
2670	其他負債（附註四及二一）	889	-	2,594	-	889	-
25XX	非流動負債總計	1,126,423	8	1,738,161	12	392,371	3
2XXX	負債總計	3,836,100	27	4,435,613	30	3,477,457	25
	歸屬於本公司業主之權益						
	股本（附註二三）						
3110	普通股股本	5,969,099	42	5,969,099	41	5,969,099	42
3200	資本公積（附註四、二三及二八）	950,179	7	939,124	6	937,866	7
	保留盈餘（附註二三）						
3310	法定盈餘公積	1,909,685	14	2,426,181	17	2,450,003	18
3320	特別盈餘公積	30,755	-	191,229	1	191,229	1
3350	未分配盈餘（待彌補虧損）	(127,263)	(1)	(903,390)	(6)	38,475	-
3400	其他權益項目（附註四及二三）	199,670	1	103,648	1	(389,877)	(3)
3500	庫藏股票（附註四、二三及三六）	(155,236)	(1)	(155,236)	(1)	(155,236)	(1)
31XX	本公司業主之權益合計	8,776,889	62	8,570,655	59	9,041,559	64
36XX	非控制權益（附註四及二三）	1,588,623	11	1,557,162	11	1,583,601	11
3XXX	權益總計	10,365,512	73	10,127,817	70	10,625,160	75
	負債與權益總計	$ 14,201,612	100	$ 14,563,430	100	$ 14,102,617	100

後附之附註係本合併財務報告之一部分。

董事長：黃洲杰　　經理人：黃洲杰　　會計主管：鄭淑貞

凌陽科技股份有限公司及子公司

合併綜合損益表

民國 102 年及 101 年 1 月 1 日至 12 月 31 日

單位：新台幣仟元，惟每股純益（損）為元

代碼		102年度 金額	102年度 %	101年度 金額	101年度 %
4000	營業收入淨額（附註四及二四）	$ 8,521,868	100	$ 8,615,264	100
5000	營業成本（附註十二、二二、二五及三五）	5,123,400	60	5,345,844	62
5900	營業毛利	3,398,468	40	3,269,420	38
	營業費用（附註二二、二五及三五）				
6100	銷售費用	486,706	6	435,778	5
6200	管理費用	560,976	6	561,599	7
6300	研究發展費用	2,365,046	28	2,707,469	31
6000	合計	3,412,728	40	3,704,846	43
6900	營業淨損	(14,260)	-	(435,426)	(5)
	營業外收入及支出（附註四、二五、三十及三五）				
7010	其他收入	108,012	1	112,334	1
7020	其他利益及損失	89,607	1	(565,589)	(6)
7050	財務成本	(37,516)	-	(39,896)	-
7060	採用權益法認列之關聯企業及合資損益份額	19,901	-	32,923	-
7000	合計	180,004	2	(460,228)	(5)
7900	稅前淨利（損）	165,744	2	(895,654)	(10)
7950	所得稅費用（附註四及二六）	37,197	1	20,581	-
8200	本年度淨益（損）	128,547	1	(916,235)	(10)

（接次頁）

（承前頁）

代碼		102年度 金額	102年度 %	101年度 金額	101年度 %
	其他綜合損益				
8310	國外營運機構財務報表換算之兌換差額（附註四及二三）	$ 129,434	2	($ 86,477)	(1)
8325	備供出售金融資產未實現損益（附註四及二三）	(14,704)	-	578,365	6
8360	確定福利之精算損益（附註四及二二）	37,780	-	(15,141)	-
8370	採用權益法認列之子公司、關聯企業及合資之其他綜合損益份額（附註四）	9,505	-	(20,602)	-
8300	本年度其他綜合損益稅後淨額	162,015	2	456,145	5
8500	本年度綜合損益總額	$ 290,562	3	($ 460,090)	(5)
	淨（損）利歸屬於：				
8610	本公司業主	$ 52,785	1	($ 933,609)	(11)
8620	非控制權益	75,762	1	17,374	-
8600		$ 128,547	2	($ 916,235)	(11)
	綜合損益總額歸屬於：				
8710	本公司業主	$ 195,179	2	($ 472,162)	(5)
8720	非控制權益	95,383	1	12,072	-
8700		$ 290,562	3	($ 460,090)	(5)
	每股純益（損）（附註二七）				
9710	基本	$ 0.09		($ 1.59)	
9810	稀釋	$ 0.09		($ 1.59)	

後附之附註係本合併財務報告之一部分。

董事長：黃洲杰　經理人：黃洲杰　會計主管：鄭淑貞

凌陽科技股份有限公司及子公司

合併權益變動表

民國 102 年及 101 年 1 月 1 日至 12 月 31 日

單位：新台幣仟元

代碼		股本（附註二三）股數（仟股）	股本（附註二三）普通股金額	資本公積（附註四、二三及二九）	保留盈餘（附註二三）法定盈餘公積	保留盈餘（附註二三）特別盈餘公積	保留盈餘（附註二三）未分配盈餘（待彌補虧損）	其他權益項目（附註四及二三）國外營運機構財務報表換算之兌換差額	其他權益項目（附註四及二三）備供出售金融商品未實現（損）益	庫藏股票（附註四、二三及三六）	歸屬於本公司業主權益總計	非控制權益（附註四及二三）	權益總額
A1	101 年 1 月 1 日餘額	596,910	$ 5,969,099	$ 937,866	$ 2,450,003	$ 191,229	$ 38,475	$ -	($ 389,877)	($ 155,236)	$ 9,041,559	$ 1,583,601	$10,625,160
	100 年度虧損撥補：												
B1	法定盈餘公積	-	-	-	(23,822)	-	23,822	-	-	-	-	-	-
C7	採用權益法認列關聯企業及合資權益之資本公積變動數	-	-	1,258	-	-	-	-	-	-	1,258	-	1,258
D1	101 年度淨（損）益	-	-	-	-	-	(933,609)	-	-	-	(933,609)	17,374	(916,235)
D3	101 年度稅後其他綜合損益	-	-	-	-	-	(32,078)	(84,462)	577,987	-	461,447	(5,302)	456,145
D5	101 年度綜合損益總額	-	-	-	-	-	(965,687)	(84,462)	577,987	-	(472,162)	12,072	(460,090)
O1	非控制權益減少	-	-	-	-	-	-	-	-	-	-	(38,511)	(38,511)
Z1	101 年 12 月 31 日餘額	596,910	5,969,099	939,124	2,426,181	191,229	(903,390)	(84,462)	188,110	(155,236)	8,570,655	1,557,162	10,127,817
	101 年度虧損撥補：												
B1	法定盈餘公積	-	-	-	(516,496)	-	516,496	-	-	-	-	-	-
B17	特別盈餘公積迴轉	-	-	-	-	(160,474)	160,474	-	-	-	-	-	-
O1	子公司發行限制型股票	-	-	(10,715)	-	-	-	-	-	-	(10,715)	10,715	-
C7	採用權益法認列關聯企業及合資權益之資本公積變動數	-	-	19,851	-	-	-		-	-	19,851	-	19,851
M3	處分採權益法之投資	-	-	1,919	-	-	-	-	-	-	1,919	-	1,919
D1	102 年度淨利	-	-	-	-	-	52,785	-	-	-	52,785	75,762	128,547
D3	102 年度稅後其他綜合損益	-	-	-	-	-	46,372	111,570	(15,548)	-	142,394	19,621	162,015
D5	102 年度綜合損益總額	-	-	-	-	-	99,157	111,570	(15,548)	-	195,179	95,383	290,562
O1	非控制權益減少	-	-	-	-	-	-	-	-	-	-	(74,637)	(74,637)
Z1	102 年 12 月 31 日餘額	596,910	$ 5,969,099	$ 950,179	$ 1,909,685	$ 30,755	($ 127,263)	$ 27,108	$ 172,562	($ 155,236)	$ 8,776,889	$ 1,588,623	$10,365,512

後附之附註係本合併財務報告之一部分。

董事長：黃洲杰　　經理人：黃洲杰　　會計主管：鄭淑貞

凌陽科技股份有限公司及子公司

合併現金流量表

民國 102 年及 101 年 1 月 1 日至 12 月 31 日

單位：新台幣仟元

代　碼		102年度	101年度
	營業活動之現金流量		
A10000	本年度稅前淨利（損）	$ 165,744	($ 895,654)
A20000	調整項目：		
A20100	折舊費用	266,547	183,144
A20200	攤銷費用	204,872	223,723
A20900	財務成本	37,516	39,896
A21200	利息收入	(35,402)	(44,695)
A21300	股利收入	(30,247)	(31,644)
A22300	採用權益法之關聯企業及合資利益之份額	(19,901)	(32,923)
A22500	處分及報廢不動產、廠房及設備（利益）損失	(6,464)	1,200
A22800	處分無形資產損失	532	407
A23100	處分投資（利益）損失	(60,003)	179,003
A22900	處分子公司利益	(22,752)	-
A23500	備供出售金融資產減損損失	13,350	84,770
A23600	金融資產減損損失迴轉利益淨額	(3,888)	(27,825)
A23700	不動產、廠房及設備減損損失	11,498	-
A23900	聯屬公司間未實現利益	1,351	-
A24000	聯屬公司間已實現利益	(599)	(599)
A24100	外幣兌換淨損失（利益）	6,510	(7,943)
A29900	商譽減損損失	-	196,159
A29900	以成本衡量之金融資產減損損失	17,373	102,014
A29900	預付租賃款攤銷	2,975	715
A30000	營業資產與負債之淨變動數		
A31110	持有供交易之金融資產（增加）減少	(7,036)	48,174
A31150	應收帳款及票據增加	(146,063)	(51,512)
A31180	其他應收款增加	(50,618)	(11,947)
A31200	存貨減少（增加）	799,831	(657,893)
A31240	其他流動資產減少	13,337	32,027
A32150	應付帳款增加（減少）	66,199	(9,032)
A32200	負債準備增加	887	13,969
A32210	遞延收入增加	78,832	-
A32230	其他流動負債增加	21,892	111,433
A32240	應計退休金負債減少	(401)	(382)
A33000	營運產生之現金流入（出）	1,325,872	(555,415)
A33100	收取之利息	36,168	43,807
A33200	收取之股利	30,247	31,644
A33300	支付之利息	(33,830)	(39,965)
A33500	支付之所得稅	(24,279)	(136,221)
AAAA	營業活動之淨現金流入（出）	1,334,178	(656,150)

（接次頁）

（承前頁）

代　碼		102年度	101年度
	投資活動之現金流量		
B00300	取得備供出售金融資產	($ 1,040,620)	($ 1,994,191)
B01200	取得以成本衡量之金融資產	(124,332)	(88,674)
B00600	取得無活絡市場之債券投資	-	(14,594)
B01300	出售以成本衡量之金融資產價款	1,414	-
B00400	出售備供出售金融資產價款	1,001,300	2,038,676
B00700	出售無活絡市場之債券投資價款	16,176	-
B09900	金融資產退回股款	82,771	17,917
B07600	收取關聯企業股利	33,603	38,432
B01800	取得採用權益法之投資	(195,899)	-
B01900	處分關聯企業之淨現金流入	319,447	-
B02300	處分子公司	20,340	-
B07100	預付設備款增加	(345,204)	-
B02700	取得不動產、廠房及設備	(540,164)	(409,946)
B02800	處分不動產、廠房及設備價款	9,835	1,927
B03800	存出保證金減少	1,298	10,990
B04500	購置無形資產	(114,561)	(165,329)
B04600	處分無形資產價款	291	-
B06700	其他非流動資產（增加）減少	(51,559)	28,772
B07300	預付租賃款增加	-	(97,751)
BBBB	投資活動之淨現金流出	(925,864)	(633,771)
	籌資活動之現金流量		
C00200	短期借款減少	(465,057)	(457,839)
C01600	舉借長期借款	267,648	1,895,204
C01700	償還長期借款	(346,853)	(295,000)
C03000	存入保證金增加	23,514	-
C03100	存入保證金減少	-	(51,622)
C04600	支付非控制權益現金股利	(58,043)	(86,575)
C05800	非控制權益增加（減少）數	(17,078)	35,700
CCCC	籌資活動之淨現金流（出）入	(595,869)	1,039,868
DDDD	匯率變動對現金及約當現金之影響	26,054	(32,256)
EEEE	現金及約當現金淨減少	(161,501)	(282,309)
E00100	年初現金及約當現金餘額	4,492,896	4,775,205
E00200	年底現金及約當現金餘額	$ 4,331,395	$ 4,492,896

後附之附註係本合併財務報告之一部分。

董事長：黃洲杰　　經理人：黃洲杰　　會計主管：鄭淑貞

凌陽科技股份有限公司及子公司

合併財務報表附註

民國 102 年及 101 年 1 月 1 日至 12 月 31 日

（除另註明外，金額以新台幣仟元為單位）

一、公司沿革

凌陽科技股份有限公司（以下簡稱凌陽公司）於 79 年 8 月設立，並於 82 年 10 月遷入新竹科學工業園區，主要營業項目為各種積體電路及模組之設計、製造、測試及銷售，各種應用軟體及矽智財之研究、開發、銷售及各種積體電路之貿易及代理業務。凌陽公司股票自 89 年 1 月起於台灣證券交易所上市買賣。另凌陽公司部分普通股股票業已參與發行海外存託憑證，自 90 年 3 月起於倫敦證券交易所掛牌上市（參閱附註二三）。

截至 102 年 12 月底止，凌陽公司與子公司（以下合稱本公司）之投資關係及持股比例如下：

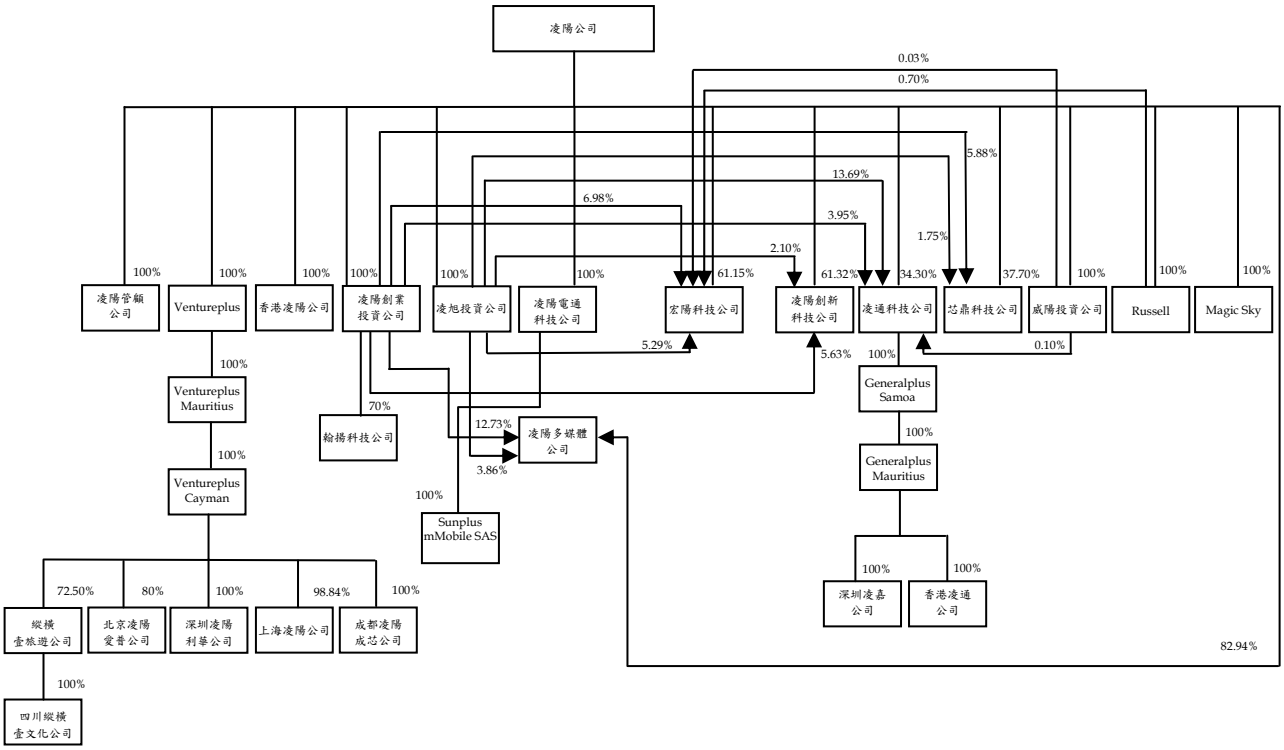

凌陽公司之子公司中，凌陽電通科技公司、芯鼎科技公司、凌陽多媒體公司、凌陽創新科技公司及 Sunplus mMobile SAS 主要從事於各種積體電路、積體電路模組、應用軟體、矽智財及數位相機晶片等產品之研究、開發、設計、製造及銷售；上海凌陽公司主要從事軟件開發、客戶技術服務及出租業務；深圳凌陽利華公司及成都凌陽成芯公司主要從事軟件開發及客戶技術服務；北京凌陽愛普公司主要從事電子零組件銷售及資訊管理教育服務業務；縱橫壹旅遊公司主要從事系統服務及網站經營業務；四川縱橫壹文化公司主要事從事網站業務開發；翰揚科技公司主要從事電子資訊供應服務、產品設計之研發、銷售及代理業務；宏陽科技公司主要從事光儲存晶片及系統晶片之產品研發、應用服務及銷售；凌通科技公司主要從事高階積體電路產品之研發、開發、設計、製造及銷售；深圳凌嘉公司主要從事 IC 產品應用開發、售後服務及市場研究調查；香港凌通公司主要從事 IC 產品銷售及服務業務；香港凌陽公司主要從事國際貿易業務，其餘子公司均主要從事於投資業務。

本合併財務報告係以本公司之功能性貨幣新台幣表達。

二、通過財務報告之日期及程序

本合併財務報告於 103 年 3 月 24 日經董事會通過發布。

三、新發布及修訂準則及解釋之適用

(一) 已發布但尚未生效之新／修正／修訂準則及解釋

本公司未適用下列業經國際會計準則理事會（IASB）發布之國際財務報導準則（IFRS）、國際會計準則（IAS）、解釋（IFRIC）及解釋公告（SIC）。依據金融監督管理委員會（以下稱「金管會」）於 103 年 1 月 28 日宣布之「我國全面升級採用國際財務報導準則版本之推動架構」，上市上櫃公司及興櫃公司應自 104 年起由金管會認可之 2010 年版 IFRS、IAS、IFRIC 及 SIC（以下稱「IFRSs」）升級至 2013 年版 IFRSs（不含 IFRS 9「金融工具」）。截至本合併財務報告通過發布日止，金管會尚未認可下列歸屬於 2013 年版 IFRSs 之新／

修正／修訂準則及解釋，且尚未發布非屬 2013 年版 IFRSs 之新／修正／修訂準則及解釋生效日。

	IASB 發布之生效日（註 1）
已納入 2013 年版 IFRSs 之新／修正準則及解釋	
IFRSs 之修正「IFRSs 之改善－對 IAS 39 之修正（2009 年）」	2009 年 1 月 1 日或 2010 年 1 月 1 日
IAS 39 之修正「嵌入式衍生工具」	於 2009 年 6 月 30 日以後結束之年度期間生效
「IFRSs 之改善（2010 年）」	2010 年 7 月 1 日或 2011 年 1 月 1 日
「2009 年-2011 年週期之 IFRSs 年度改善」	2013 年 1 月 1 日
IFRS 1 之修正「IFRS 7 之比較揭露對首次採用者之有限度豁免」	2010 年 7 月 1 日
IFRS 1 之修正「嚴重高度通貨膨脹及首次採用者固定日期之移除」	2011 年 7 月 1 日
IFRS 1 之修正「政府貸款」	2013 年 1 月 1 日
IFRS 7 之修正「揭露－金融資產及金融負債互抵」	2013 年 1 月 1 日
IFRS 7 之修正「揭露－金融資產之移轉」	2011 年 7 月 1 日
IFRS 10「合併財務報表」	2013 年 1 月 1 日
IFRS 11「聯合協議」	2013 年 1 月 1 日
IFRS 12「對其他個體權益之揭露」	2013 年 1 月 1 日
IFRS 10、IFRS 11 及 IFRS 12 之修正「合併財務報表、聯合協議及對其他個體權益之揭露：過渡規定指引」	2013 年 1 月 1 日
IFRS 10、IFRS 12 及 IAS 27 之修正「投資個體」	2014 年 1 月 1 日
IFRS 13「公允價值衡量」	2013 年 1 月 1 日
IAS 1 之修正「其他綜合損益項目之表達」	2012 年 7 月 1 日
IAS 12 之修正「遞延所得稅：標的資產之回收」	2012 年 1 月 1 日
IAS 19 之修訂「員工福利」	2013 年 1 月 1 日
IAS 27 之修訂「單獨財務報表」	2013 年 1 月 1 日
IAS 28 之修訂「投資關聯企業及合資」	2013 年 1 月 1 日
IAS 32 之修正「金融資產及金融負債互抵」	2014 年 1 月 1 日
IFRIC 20「露天礦場於生產階段之剝除成本」	2013 年 1 月 1 日
未納入 2013 年版 IFRSs 之新／修正準則及解釋	
「2010 年-2012 年週期之 IFRSs 年度改善」	2014 年 7 月 1 日（註 2）
「2011 年-2013 年週期之 IFRSs 年度改善」	2014 年 7 月 1 日
IFRS 9「金融工具」	註 3
IFRS 9 及 IFRS 7 之修正「強制生效日及過渡揭露」	註 3
IFRS 14「管制遞延帳戶」	2016 年 1 月 1 日

（接次頁）

（承前頁）

	IASB 發布之生效日（註 1）
IAS 19 之修正「確定福利計畫：員工提撥」	2014 年 7 月 1 日
IAS 36 之修正「非金融資產可回收金額之揭露」	2014 年 1 月 1 日
IAS 39 之修正「衍生工具之合約更替及避險會計之繼續」	2014 年 1 月 1 日
IFRIC 21「徵收款」	2014 年 1 月 1 日

註 1：除另註明外，上述新／修正／修訂準則或解釋係於各該日期以後開始之年度期間生效。

註 2：給與日於 2014 年 7 月 1 日以後之股份基礎給付交易開始適用 IFRS 2 之修正；收購日於 2014 年 7 月 1 日以後之企業合併開始適用 IFRS 3 之修正；IFRS 13 於修正時即生效。其餘修正係適用於 2014 年 7 月 1 日以後開始之年度期間。

註 3：IASB 將 IFRS 9 生效日暫定為 2018 年 1 月 1 日以後開始之年度期間。

(二) 已發布但尚未生效之新／修正／修訂準則及解釋造成之會計政策重大變動說明

除下列說明外，適用上述新／修正／修訂準則或解釋將不致造成本公司會計政策之重大變動：

1. IFRS 9「金融工具」

<u>金融資產之認列及衡量</u>

就金融資產方面，所有原屬於 IAS 39「金融工具：認列與衡量」範圍內之金融資產後續衡量係以攤銷後成本衡量或以公允價值衡量。若本公司係以收取合約現金流量為目的之經營模式而持有該金融資產，且其合約現金流量完全為支付本金及流通在外本金金額之利息，則該金融資產係以攤銷後成本衡量。未符合前述條件之其他金融資產係以公允價值衡量。惟本公司得選擇於原始認列時，將非持有供交易之權益投資指定為透過其他綜合損益按公允價值衡量，除股利收益認列於損益外，其他相關利益及損失係認列於其他綜合損益。

金融負債之認列及衡量

就金融負債方面，其分類及衡量之主要改變係指定為透過損益按公允價值衡量金融負債之後續衡量，該金融負債公允價值變動金額中歸因於該負債之信用風險變動者認列於其他綜合損益，後續不予重分類至損益，其剩餘之公允價值變動金額則列報於損益。若上述關於指定為透過損益按公允價值衡量金融負債之會計處理引發或加劇會計配比不當，則該負債之利益或損失全數列報於損益。

2. 合併、聯合協議、關聯企業及相關揭露之新／修訂準則

(1) IFRS 10「合併財務報表」

此準則將取代 IAS 27「合併及單獨財務報表」，同時亦取代 SIC 12「合併：特殊目的個體」。本公司考量對其他個體是否具控制，據以決定應納入合併之個體。當本公司有(i)對被投資者之權力、(ii)因對被投資者之參與而產生變動報酬之暴險或權利，且(iii)使用其對被投資者之權力以影響該等報酬金額之能力時，則本公司對被投資者具控制。此外，針對較為複雜之情況下投資者是否具控制之判斷，新準則提供較多指引。

(2) IFRS 11「聯合協議」

此準則將取代 IAS 31「合資權益」及 SIC 13「聯合控制個體－合資控制者之非貨幣性投入」。本公司依照協議中各方之權利及義務，將聯合協議區分為聯合營運或合資。本公司對合資係採權益法。適用新準則前，本公司係將聯合協議區分為聯合控制個體、聯合控制資產及聯合控制營運，對聯合控制個體之權益係以權益法處理。

(3) IFRS 12「對其他個體之權益之揭露」

新準則係針對子公司、聯合協議、關聯企業及未納入合併報表之結構型個體之權益規定較為廣泛之揭露內容。

(4) IAS 28「投資關聯企業及合資」之修訂

依修訂之準則規定，本公司僅將符合分類為待出售條件之投資關聯企業轉列為待出售，未分類為待出售之任何股權繼續採權益法。適用該修訂前，當投資關聯企業符合分類為待出售條件時，本公司係將投資關聯企業全數轉列待出售，並全數停止採用權益法。

3. IFRS 13「公允價值衡量」

IFRS 13「公允價值衡量」提供公允價值衡量指引，該準則定義公允價值、建立衡量公允價值之架構，並規定公允價值衡量之揭露。此外，該準則規定之揭露內容較現行準則更為廣泛，例如，現行準則僅要求以公允價值衡量之金融工具須按公允價值三層級揭露，依照 IFRS 13「公允價值衡量」規定，適用該準則之所有資產及負債皆須提供前述揭露。

4. IAS 1「其他綜合損益項目之表達」之修正

依修正之準則規定，其他綜合損益項目須按性質分類且分組為(1)後續不重分類至損益者及(2)後續（於符合條件時）將重分類至損益者。相關所得稅亦應按相同基礎分組。適用該修正規定前，並無上述分組之強制規定。

5. IAS 19「員工福利」

該修訂準則規定確定福利義務變動及計畫資產公允價值變動係於發生時認列，因而排除過去得按「緩衝區法」處理之選擇，並加速前期服務成本之認列。該修訂規定所有精算損益將立即認列於其他綜合損益，俾使已認列之淨退休金資產或負債反映計畫短絀或剩餘之整體價值。此外，「淨利息」將取代適用修訂準則前之利息成本及計畫資產之預期報酬，並以淨確定福利負債（資產）乘以折現率決定淨利息。

6. IAS 36「非金融資產可回收金額之揭露」之修正

IASB 於發布 IFRS 13「公允價值衡量」時，同時修正 IAS 36「資產減損」之揭露規定，導致本公司須於每一報導期間增加揭露資產或現金產生單位之可回收金額。本次 IAS 36 之修正係

釐清本公司僅須於認列或迴轉減損損失當期揭露該等可回收金額。此外，若可回收金額係以現值法計算之公允價值減處分成本衡量，本公司須增加揭露所採用之折現率。

7. 2010-2012 週期之 IFRSs 年度改善

2010-2012 週期之 IFRSs 年度改善修正 IFRS 2「股份基礎給付」、IFRS 3「企業合併」及 IFRS 8「營運部門」等若干準則。

IFRS 2 之修正係改變既得條件及市價條件定義，並增列績效條件及服務條件定義。該修正釐清績效條件所訂之績效目標得按本公司或同一集團內另一個體之營運（非市價條件）或權益工具之市價（市價條件）設定。該績效目標之設定得與本公司整體或部分（例如某一部門）績效有關，而達成績效目標之期間則不得長於服務期間。此外，該修正並釐清股價指數目標因同時反映本公司本身與集團外其他企業之績效，故非屬績效條件。

IFRS 3 之修正係釐清企業合併之或有對價，無論是否為 IAS 39 或 IFRS 9 之適用範圍，應以公允價值衡量，公允價值變動係認列於損益。

IFRS 8 之修正係釐清若本公司將具有相似經濟特性之營運部門彙總揭露，應於合併財務報告揭露管理階層於運用彙總基準時所作之判斷。此外，該修正亦釐清本公司僅於部門資產定期提供予主要營運決策者時，始應揭露應報導部門資產總額至企業資產總額之調節資訊。

IFRS 13 之修正係釐清適用 IFRS 13 後，無設定利率之短期應收款及應付款，若折現之影響不重大，仍得按原始發票金額衡量。

IAS 24「關係人揭露」之修正係釐清，為本公司提供主要管理階層服務之管理個體係屬本公司之關係人，應揭露管理個體提供主要管理階層服務而致報導個體發生之已支付或應支付金額，惟無須揭露該等薪酬之組成類別。

8. 2011-2013 週期之 IFRSs 年度改善

2011-2013 週期之 IFRSs 年度改善修正 IFRS 3、IFRS 13 及 IAS 40「投資性不動產」等若干準則。

IFRS 3 之修正係釐清 IFRS 3 不適用於聯合協議本身財務報表中關於其設立之會計處理。

IFRS 13 之修正係對適用以淨額基礎衡量金融資產及金融負債群組公允價值之例外（即「組合例外」）進行修正，以釐清該例外範圍包括 IAS 39 或 IFRS 9 適用範圍內並依其規定處理之所有合約，即使該合約不符合 IAS 32「金融工具：表達」對金融資產或金融負債之定義亦然。

IAS 40 之修正係釐清本公司應同時依 IAS 40 及 IFRS 3 判斷所取得之投資性不動產係屬取得資產或屬企業合併。

(三) 已發布但尚未生效之新／修正／修訂準則、解釋及證券發行人財務報告編製準則對本公司財務報表影響之說明

截至本合併財務報告通過發布日止，本公司仍持續評估上述準則及解釋對財務狀況與經營結果之影響，相關影響待評估完成時予以揭露。

四、重大會計政策之彙總說明

依據金管會於 98 年 5 月 14 日宣布之「我國企業採用國際會計準則推動架構」，上市上櫃公司及興櫃公司應自 102 年起依證券發行人財務報告編製準則暨經金管會認可之 IFRS、IAS、IFRIC 及 SIC（以下稱「IFRSs」）編製財務報告。

本公司 102 年度合併財務報告係為首份 IFRSs 年度合併財務報告。本公司轉換至 IFRSs 日為 101 年 1 月 1 日。轉換至 IFRSs 對本公司合併財務報告之影響說明，係列於附註四十。

(一) 遵循聲明

本合併財務報告係依照證券發行人財務報告編製準則及經金管會認可之 IFRSs 編製。

(二) 編製基礎

除按公允價值衡量之金融工具外，本合併財務報告係依歷史成本基礎編製。歷史成本通常係依取得資產所支付對價之公允價值決定。

本公司於轉換至 IFRSs 日之初始資產負債表係依據 IFRS 1「首次採用國際財務報導準則」之規定認列與衡量，除該準則所規定禁止追溯適用部分 IFRSs 之規定，以及對部分 IFRSs 之規定給予豁免選擇外(本公司之豁免選擇參閱附註四十)，本公司係追溯適用 IFRSs 之規定。

(三) 資產與負債區分流動與非流動之標準

流動資產包括：

1. 主要為交易目的而持有之資產；
2. 預期於資產負債表日後 12 個月內實現之資產；及
3. 現金及約當現金（但不包括於資產負債表日後逾 12 個月用以交換或清償負債而受到限制者）。

流動負債包括：

1. 主要為交易目的而持有之負債；
2. 預期於資產負債表日後 12 個月內到期清償之負債，以及
3. 不能無條件將清償期限遞延至資產負債表日後至少 12 個月之負債。

非屬上述流動資產或流動負債者，係分類為非流動資產或非流動負債。

(四) 合併基礎

1. 合併報告編製原則

本合併財務報告係包含凌陽公司及由凌陽公司所控制個體（子公司）之財務報告。

合併綜合損益表已納入被處分子公司於當期至處分日止之營運損益。

子公司之財務報告已予適當調整，以使其會計政策與凌陽公司之會計政策一致。

於編製合併財務報告時，各個體間之交易、帳戶餘額、收益及費損已全數予以銷除。

分攤綜合損益總額至非控制權益

子公司之綜合損益總額係歸屬至本公司業主及非控制權益，即使非控制權益因而成為虧損餘額。

對子公司所有權權益變動

當本公司對子公司所有權權益之變動未導致喪失控制者，係作為權益交易處理。本公司及非控制權益之帳面金額已予調整，以反映其於子公司相對權益之變動。非控制權益之調整金額與所支付或收取對價之公允價值間之差額，係直接認列為權益且歸屬於本公司業主。

當本公司喪失對子公司之控制時，處分損益係為下列兩者之差額：(1)所收取對價之公允價值與對前子公司之剩餘投資按喪失控制日之公允價值合計數，以及(2)前子公司之資產（含商譽）與負債及非控制權益按喪失控制日之帳面金額合計數。本公司對於其他綜合損益中所認列與該子公司有關之所有金額，其會計處理係與本公司直接處分相關資產或負債所必須遵循之基礎相同。

對前述子公司剩餘投資係按喪失控制日之公允價值作為原始認列投資關聯企業或聯合控制個體之成本。

2. 列入合併財務報告之子公司

本合併財務報告編製主體如下：

投資公司名稱	子公司名稱	業務性質	所持股權百分比 102年12月31日	101年12月31日	101年1月1日	說明
凌陽公司	凌陽管顧公司	管理顧問	100.00	100.00	100.00	—
	Global Techplus	投資	-	100.00	100.00	已於102年9月完成清算，故不再編入合併財務報告
	Ventureplus	投資	100.00	100.00	100.00	—
	香港凌陽公司	國際貿易	100.00	100.00	100.00	—
	凌陽創業投資公司	投資	100.00	100.00	100.00	—
	凌旭投資公司	投資	100.00	100.00	100.00	—
	凌陽電通科技公司	IC設計	100.00	99.99	99.99	—
	宏陽科技公司	設計、買賣業	61.15	61.15	61.15	—
	凌陽核心科技公司（更名為傳芯科技公司）	IC設計	-	99.82	70.48	已於102年1月成為合資企業，故不再編入合併財務報告

（接次頁）

（承前頁）

投資公司名稱	子公司名稱	業務性質	所持股權百分比 102年12月31日	101年12月31日	101年1月1日	說明
凌陽公司	凌陽創新科技公司	IC設計	61.32	62.91	63.93	—
	凌通科技公司	IC設計	34.30	34.30	34.32	凌陽公司及子公司擁有凌通科技公司52.04%股權
	芯鼎科技公司	IC設計	37.70	37.70	37.70	凌陽公司及子公司擁有芯鼎科技公司45.33%股權，且經本公司判斷對該公司具有控制能力，故予以編入合併財務報告
	威陽投資公司	投資	100.00	100.00	100.00	—
	Russell	投資	100.00	100.00	100.00	—
	Magic Sky Limited	投資	100.00	100.00	100.00	—
	凌陽多媒體公司	IC設計	82.94	82.94	82.94	—
Global Techplus	Techplus Samoa	投資	-	-	100.00	已於101年11月完成清算，故不再編入合併財務報告
Ventureplus	Ventureplus Mauritius	投資	100.00	100.00	100.00	—
Ventureplus Mauritius	Ventureplus Cayman	投資	100.00	100.00	100.00	—
Ventrueplus Cayman	縱橫壹旅遊公司	系統服務及網站經營	72.50	72.50	77.76	—
	北京凌陽愛普公司	電子零組件銷售及資訊管理教育服務	80.00	80.00	80.00	—
Ventrueplus Cayman	深圳凌陽利華公司	軟件開發及客戶技術服務	100.00	100.00	100.00	—
	上海凌陽公司	軟件開發、客戶技術服務及出租業務	98.84	98.84	98.84	—
	成都凌陽成芯公司	軟件開發及客戶技術服務	100.00	100.00	100.00	—
上海凌陽公司	深圳恒陽創鼎公司	軟硬件開發	-	100.00	100.00	已於102年12月完成清算，故不再編入合併財務報告
縱橫壹旅遊公司	四川縱橫壹文化公司	業務開發	100.00	-	-	102年2月新設立
凌陽創業投資公司	翰揚科技公司	設計	70.00	70.00	70.00	—
	宏陽科技公司	設計、買賣業	6.98	6.98	6.98	凌陽公司及子公司擁有宏陽科技公司74.15%股權
	凌通科技公司	IC設計	3.95	3.95	3.96	凌陽公司及子公司擁有凌通科技公司52.04%股權
	凌陽核心科技公司（更名為傳芯科技公司）	IC設計	-	0.07	11.85	已於102年1月成為合資企業，故不再編入合併財務報告
	凌陽電通科技公司	IC設計	-	-	-	凌陽公司及子公司擁有凌陽電通科技公司100%股權
	凌陽多媒體公司	IC設計	12.73	12.73	12.73	凌陽公司及子公司擁有凌陽多媒體公司99.53%股權
	凌陽創新科技公司	IC設計	5.63	5.44	5.41	凌陽公司及子公司擁有凌陽創新科技公司69.05%股權
	芯鼎科技公司	IC設計	5.88	5.79	5.79	凌陽公司及子公司擁有芯鼎科技公司45.33%股權，且經本公司判斷對該公司具有控制能力，故予以編入合併財務報告

（接次頁）

（承前頁）

投資公司名稱	子公司名稱	業務性質	所持股權百分比 102年12月31日	101年12月31日	101年1月1日	說明
凌旭投資公司	凌通科技公司	IC設計	13.69	13.69	13.69	凌陽公司及子公司擁有凌通科技公司52.04%股權
	宏陽科技公司	設計、買賣業	5.29	5.29	5.29	凌陽公司及子公司擁有宏陽科技公司74.15%股權
	凌陽核心科技公司（更名為傳芯科技公司）	IC設計	-	0.09	14.52	已於102年1月成為合資企業，故不再編入合併財務報告
	凌陽多媒體公司	IC設計	3.86	3.86	3.86	凌陽公司及子公司擁有凌陽多媒體公司99.53%股權
	凌陽電通科技公司	IC設計	-	-	-	凌陽公司及子公擁有凌陽電通科技公司100%股權
	凌陽創新科技公司	IC設計	2.10	2.15	2.18	凌陽公司及子公司擁有凌陽創新科技公司69.05%股權
	芯鼎科技公司	IC設計	1.75	1.75	1.75	凌陽公司及子公司擁有芯鼎科技公司45.33%股權，且經本公司判斷對該公司具有控制能力，故予以編入合併財務報告
凌陽電通科技公司	Sunplus mMobile Holding Inc.	投資	-	-	100.00	已於101年11月完成清算，故不再編入合併財務報告
	Sunplus mMobile SAS	IC設計	100.00	100.00	100.00	—
宏陽科技公司	Great Sun	投資	-	100.00	100.00	已於102年3月完成清算，故不再編入合併財務報告
	Great Prosperous Corp.	投資、海外技術及市場資料蒐集之業務	-	100.00	100.00	已於102年10月完成清算，故不再編入合併財務報告
Great Sun	Sunext Mauritius	投資	-	100.00	100.00	已於102年10月完成清算，故不再編入合併財務報告
Sunext Mauritius	上海慶陽公司	磁盤產品系統軟件之開發	-	-	100.00	已於101年11月完成清算，故不再編入合併財務報告
凌通科技公司	Generalplus Samoa	投資	100.00	100.00	100.00	—
Generalplus Samoa	Generalplus Mauritius	投資	100.00	100.00	100.00	—
Generalplus Mauritius	深圳凌嘉公司	IC產品應用開發、售後服務及市場研究調查	100.00	100.00	100.00	—
	香港凌通公司	行銷	100.00	100.00	100.00	—
威陽投資公司	凌通科技公司	IC設計	0.10	0.10	0.10	凌陽公司及子公司擁有凌通科技公司52.04%股權
	宏陽科技公司	設計、買賣業	0.03	0.03	0.03	凌陽公司及子公司擁有宏陽科技公司74.15%股權
Russell	宏陽科技公司	設計、買賣業	0.70	0.70	0.70	凌陽公司及子公司擁有宏陽科技公司74.15%股權

(五) 外　　幣

各個體編製財務報告時，以個體功能性貨幣以外之貨幣（外幣）交易者，依交易日匯率換算為功能性貨幣記錄。

外幣貨幣性項目於每一資產負債表日以收盤匯率換算。因交割貨幣性項目或換算貨幣性項目產生之兌換差額，於發生當年度認列於損益。

以公允價值衡量之外幣非貨幣性項目係以決定公允價值當日之匯率換算，所產生之兌換差額列為當年度損益，惟屬公允價值變動認列於其他綜合損益者，其產生之兌換差額列於其他綜合損益。

以歷史成本衡量之外幣非貨幣性項目係以交易日之匯率換算，不再重新換算。

於編製合併財務報告時，本公司國外營運機構（包含營運所在國家或使用之貨幣與凌陽公司不同之子公司）之資產及負債以每一資產負債表日收盤匯率換算為新台幣。收益及費損項目係以當期平均匯率換算，所產生之兌換差額列於其他綜合損益（並分別歸屬予本公司業主及非控制權益）。

在處分國外營運機構並構成對該國外營運機構喪失控制、聯合控制或重大影響時，所有與該國外營運機構相關之權益將重分類為損益。

(六) 存　　貨

存貨包括原料、在製品、製成品及商品。存貨係以成本與淨變現價值孰低衡量，比較成本與淨變現價值時，除同類別存貨外，係以個別項目為基礎。淨變現價值係指在正常情況下之估計售價減除至完工尚需投入之估計成本及完成出售所需之估計成本後之餘額。凌陽公司、凌通科技公司、凌陽創新科技公司、凌陽電通科技公司、芯鼎科技公司及凌陽多媒體公司存貨平時按標準成本計價，結帳日再予調整使其接近按加權平均法計算之成本。其餘子公司存貨成本計算採用加權平均法。

(七) 投資關聯企業及投資聯合控制個體

關聯企業係指本公司具有重大影響，但非屬子公司或合資權益之企業。本公司與他公司依合約協議設立另一個體，且對該個體之經濟活動具有聯合控制時，該個體為本公司及他公司之聯合控制個體。

本公司對投資關聯企業及投資聯合控制個體係採用權益法。權益法下，投資關聯企業及投資聯合控制個體原始依成本認列，取得日後帳面金額係隨本公司所享有之關聯企業及聯合控制個體損益及其他綜合損益份額與利潤分配而增減。此外，針對關聯企業權益及聯合控制個體權益之變動係按持股比例認列。

關聯企業及投資聯合控制個體發行新股時，本公司若未按持股比例認購，致使持股比例發生變動，並因而使投資之股權淨值發生增減時，其增減數調整資本公積及採用權益法之投資。惟若未按持股比例認購或取得致使對關聯企業及對聯合控制個體之所有權權益減少者，於其他綜合損益中所認列與該關聯企業及該聯合控制個體有關之金額按減少比例重分類，其會計處理之基礎係與關聯企業及聯合控制個體若直接處分相關資產或負債所必須遵循之基礎相同；前項調整如應借記資本公積，而採用權益法之投資所產生之資本公積餘額不足時，其差額借記保留盈餘。

當本公司對關聯企業及對聯合控制個體之損失份額等於或超過其在該關聯企業及該聯合控制個體之權益（包括權益法下投資關聯企業及投資聯合控制個體之帳面金額及實質上屬於本公司對該關聯企業及該聯合控制個體淨投資組成部分之其他長期權益）時，即停止認列進一步之損失。本公司僅於發生法定義務、推定義務或已代關聯企業支付款項之範圍內，認列額外損失及負債。

取得成本超過本公司於取得日所享有關聯企業及聯合控制個體可辨認資產及負債淨公允價值份額之數額列為商譽，該商譽係包含於該投資之帳面金額且不得攤銷；本公司於取得日所享有關聯企業及該聯合控制個體可辨認資產及負債淨公允價值份額超過取得成本之數額列為當年度收益。

本公司於評估減損時，係將投資之整體帳面金額（含商譽）視為單一資產比較可回收金額與帳面金額，進行減損測試，所認列之減損損失亦屬於投資帳面金額之一部分。減損損失之任何迴轉，於該投資之可回收金額後續增加之範圍內予以認列。

本公司於喪失重大影響之日及喪失聯合控制之日以公允價值衡量其對原關聯企業及原聯合控制個體之剩餘投資，剩餘投資之公允價值及任何處分價款與喪失重大影響當日及喪失聯合控制當日之投資帳面金額之差額，列入當年度損益。此外，於其他綜合損益中所認列與該關聯企業及與該聯合控制個體有關之所有金額，其會計處理之基礎係與關聯企業及聯合控制個體若直接處分相關資產或負債所必須遵循之基礎相同。

本公司與關聯企業及本公司與聯合控制個體間之逆流、順流及側流交易所產生之損益，僅在與本公司對關聯企業權益及對聯合控制個體權益無關之範圍內，認列於合併財務報告。

(八) 不動產、廠房及設備

不動產、廠房及設備以成本衡量認列，後續以成本減除累計折舊及累計減損損失後之金額衡量。

建造中之不動產、廠房及設備係以成本之金額認列。成本包括專業服務費用及符合資本化條件之借款成本。該等資產於完工並達預期使用狀態時，分類至不動產、廠房及設備之適當類別並開始提列折舊。

不動產、廠房及設備係採直線基礎提列折舊，對於每一重大部分則單獨提列折舊。本公司至少於每一年度結束日對估計耐用年限、殘值及折舊方法進行檢視。會計估計變動之影響係以推延方式處理。

除列不動產、廠房及設備所產生之利益或損失金額，係淨處分價款與該資產帳面金額間之差額，並且認列於當年度損益。

(九) 投資性不動產

投資性不動產係為賺取租金或資本增值或兩者兼具而持有之不動產。

投資性不動產原始以成本（包括交易成本）衡量，後續以成本減除累計折舊及累計減損損失後之金額衡量。本公司採直線基礎提列折舊。

除列投資性不動產所產生之利益或損失金額，係淨處分價款與該資產帳面金額間之差額，並且認列於當年度損益。

(十) 商　　譽

企業合併所取得之商譽係依收購日所認列之商譽金額作為成本，後續以成本減除累計減損損失後之金額衡量。

為減損測試之目的，商譽分攤至本公司預期會因該合併綜效而受益之各現金產生單位或現金產生單位群組。

受攤商譽之現金產生單位每年（及有跡象顯示該單位可能已減損時）藉由包含商譽之該單位帳面金額與其可回收金額之比較，進行該單位之減損測試。若分攤至現金產生單位或現金產生單位群組之商譽係當年度企業合併所取得，則該單位或單位群組應於當年度結束前進行減損測試。若受攤商譽之現金產生單位之可回收金額低於其帳面金額，減損損失係先減少該現金產生單位受攤商譽之帳面金額，次就該單位內其他各資產帳面金額之比例減少各該資產帳面金額。任何減損損失直接認列為當年度損失。商譽減損損失不得於後續期間迴轉。

(十一) 無形資產

1. 單獨取得

單獨取得之有限耐用年限無形資產原始以成本衡量，後續係以成本減除累計攤銷及累計減損損失後之金額衡量。本公司以直線基礎進行攤銷，並且至少於每一年度結束日對估計耐用年限、殘值及攤銷方法進行檢視。除本公司預期於該無形資產經濟年限屆滿前處分該資產外，有限耐用年限無形資產之殘值估計為零。會計估計變動之影響係依以推延方式處理。

2. 除　　列

除列無形資產所產生之利益或損失金額，係淨處分價款與該資產帳面金額間之差額，並且認列於當年度損益。

(十二) 有形及無形資產（商譽除外）之減損

本公司於每一資產負債表日評估是否有任何跡象顯示有形及無形資產可能已減損。若有任一減損跡象存在，則估計該資產之可回

收金額。倘無法估計個別資產之可回收金額，本公司估計該資產所屬現金產生單位之可回收金額。若共用資產可依合理一致之基礎分攤至現金產生單位時，則分攤至個別之現金產生單位，反之，則分攤至可依合理一致之基礎分攤之最小現金產生單位群組。

針對尚未可供使用之無形資產，至少每年進行減損測試，或於有減損跡象時進行減損測試。

可回收金額為公允價值減出售成本與其使用價值之較高者。個別資產或現金產生單位之可回收金額若低於其帳面金額時，將該資產或現金產生單位之帳面金額調減至其可回收金額。

當減損損失於後續迴轉時，該資產或現金產生單位之帳面金額調增至修訂後之可回收金額，惟增加後之帳面金額以不超過該資產或現金產生單位若未於以前年度認列減損損失時所決定之帳面金額（減除攤銷或折舊）。減損損失之迴轉係認列於損益。

(十三) 金融工具

金融資產與金融負債於本公司成為該工具合約條款之一方時認列於合併資產負債表。

原始認列金融資產與金融負債時，若金融資產或金融負債非屬透過損益按公允價值衡量者，係按公允價值加計直接可歸屬於取得或發行金融資產或金融負債之交易成本衡量。直接可歸屬於取得或發行透過損益按公允價值衡量之金融資產或金融負債之交易成本，則立即認列為損益。

1. 金融資產

金融資產之慣例交易係採交易日會計認列及除列。

(1) 衡量種類

本公司所持有之金融資產種類為透過損益按公允價值衡量之金融資產、備供出售金融資產與放款及應收款三類。

A.透過損益按公允價值衡量之金融資產

透過損益按公允價值衡量之金融資產包括持有供交易及指定為透過損益按公允價值衡量之金融資產。

本公司於下列情況下，係將金融資產於原始認列時指定為透過損益按公允價值衡量：

a. 該指定可消除或重大減少衡量或認列不一致；或

b. 一組金融資產、金融負債或兩者，依書面之風險管理或投資策略，以公允價值基礎管理並評估其績效，且本公司內部提供予管理階層之該投資組合資訊，亦以公允價值為基礎；或

c. 將包含一個或多個嵌入式衍生工具之混合（結合）合約整體進行指定。

透過損益按公允價值衡量之金融資產係按公允價值衡量，其再衡量產生之利益或損失（包含該金融資產所產生之任何股利或利息）係認列於損益。

B. 備供出售金融資產

備供出售金融資產係非衍生金融資產被指定為備供出售，或未被分類為放款及應收款、持有至到期日投資或透過損益按公允價值衡量之金融資產。

備供出售金融資產係按公允價值衡量，備供出售貨幣性金融資產帳面金額之變動中屬外幣兌換損益與以有效利息法計算之利息收入，以及備供出售權益投資之股利，係認列於損益。其餘備供出售金融資產帳面金額之變動係認列於其他綜合損益，於投資處分或確定減損時重分類為損益。

備供出售權益投資之股利於本公司收款之權利確立時認列。

備供出售金融資產若屬無活絡市場公開報價且公允價值無法可靠衡量之權益工具投資，及與此種無報價權益工具連結且須以交付該等權益工具交割之衍生工具，後續係以成本減除減損損失後之金額衡量，並單獨列為「以成本衡量之金融資產」。該等金融資產於後續能可靠衡量公允價值時，係按公允價值再衡量，其帳面金額與

公允價值間之差額認列於其他綜合損益，若有減損時，則認列於損益。

C.放款及應收款

放款及應收款（包括應收帳款及票據、其他應收款、現金及約當現金與無活絡市場之債券投資，係採用有效利息法按攤銷後成本減除減損損失後之金額衡量，惟短期應收款項之利息認列不具重大性之情況除外。

約當現金包括高度流動性、可隨時轉換成定額現金且價值變動風險甚小之定期存款及附買回債券，係用於滿足短期現金承諾。

(2) 金融資產之減損

除透過損益按公允價值衡量之金融資產外，本公司係於每一資產負債表日評估其他金融資產是否有減損客觀證據，當有客觀證據顯示，因金融資產原始認列後發生之單一或多項事項，致使金融資產之估計未來現金流量受損失者，該金融資產即已發生減損。

按攤銷後成本衡量之金融資產，如應收帳款及其他應收款項，該資產經個別評估未有減損後，另再集體評估減損。應收款集體存在之客觀減損證據可能包含本公司過去收款經驗、集體超過平均授信期間之延遲付款增加情況，以及與應收款拖欠有關之可觀察全國性或區域性經濟情勢變化。

按攤銷後成本衡量之金融資產之減損損失金額係該資產帳面金額與估計未來現金流量按該金融資產原始有效利率折現之現值間之差額。

按攤銷後成本衡量之金融資產於後續期間減損損失金額減少，且經客觀判斷該減少與認列減損後發生之事項有關，則先前認列之減損損失直接或藉由調整備抵帳戶予以迴轉認列於損益，惟該迴轉不得使金融資產帳面金額超過若未認列減損情況下於迴轉日應有之攤銷後成本。

當備供出售權益投資之公允價值低於成本且發生大幅度或永久性下跌時，係為客觀減損證據。

其他金融資產客觀減損證據包含發行人或債務人之重大財務困難、違約（例如利息或本金支付之延滯或不償付）、債務人將進入破產或其他財務重整之可能性大增或由於財務困難而使金融資產之活絡市場消失。

當備供出售金融資產發生減損時，原先已認列於其他綜合損益之累計損失金額將重分類至損益。

備供出售權益工具投資已認列於損益之減損損失不得透過損益迴轉。任何認列減損損失後之公允價值回升金額係認列於其他綜合損益。備供出售債務工具之公允價值若於後續期間增加，而該增加能客觀地連結至減損損失認列於損益後發生之事項，則減損損失予以迴轉並認列於損益。

以成本衡量之金融資產之減損損失金額係該資產帳面金額與估計未來現金流量按類似金融資產之現時市場報酬率折現之現值間之差額。此種減損損失於後續期間不得迴轉。

所有金融資產之減損損失係直接自金融資產之帳面金額中扣除，惟應收帳款係藉由備抵帳戶調降其帳面金額。當判斷應收帳款無法收回時，係沖銷備抵帳戶。原先已沖銷而後續收回之款項則貸記備抵帳戶。除因應收帳款無法收回而沖銷備抵帳戶外，備抵帳戶帳面金額之變動認列於損益。

(3) 金融資產之除列

本公司僅於對來自金融資產現金流量之合約權利失效，或已移轉金融資產且該資產所有權之幾乎所有風險及報酬已移轉予其他企業時，始將金融資產除列。

於一金融資產整體除列時，其帳面金額與所收取對價加計已認列於其他綜合損益之任何累計利益或損失之總和間之差額係認列於損益。

2. 金融負債及權益工具

本公司發行之債務及權益工具係依據合約協議之實質與金融負債及權益工具之定義分類為金融負債或權益。

(1) 權益工具

本公司發行之權益工具係以取得之價款扣除直接發行成本後之金額認列。

再取回本公司本身之權益工具係於權益項下認列與減除。購買、出售、發行或註銷本公司本身之權益工具不認列於損益。

(2) 金融負債

A.後續衡量

本公司金融負債係以有效利息法按攤銷後成本衡量。

B. 金融負債之除列

除列金融負債時，其帳面金額與所支付對價（包含任何所移轉之非現金資產或承擔之負債）間之差額認列為損益。

(十四) 負債準備

認列為負債準備之金額係考量義務之風險及不確定性，而為資產負債表日清償義務所需支出之最佳估計。若負債準備係以清償該現時義務之估計現金流量衡量，其帳面金額係為該等現金流量之現值（若貨幣之時間價值影響重大）。

(十五) 收入認列

收入係按已收或應收對價之公允價值衡量，並扣除估計之客戶退貨、折扣及其他類似之折讓。銷貨退回係依據以往經驗及其他攸關因素合理估計未來之退貨金額提列。

1. 商品之銷售

銷售商品係於下列條件完全滿足時認列收入：

(1) 本公司已將商品所有權之重大風險及報酬移轉予買方；

(2) 本公司對於已經出售之商品既不持續參與管理，亦未維持有效控制；

(3) 收入金額能可靠衡量；

(4)與交易有關之經濟效益很有可能流入本公司；及

(5) 與交易有關之已發生或將發生之成本能可靠衡量。

去料加工時，加工產品所有權之重大風險及報酬並未移轉，是以去料時不作銷貨處理。

2. 股利收入及利息收入

投資所產生之股利收入係於股東收款之權利確立時認列，惟前提係與交易有關之經濟效益很有可能流入本公司，且收入金額能可靠衡量。

金融資產之利息收入係於經濟效益很有可能流入本公司，且收入金額能可靠衡量時認列。利息收入係依時間之經過按流通在外本金與所適用之有效利率採應計基礎認列。

(十六) 租　　賃

當租賃條款係移轉附屬於資產所有權之幾乎所有風險與報酬予承租人，則將其分類為融資租賃。所有其他租賃則分類為營業租賃。

1. 本公司為出租人

營業租賃之租賃收益係按直線基礎於相關租賃期間內認列為收益。

2. 本公司為承租人

營業租賃給付係按直線基礎於租賃期間內認列為費用。

(十七) 借款成本

直接可歸屬於取得、建造或生產符合要件之資產之借款成本，係作為該資產成本之一部分，直到該資產達到預定使用或出售狀態之幾乎所有必要活動已完成為止。

特定借款如於符合要件之資本支出發生前進行暫時投資而賺取之投資收入，係自符合資本化條件之借款成本中減除。

除上述外，所有其他借款成本係於發生當年度認列為損益。

(十八) 政府補助

政府補助僅於可合理確信本公司將遵循政府補助所附加之條件，且將可收到該項補助時，始予以認列。

政府補助係於其意圖補償之相關成本於本公司認列為費用之期間內，按有系統之基礎認列於損益。以本公司應購買、建造或其他方式取得非流動資產為條件之政府補助係認列為遞延收入，並以合理且有系統之基礎於相關資產耐用年限期間轉列損益。

(十九) 退職後福利

屬確定提撥退休計畫之退休金，係於員工提供服務之期間，將應提撥之退休金數額認列為當年度費用。

屬確定福利退休計畫之退休金，提供福利之成本係使用預計單位福利法進行精算評價。確定福利義務產生之所有精算損益於發生期間立即認列於其他綜合損益，前期服務成本於福利已既得之範圍內立即認列，非屬已既得之部分則於福利成為既得前之平均期間內，以直線基礎攤銷。

應計退休金負債係代表確定福利義務之現值、調整未認列前期服務成本，並減除計畫資產公允價值後之金額。任何依此方式計算所產生之資產，不得超過累積未認列前期服務成本，加上該計畫之可得退還資金及可減少未來提撥金之現值。

確定福利退休計畫發生縮減或清償時，認列縮減或清償之損益。

(二十) 股份基礎給付協議

本公司給與員工之員工認股權對員工之權益交割股份基礎給付，係以給與日權益工具之公允價值衡量。

員工認股權係按給與日所決定之公允價值及預期既得員工認股權之最佳估計數量，於既得期間內以直線基礎認列費用，並同時調整資本公積－員工認股權。若其於給與日立即既得，係於給與日全數認列費用。

本公司於每一資產負債表日修正預期既得之員工認股權估計數量。若有修正原估計數量，其影響數係認列為損益，使累計費用反映修正之估計數，並相對調整資本公積－員工認股權。

(二一) 所得稅

所得稅費用係當期所得稅及遞延所得稅之總和。

1. 當期所得稅

依所得稅法規定計算之未分配盈餘加徵 10%所得稅列為股東會決議年度之所得稅費用。

以前年度應付所得稅之調整，列入當期所得稅。

2. 遞延所得稅

遞延所得稅係依合併財務報表帳載資產及負債帳面金額與計算課稅所得之課稅基礎二者所產生之暫時性差異予以認列。遞延所得稅負債一般係就所有應課稅暫時性差異予以認列，而遞延所得稅資產則於很有可能有課稅所得以供可減除暫時性差異、虧損扣抵或購置機器設備、研究發展及人才培訓等支出所產生之所得稅抵減使用時認列。

與投資子公司、關聯企業及合資權益相關之應課稅暫時性差異皆認列遞延所得稅負債，惟本公司若可控制暫時性差異迴轉之時點，且該暫時性差異很有可能於可預見之未來不會迴轉者除外。與此類投資及權益有關之可減除暫時性差異所產生之遞延所得稅資產，僅於其很有可能有足夠課稅所得用以實現暫時性差異之利益，且於可預見之未來預期將迴轉的範圍內，予以認列。

遞延所得稅資產之帳面金額於每一資產負債表日予以重新檢視，並針對已不再很有可能有足夠之課稅所得以供其回收所有或部分資產者，調減帳面金額。原未認列為遞延所得稅資產者，亦於每一資產負債表日予以重新檢視，並在未來很有可能產生課稅所得以供其回收所有或部分資產者，調增帳面金額。

遞延所得稅資產及負債係以預期負債清償或資產實現當期之稅率衡量，該稅率係以資產負債表日已立法或已實質性立法之稅率及稅法為基礎。遞延所得稅負債及資產之衡量係反映企業於資產負債表日預期回收或清償其資產及負債帳面金額之方式所產生之租稅後果。

3. 本年度之當期及遞延所得稅

當期及遞延所得稅係認列於損益，惟與認列於其他綜合損益或直接計入權益之項目相關之當期及遞延所得稅係分別認列於其他綜合損益或直接計入權益。

五、重大會計判斷、估計及假設不確定性之主要來源

本公司於採用會計政策時，對於不易自其他來源取得相關資訊者，管理階層必須基於歷史經驗及其他攸關之因素作出相關之判斷、估計及假設。實際結果可能與估計有所不同。

管理階層將持續檢視估計與基本假設。若估計之修正僅影響當期，則於修正當期認列；若會計估計之修正同時影響當期及未來期間，則於修正當期及未來期間認列。

(一) 退貨及折讓負債準備之估計

銷貨收入原則上係於獲利過程完成時認列，其條件如附註四(十五)所述。相關退貨及折讓負債準備係依歷史經驗及其他已知原因估計可能發生之產品退回及折讓，於產品出售當年度列為銷貨收入之減項，且管理階層定期檢視估計之合理性。

截至 102 年 12 月 31 日暨 101 年 12 月 31 日及 1 月 1 日，本公司認列之退貨及折讓負債準備分別為 23,915 仟元、23,028 仟元及 9,059 仟元。

(二) 商譽減損評估

決定商譽是否減損時，須估計分攤到商譽之現金產生單位之使用價值。為計算使用價值，管理階層應估計預期自現金產生單位所產生之未來現金流量，並決定計算現值所使用之適當折現率。若實際現金流量少於預期，可能會產生重大減損損失。

截至 102 年 12 月 31 日暨 101 年 12 月 31 日及 1 月 1 日止，商譽帳面金額分別為 30,596 仟元、30,596 仟元及 228,221 仟元。

本公司 102 年度未針對商譽認列任何減損損失；101 年度針對商譽提列減損損失 196,159 仟元。

(三) 有形資產及無形資產（商譽除外）減損評估

本公司於評估資產減損時，需依賴主觀判斷並依據資產之使用模式及產業特性，以決定個別資產或特定資產群組之獨立現金流量、資產之耐用年限及未來可能產生之收益及費損，任何經營環境與公司策略估計之改變，均可能產生重大之減損損失。

本公司 102 及 101 年度針對有形資產提列減損損失分別為 11,498 仟元及 0 元。

(四) 應收帳款之估計減損

當有客觀證據顯示減損跡象時，本公司會考量未來現金流量之估計。減損損失之金額係以該資產之帳面金額及估計未來現金流量（排除尚未發生之未來信用損失）按該金融資產之原始有效利率折現之現值間的差額衡量。若未來實際現金流量少於預期，可能會產生重大減損損失。

截至 102 年 12 月 31 日暨 101 年 12 月 31 日及 1 月 1 日止，應收帳款帳面金額分別為 1,535,944 仟元、1,394,802 仟元及 1,340,562 仟元(分別扣除備抵呆帳 0 元、48,411 仟元及 58,781 仟元後之淨額)。

(五) 遞延所得稅資產之可實現性

遞延所得稅資產係於未來很有可能有足夠之課稅所得供可減除暫時性差異使用時方予以認列。評估遞延所得稅資產之可實現性時，必須涉及管理階層之重大會計判斷及估計，包含預期未來銷貨收入成長及利潤率、免稅期間、可使用之所得稅抵減及稅務規劃等假設。任何關於全球經濟環境、產業環境的變遷及法令的改變，均可能引起遞延所得稅資產之重大調整。

截至 102 年 12 月 31 日暨 101 年 12 月 31 日及 1 月 1 日，本公司認列之遞延所得稅資產分別為 54,625 仟元、125,975 仟元及 255,715 仟元。

(六) 存貨之評價

由於存貨須以成本與淨變現價值孰低者計價，故本公司必須運用判斷及估計決定報導期間結束日存貨之淨變現價值。

由於科技快速變遷，本公司評估報導期間結束日存貨因正常損耗、過時陳舊或無市場銷售價值之金額，並將存貨成本沖減至淨變現價值。此存貨評價主要係依未來特定期間內之產品需求為估計基礎，故可能產生重大變動。

截至 102 年 12 月 31 日暨 101 年 12 月 31 日及 1 月 1 日，本公司存貨之帳面金額分別為 922,217 仟元、1,722,048 仟元及 1,062,945 仟元。

六、現金及約當現金

	102年12月31日	101年12月31日	101年1月1日
庫存現金及週轉金	$ 4,232	$ 4,074	$ 3,626
銀行支票及活期存款	1,609,918	1,038,563	1,208,134
約當現金			
銀行定期存款	2,662,716	3,397,466	3,563,445
附買回債券	54,529	52,793	-
	$4,331,395	$4,492,896	$4,775,205

現金及約當現金於資產負債表日之市場利率區間如下：

	102年12月31日	101年12月31日	101年1月1日
銀行存款	0.02%~3.3%	0.01%~3.25%	0.02%~3.5%
附買回債券	1.0%~1.625%	1.625%	-

七、透過損益按公允價值衡量之金融資產

	102年12月31日	101年12月31日	101年1月1日
持有供交易之金融資產			
非衍生金融資產			
－國內上市櫃可轉換公司債	$ 7,994	$ -	$ 44,644

八、備供出售金融資產

	102年12月31日	101年12月31日	101年1月1日
國內投資			
－基金受益憑證	$1,125,889	$1,064,889	$1,035,219
－上市（櫃）股票	1,035,887	644,140	1,146,115
國外投資			
－上市股票	7,456	-	-
備供出售金融資產	$2,169,232	$1,709,029	$2,181,334

（接次頁）

（承前頁）

	102年12月31日	101年12月31日	101年1月1日
流　　動	$1,150,505	$1,076,456	$1,055,235
非 流 動	1,018,727	632,573	1,126,099
	$2,169,232	$1,709,029	$2,181,334

本公司於 102 及 101 年度分別對上述備供出售金融資產提列減損損失 13,350 仟元及 84,770 仟元。

九、無活絡市場之債券投資－流動

	102年12月31日	101年12月31日	101年1月1日
固定收益基金	$ -	$ 14,520	$ -

本公司於 101 年 11 月按面額美金 500 仟元購買 1 年期德國特殊目的建築物更新固定收益基金，其有效利率為 8%。

十、以成本衡量之金融資產－非流動

	102年12月31日	101年12月31日	101年1月1日
國內外未上市（櫃）股票	$ 311,448	$ 216,080	$ 353,037
依衡量種類區分備供出售	$ 311,448	$ 216,080	$ 353,037

本公司所持有之上述未上市（櫃）股票投資，於資產負債表日係按成本減除減損損失衡量，因其公允價值合理估計數之區間重大且無法合理評估各種估計之機率，致本公司管理階層認為其公允價值無法可靠衡量。

本公司於 102 及 101 年度對上述以成本衡量之金融資產分別提列減損損失 17,373 仟元及 102,014 仟元。

本公司於 102 及 101 年度分別認列處分利益 1,400 仟元及 0 元。

十一、應收票據及應收帳款淨額

	102年12月31日	101年12月31日	101年1月1日
應收票據	$ 157	$ 320	$ 73
應收帳款	1,524,862	1,437,879	1,390,266
應收帳款－關係人	11,082	5,334	9,077
備抵呆帳	-	(48,411)	(58,781)
	1,535,944	1,394,802	1,340,562
	$1,536,101	$1,395,122	$1,340,635

應收帳款

本公司對商品銷售之平均授信期間為 30 至 90 天，應收帳款不予計息。於決定應收帳款可回收性時，本公司考量應收帳款自原始授信日至資產負債表日信用品質之任何改變。其備抵呆帳係參考交易對方過去拖欠記錄及分析其目前財務狀況，以估計無法回收之金額。

於資產負債表日已逾期但本公司尚未認列備抵呆帳之應收帳款於 102 年 12 月 31 日暨 101 年 12 月 31 日及 1 月 1 日分別為 116,716 仟元、1,730 仟元及 9,269 仟元（參閱下列帳齡分析），因其信用品質並未重大改變，本公司管理階層認為仍可回收其金額，本公司對該等應收帳款持有擔保品用以增強保障。上述 102 年 12 月 31 日已逾期但未減損之應收帳款，截至 103 年 3 月 24 日止，已收回 116,716 仟元。此外，本公司亦不具有將應收帳款及對相同交易對方之應付帳款互抵之法定抵銷權。

已逾期但未減損應收帳款之帳齡分析如下：

	102年12月31日	101年12月31日	101年1月1日
60 天以下	$ 116,716	$ 1,730	$ 5,395
61 天至 90 天	-	-	3,874
91 天以上	-	-	-
	$ 116,716	$ 1,730	$ 9,269

以上係以逾期天數為基準進行之帳齡分析。

應收帳款之備抵呆帳變動資訊如下：

	102年度	101年度
年初餘額	$ 48,411	$ 58,781
加：本年度提列呆帳費用	-	267
減：本年度實際沖銷	(51,620)	(9,045)
減：本年度迴轉呆帳費用	-	(531)
外幣換算差額	3,209	(1,061)
年底餘額	$ -	$ 48,411

十二、存　　貨

	102年12月31日	101年12月31日	101年1月1日
製成品及商品	$ 382,269	$ 557,202	$ 469,285
在 製 品	369,696	1,004,071	498,566
原　　料	170,252	160,775	95,094
	$ 922,217	$1,722,048	$1,062,945

102 及 101 年度與存貨相關之銷貨成本分別為 5,110,409 仟元及 5,325,031 仟元。

102 及 101 年度之銷貨成本分別包括下列項目：

	102年度	101年度
存貨跌價損失	$ 553	$108,367
存貨盤虧	-	84
賠償支出（收入）	2,067	(833)
下腳收入	(1,056)	(2,560)
	$ 1,564	$105,058

十三、採用權益法之投資

	102年12月31日	101年12月31日	101年1月1日
投資關聯企業	$1,024,451	$1,635,793	$ 882,881
投資聯合控制個體	137,004	-	-
	$1,161,455	$1,635,793	$ 882,881

(一) 投資關聯企業

	102年12月31日	101年12月31日	101年1月1日
上市（櫃）公司			
旭曜科技公司	$1,024,451	$ 910,634	$ 882,881
凌巨科技公司	-	725,159	-
非上市（櫃）公司			
恆通高科公司	-	-	-
Jet Focus Ltd.	-	-	-
	$1,024,451	$1,635,793	$ 882,881

本公司於資產負債表日對關聯企業之所有權權益及表決權百分比如下：

公司名稱	102年12月31日	101年12月31日	101年1月1日
旭曜科技公司	34%	35%	35%
凌巨科技公司	-	19%	-
恆通高科公司	-	49.5%	49.5%
Jet Focus Ltd.	-	-	44%

本公司自 101 年 12 月 3 日起，經本公司判斷對凌巨科技公司具有重大影響力，故自備供出售金融資產轉列至採權益法之長期股權投資。

本公司董事會於 102 年 3 月 14 日決議，參與中華映管股份有限公司對凌巨科技公司普通股之公開收購，以每股現金 4.03 元及大同股份有限公司普通股 0.72 股為對價，處分凌巨科技公司普通股 77,834 仟股，截至 4 月 12 日收購期間屆滿日止，共處分 64,020 仟股，處分利益為 42,474 仟元。本公司董事會於 102 年 4 月 10 日決議，以每股現金 9.3 元出售凌巨科技公司私募普通股 6,818 仟股予中華映管股份有限公司，處分利益為 5,648 仟元，故自採權益法之長期股權投資重分類至備供出售金融資產。

恆通高科公司於 101 年 2 月 29 日董事會決議，基於與其他公司併購案之談判終止、中高階研發人員之離職，產品已無再研發之可能性，故決議緊縮業務範圍並精簡人力，由於所經營事業無法成就，故本公司認列其虧損至長期投資帳面金額為零，100 及 102 年度對該公司之其他應收款分別提列減損損失 405,612 仟元及 1,446 仟元，102 年度恆通高科公司償還應收款 5,354 仟元，本公司同額迴轉減損損失。恆通高科公司於 101 年 10 月 16 日第三次股東臨時會決議通過進行解散清算程序，並已於 102 年 3 月 20 日清算完結。

採用權益法之上市（櫃）公司股權投資於資產負債表日依股票收盤價計算之市價資訊如下：

公司名稱	102年12月31日	101年12月31日	101年1月1日
旭曜科技公司	$2,142,906	$1,868,421	$1,345,937
凌巨科技公司		$ 772,872	

有關本公司之關聯企業彙整性財務資訊如下：

	102年12月31日	101年12月31日	101年1月1日
總資產	$6,314,221	$18,487,785	$3,166,286
總負債	$3,392,196	$8,389,959	$ 628,463

	102年度	101年度
本年度營業收入	$ 9,362,444	$18,384,178
本年度淨利	$ 363,725	($ 535,007)
本年度綜合損益總額	$ 363,538	($ 649,853)
採用權益法之關聯企業損益份額	$ 87,895	$ 32,923

本公司設定質押作為借款擔保之投資關聯企業金額，請參閱附註三六。

(二) 投資聯合控制個體

凌陽公司於 101 年 12 月 19 日與矽統科技股份有限公司簽訂投資協議書，雙方同意增資凌陽核心科技公司（自 102 年 3 月 11 日起後更名為傳芯科技公司），以共同經營電視相關晶片之研發、銷售及服務之業務。上述增資業以 102 年 1 月 21 日為增資基準日完成變更登記。

本公司原持有傳芯科技公司 99.98%之股權，因為未按持股比例參與增資，至持股比例下降為 51.25%，然而依據投資協議書之約定，傳芯科技公司之財務及營運政策之董事會及股東會決議事項，需同時取得合資雙方同意，因此本公司對傳芯科技公司不具控制。本公司管理階層認為對傳芯科技公司僅具有重大影響，故於 102 年 1 月 21 日起，將其列為聯合控制個體，並採權益法認列聯合控制個體之權益。

本公司於與聯合控制個體權益有關之財務資訊彙總如下：

	102年12月31日	101年12月31日	101年1月1日
流動資產	$ 453,707	$ -	$ -
非流動資產	$ 22,474	$ -	$ -
流動負債	$ 208,257	$ -	$ -
非流動負債	$ -	$ -	$ -

	102年度	101年度
營業收入淨額	$353,254	$ -
營業成本	$223,841	$ -
營業費用	$263,435	$ -
營業外收入及支出	$ 1,976	$ -
所得稅費用	$ -	$ -
採用權益法認列之合資損益份額	($ 67,994)	$ -
採用權益法認列之綜合損益總額份額	($ 67,994)	$ -

十四、不動產、廠房及設備

	房屋及建築	房屋附屬設備	機器設備	試驗設備	運輸設備	生財設備	租賃改良	其他設備	未完工程	合計
成本										
101年1月1日餘額	$ 1,330,812	$ 96,182	$ 192,422	$ 267,661	$ 10,217	$ 217,749	$ 30,950	$ 8,509	$ 329,159	$ 2,483,661
增添	10,286	76,391	24,278	61,436	-	22,311	654	697	274,130	470,183
處分	-	-	(30,497)	(21,505)	-	(26,790)	(9,820)	(52)	-	(88,664)
本年度轉供投資	(51,660)	-	-	-	-	-	-	-	-	(51,660)
淨兌換差額	(5,229)	433	(279)	(3,185)	134	(5,699)	(1,653)	(335)	(16,440)	(32,253)
101年12月31日餘額	1,284,209	173,006	185,924	304,407	10,351	207,571	20,131	8,819	586,849	2,781,267
累計折舊										
101年1月1日餘額	227,330	43,345	157,581	176,856	4,945	148,271	17,824	5,304	-	781,456
折舊費用	37,155	14,999	30,121	51,082	1,311	27,387	5,488	1,654	-	169,197
本年度減少	-	-	(30,497)	(21,291)	-	(23,883)	(9,820)	(46)	-	(85,537)
本年度轉供投資	(18,316)	-	-	-	-	-	-	-	-	(18,316)
淨兌換差額	(4,550)	3,234	(225)	(2,145)	(184)	(3,448)	(1,444)	(557)	-	(9,319)
101年12月31日餘額	241,619	61,578	156,980	204,502	6,072	148,327	12,048	6,355	-	837,481
101年12月31日淨額	$ 1,042,590	$ 111,428	$ 28,944	$ 99,905	$ 4,279	$ 59,244	$ 8,083	$ 2,464	$ 586,849	$ 1,943,786
成本										
102年1月1日餘額	$ 1,284,209	$ 173,006	$ 185,924	$ 304,407	$ 10,351	$ 207,571	$ 20,131	$ 8,819	$ 586,849	$ 2,781,267
增添	-	543	15,540	164,320	-	18,856	-	788	265,398	465,445
處分	(171)	(6,408)	(121,109)	(75,413)	-	(12,379)	-	(156)	-	(215,636)
本年度轉供投資	(32,356)	-	-	-	-	-	-	-	-	(32,356)
淨兌換差額	17,945	(15,730)	(49,683)	6,025	591	10,494	(13,729)	9,703	20,587	(13,797)
102年12月31日餘額	1,269,627	151,411	30,672	399,339	10,942	224,542	6,402	19,154	872,834	2,984,923
累計折舊及減損										
102年1月1日餘額	241,619	61,578	156,980	204,502	6,072	148,327	12,048	6,355	-	837,481
認列減損損失	-	-	-	11,498	-	-	-	-	-	11,498
折舊費用	35,124	18,947	25,995	134,558	1,443	33,896	542	3,065	-	253,570
處分	(171)	(6,407)	(121,110)	(72,843)	-	(11,592)	-	(142)	-	(212,265)
本年度轉供投資	(14,597)	-	-	-	-	-	-	-	-	(14,597)
淨兌換差額	11,081	(13,553)	(35,252)	(7,779)	480	5,950	(8,306)	1,974	-	(45,405)
102年12月31日餘額	273,056	60,565	26,613	269,936	7,995	176,581	4,284	11,252	-	830,282
102年12月31日淨額	$ 996,571	$ 90,846	$ 4,059	$ 129,403	$ 2,947	$ 47,961	$ 2,118	$ 7,902	$ 872,834	$ 2,154,641

本公司之不動產、廠房及設備係以直線基礎按下列耐用年數計提折舊：

房屋及建築	8 至 56 年
房屋附屬設備	3 至 20 年
機器設備	1 至 10 年
試驗設備	1 至 5 年
運輸設備	4 至 10 年
生財設備	2 至 5 年
租賃改良	2 至 11 年
其他設備	3 至 10 年

本公司設定抵押作為借款擔保之不動產、廠房及設備金額，請參閱附註三六。

十五、投資性不動產

	投資性不動產
成　　本	
101 年 1 月 1 日餘額	$360,704
自不動產、廠房及設備轉入	51,660
淨兌換差額	(13,865)
101 年 12 月 31 日餘額	$398,499
累計折舊	
101 年 1 月 1 日餘額	($ 95,247)
折舊費用	(13,947)
本年度轉供投資	(18,316)
淨兌換差額	3,852
101 年 12 月 31 日餘額	($123,658)
101 年 1 月 1 日淨額	$265,457
101 年 12 月 31 日淨額	$274,841
成　　本	
102 年 1 月 1 日餘額	$398,499
自不動產、廠房及設備轉入	32,356
淨兌換差額	25,972
102 年 12 月 31 日餘額	$456,827
累計折舊	
102 年 1 月 1 日餘額	($123,658)
折舊費用	(12,977)
本年度轉供投資	(14,597)
淨兌換差額	(12,526)
102 年 12 月 31 日餘額	($163,758)
102 年 12 月 31 日淨額	$293,069

本公司之投資性不動產係以直線基礎按 50 年之耐用年限計提折舊。

投資性不動產公允價值係非關係人之獨立評價機構蘇州豐正資產評估事務所有限公司於各資產負債表日進行評價，該評價係採用重置成本法，其重要假設及評價之公允價值如下：

	102年12月31日	101年12月31日	101年1月1日
公允價值	$ 378,894	$ 354,065	$ 355,920
折 現 率	87.33%	89.33%	91.33%

十六、無形資產

	技術授權費	電腦軟體	專利權	商譽	專門技術	合計
成本						
101年1月1日餘額	$ 887,012	$ 251,772	$ 97,099	$ 228,221	$ 1,922	$ 1,466,026
單獨取得	37,004	165,516	-	-	-	202,520
處分	-	(14,430)	-	-	-	(14,430)
淨兌換差額	71,150	792	15,254	(1,466)	480	86,210
101年12月31日餘額	995,166	403,650	112,353	226,755	2,402	1,740,326
累計攤銷及減損損失						
101年1月1日餘額	580,967	174,584	47,200	-	1,001	803,752
本年度認列減損損失	-	-	-	196,159	-	196,159
攤銷費用	63,448	154,412	5,394	-	469	223,723
處分	-	(14,023)	-	-	-	(14,023)
淨兌換差額	87,858	(297)	-	-	508	88,069
101年12月31日餘額	732,273	314,676	52,594	196,159	1,978	1,297,680
101年12月31日淨額	$ 262,893	$ 88,974	$ 59,759	$ 30,596	$ 424	$ 442,646
成本						
102年1月1日餘額	$ 995,166	$ 403,650	$ 112,353	$ 226,755	$ 2,402	$ 1,740,326
單獨取得	74,355	21,165	1,579	-	-	97,099
處分	-	(59,665)	-	-	-	(59,665)
淨兌換差額	105	559	-	-	58	722
102年12月31日餘額	1,069,626	365,709	113,932	226,755	2,460	1,778,482
累計攤銷						
102年1月1日餘額	732,273	314,676	52,594	196,159	1,978	1,297,680
攤銷費用	145,929	52,217	6,287	-	439	204,872
處分	-	(58,841)	-	-	-	(58,841)
淨兌換差額	(198)	(172)	-	-	43	(327)
102年12月31日餘額	878,004	307,880	58,881	196,159	2,460	1,443,384
102年12月31日淨額	$ 191,622	$ 57,829	$ 55,051	$ 30,596	$ -	$ 335,098

技術授權費及專利權主要係本公司於 92 年 2 月向美商 Oak Technology 購買光儲存等內嵌式解決方案之相關專利及技術，作為開發 DVD/VCD 播放機 SoC 之產品、支付飛利浦光儲存半導體技術之設計、應用、製造、銷售與專利授權及購買視訊處理器之相關技術作為開發 DTV 之產品等。

上述有限耐用年限無形資產係以直線基礎按下列耐用年數計提攤銷費用：

技術授權費	1 至 15 年
電腦軟體	1 至 10 年
專利權	8 至 18 年
專門技術	5 年

十七、其他資產

	102年12月31日	101年12月31日	101年1月1日
預付設備款	$ 345,696	$ 2,310	$ 45,095
預付租賃款	130,578	125,495	30,991
質押定期存款	91,162	89,329	121,287
預付長期投資款	44,707	99,311	30,275
存出保證金（附註三二）	7,253	8,551	19,541
其　　他	210,813	174,385	203,683
	$ 830,209	$ 499,381	$ 450,872
流　　動	$ 232,700	$ 245,993	$ 304,158
非 流 動	597,509	253,388	146,714
	$ 830,209	$ 499,381	$ 450,872

預付租賃款係位於中國大陸之土地使用權，截至 102 年 12 月 31 日暨 101 年 12 月 31 日及 1 月 1 日止，分別為 130,578 仟元、125,495 仟元及 30,991 仟元。

十八、借　　款

(一) 短期借款

	102年12月31日	101年12月31日	101年1月1日
無擔保借款			
－週轉金借款	$ 165,151	$ 485,991	$ 943,612

銀行週轉性借款之利率於 102 及 101 年度分別為 1.9225%～2.06%及 0.770%～2.980%。

(二) 長期借款

本公司之長期借款包括：

	到 期 日	重　大　條　款	102年12月31日	101年12月31日	101年1月1日
浮動利率：					
擔保銀行借款	106.3.16	自 101 年 3 月起，每半年為一期，共分九期償還	$ 544,444	$ 700,000	$ -
無擔保信用借款	104.3.30	自 101 年 3 月起，每季為一期，共分八期償還	312,500	500,000	-
無擔保信用借款	104.3.28	自 101 年 3 月起，每季為一期，共分八期償還	156,250	250,000	-
無擔保信用借款	104.4.10	104 年 4 月到期一次還本	119,963	145,204	-
無擔保信用借款	103.4.14	103 年 4 月到期一次還本	149,953	-	-
無擔保信用借款	103.6.15	103 年 7 月到期一次還本	149,953	-	-
擔保銀行借款	104.2.28	自 101 年 2 月起，每半年為一期，共分六期償還	105,000	135,000	-
無擔保信用借款	104.2.28	自 101 年 2 月起，每半年為一期，共分六期償還	105,000	135,000	-

（接次頁）

（承前頁）

	到期日	重大條款	102年12月31日	101年12月31日	101年1月1日
無擔保信用借款	106.1.10	自102年1月起，每季為一期，共分五期償還	$ -	$ -	$ -
無擔保信用借款	101.2.28	自98年11月起，每季為一期，共分十期償還	-	-	102,500
擔保銀行借款	103.3.31	自99年3月起，每半年為一期，共分九期償還	-	-	75,500
無擔保信用借款	101.2.28	自98年2月起，每半年為一期，共分六期償還	-	-	30,000
無擔保信用借款	101.2.28	自99年1月起，每季為一期，共分十一期償還	-	-	30,000
無擔保信用借款	101.7.31	自99年1月起，每季為一期，共分十一期償還	-	-	27,000
			$1,643,063	$1,865,204	$ 265,000
流動			$ 938,447	$ 496,806	$ 265,000
非流動			704,616	1,368,398	-
			$1,643,063	$1,865,204	$ 265,000

凌陽公司依約提供房屋及建築及本公司持有之部分凌巨科技公司及旭曜科技公司股票作為上述借款之擔保品（參閱附註三六）。

截至102年12月31日暨101年12月31日及1月1日，有效年利率分別為1.64%～2.54%、1.942%～2.54%及1.7725%～2.94%。

另依借款合約規定，本公司102及101年合併財務報表皆受有流動比、債本比率及有形淨值等之限制，但不列入違約項目之考察。本公司102及101年12月31日之各項財務比率均符合合約之規定。

十九、應付帳款

	102年12月31日	101年12月31日	101年1月1日
應付帳款－因營業而發生	$ 823,034	$ 758,909	$ 767,878

本公司因營業而發生之應付帳款平均賒帳期間為30天至60天。本公司訂有財務風險管理政策，以確保所有應付款於預先約定之信用期限內償還。

二十、負債準備－流動

	102年12月31日	101年12月31日	101年1月1日
退貨及折讓	$ 23,915	$ 23,028	$ 9,059

退貨及折讓之負債準備係依歷史經驗、管理階層之判斷及其他已知原因估計可能發生之產品退回及折讓，並於相關產品出售當年度認列為營業收入之減項。

二一、其他負債

	102年12月31日	101年12月31日	101年1月1日
其他應付款			
應付薪資及獎金	$ 370,405	$ 310,606	$ 263,726
應付董監酬勞及員工紅利	74,495	1,543	47,406
應付設備款	51,249	127,786	5,838
應付勞健保	33,646	36,668	36,834
應付權利金	10,639	26,403	25,313
應付勞務費	8,542	10,308	12,352
其　　他	155,948	260,048	269,882
	$ 704,924	$ 773,362	$ 661,351
遞延收入			
政府補助（附註二九）	$ 78,831	$ -	$ -
其　　他	5,539	6,138	6,737
	$ 84,370	$ 6,138	$ 6,737
流　　動			
－其他流動負債	$ 704,035	$ 770,768	$ 660,462
－遞延收入	3,314	1,522	1,522
	$ 707,349	$ 772,290	$ 661,984
非 流 動			
－其他負債	$ 889	$ 2,594	$ 889
－遞延收入	81,056	4,616	5,215
	$ 81,945	$ 7,210	$ 6,104

二二、退職後福利計畫

(一) 確定提撥計畫

凌陽公司、凌通科技公司、宏陽科技公司、凌陽創新科技公司、凌陽多媒體公司及芯鼎科技公司適用「勞工退休金條例」之退休金制度，係屬政府管理之確定提撥退休計畫，依員工每月薪資 6%提撥退休金至勞工保險局之個人專戶。

(二) 確定福利計畫

凌陽公司、凌通科技公司、凌陽創新科技公司、凌陽多媒體公司、宏陽科技公司及芯鼎科技公司適用我國「勞動基準法」之退休金制度，係屬確定福利退休計畫。每位員工之服務年資 15 年以內者（含），每服務滿 1 年可獲得二個基數，超過 15 年者每增加 1 年可

獲得一個基數，總計最高以四十五個基數為限。員工退休金之支付，係根據服務年資及退休前 1 個月或 6 個月之平均薪資計算。本公司按員工每月薪資總額 2%提撥員工退休基金，交由勞工退休準備金監督委員會以該委員會名義存入台灣銀行之專戶。勞動部勞動基金運用局透過自行運用及委託經營方式，將計畫資產投資於國內（外）權益證券與債務證券及銀行存款等標的，惟依勞工退休基金收支保管及運用辦法規定，勞工退休基金之運用，其每年決算分配之最低收益不得低於當地銀行 2 年定期存款利率計算之收益。

本公司之計畫資產及確定福利義務現值，係由合格精算師進行精算。精算評價於衡量日之主要假設列示如下：

	102年12月31日	101年12月31日	101年1月1日
折 現 率	1.50%~1.85%	1.50%~1.63%	1.69%~1.75%
計畫資產之預期報酬率	1.20%~2.00%	1.20%~1.88%	1.20%~2.00%
薪資預期增加率	3.50%~6.25%	4.00%~6.25%	5.00%~6.25%

計畫資產之整體資產預期報酬率係根據歷史報酬趨勢以及精算師對於相關義務存續期間內，該資產所處市場之預測，並考量前述計畫資產之運用及最低收益之影響所作之估計。

有關確定福利計畫所認列之損益金額列示如下：

	102年度	101年度
當期服務成本	$ 2,727	$ 2,727
利息成本	4,811	4,807
計畫資產預期報酬	(2,578)	(3,045)
	$ 4,960	$ 4,489
依功能別彙總		
營業成本	$ 689	$ 539
推銷費用	358	327
管理費用	1,220	739
研發費用	2,693	2,884
	$ 4,960	$ 4,489

於 102 及 101 年度，本公司分別認列 37,780 仟元及 15,141 仟元精算利益及損失於其他綜合損益。截至 102 年及 101 年 12 月 31 日

止，精算損益認列於其他綜合（損）益之累積金額分別為 22,639 仟元及(15,141)仟元。

本公司因確定福利計畫所產生之義務列入合併資產負債表之金額列示如下：

	102年12月31日	101年12月31日	101年1月1日
已提撥確定福利義務之現值	$ 278,476	$ 318,964	$ 275,040
計畫資產之公允價值	(166,868)	(158,617)	(148,708)
應計退休金負債	$ 111,608	$ 160,347	$ 126,332

確定福利義務現值之變動列示如下：

	102年度	101年度
年初確定福利義務	$318,964	$275,040
當期服務成本	2,727	2,727
利息成本	4,811	4,807
精算（利益）損失	(48,026)	36,390
年底確定福利義務	$278,476	$318,964

計畫資產現值之變動列示如下：

	102年度	101年度
年初計畫資產公允價值	$158,617	$148,708
計畫資產預期報酬	2,707	2,958
精算利益（損失）	(649)	(387)
雇主提撥數	6,193	7,338
年底計畫資產公允價值	$166,868	$158,617

計畫資產之主要類別於資產負債表日公允價值之百分比係依勞動部勞動基金運用局網站公布之基金資產配置資訊為準：

	102年12月31日	101年12月31日	101年1月1日
現　　金	22.86%	24.51%	23.87%
短期票券	4.10%	9.88%	7.61%
貨幣型基金	-	0.66%	-
債　　券	9.37%	10.45%	11.45%
固定收益類	18.11%	16.28%	16.19%
權益證券	44.77%	37.43%	40.75%
其　　他	0.79%	0.79%	0.13%
	100.00%	100.00%	100.00%

本公司選擇以轉換至 IFRSs 日起各個會計期間推延決定之金額，揭露經驗調整之歷史資訊（參閱附註四）：

	102年12月31日	101年12月31日	101年1月1日
確定福利義務現值	$ 278,486	$ 318,964	$ 275,040
計畫資產公允價值	$ 166,868	$ 158,617	$ 148,708
提撥短絀	$ 111,608	$ 160,347	$ 126,332
計畫負債之經驗調整	($ 48,026)	$ 36,390	$ -
計畫資產之經驗調整	$ 649	$ 387	$ -

本公司預期於 102 及 101 年度以後 1 年內對確定福利計畫提撥分別為 4,171 仟元及 5,038 仟元。

二三、權　　益

(一) 股　　本

普通股

	102年12月31日	101年12月31日	101年1月1日
額定股數（仟股）	1,200,000	1,200,000	1,200,000
額定股本	$ 12,000,000	$ 12,000,000	$ 12,000,000

已發行之普通股每股面額為 10 元，每股享有一表決權及收取股利之權利。

額定股本中供認股權憑證、附認股權特別股或附認股權公司債行使認股權所保留之股本為 80,000 仟股。

	102年12月31日	101年12月31日	101年1月1日
已發行且已收足股款之股數（仟股）	596,910	596,910	596,910
已發行股本	$5,969,099	$5,969,099	$5,969,099

(二) 資本公積

102 及 101 年度各類資本公積餘額之調節如下：

	股票發行溢價	庫藏股票交易	合併溢額及其他	合計
101年1月1日餘額	$ 709,215	$ 71,228	$ 157,423	$ 937,866
其　他	-	-	1,258	1,258
101年12月31日餘額	$ 709,215	$ 71,228	$ 158,681	$ 939,124
102年1月1日餘額	$ 709,215	$ 71,228	$ 158,681	$ 939,124
其　他	-	-	11,055	11,055
102年12月31日餘額	$ 709,215	$ 71,228	$ 169,736	$ 950,179

資本公積中屬超過票面金額發行股票之溢額（包括以超過面額發行普通股、因合併而發行股票之股本溢價及庫藏股票交易等）得用以彌補虧損，亦得於公司無虧損時，用以發放現金股利或撥充股本，惟撥充股本時每年以實收股本之一定比率為限。

因長期股權投資、員工認股權及認股權產生之資本公積，不得作為任何用途。

(三) 保留盈餘及股利政策

依據凌陽公司章程規定，每年決算後如有盈餘，除依法繳納營利事業所得稅及彌補以往年度虧損外，應先提撥百分之十為法定盈餘公積，但法定盈餘公積已達資本總額時，不在此限。次依法令或主管機關規定提撥或迴轉特別盈餘公積後，所餘盈餘按下列方式分派之，惟盈餘提供分派之比率及股東現金股利之比率，得視當年度實際獲利及資金狀況，經股東會決議調整之：

1. 股東股息提存股本之百分之六。
2. 次就餘額提撥董事、監察人酬勞百分之一．五；及員工紅利不低於百分之一，員工紅利以股票發放時，其對象得包括符合一定條件之從屬公司員工，該一定條件由董事會訂定之。
3. 前項所餘，連同前期累積未分配盈餘為股東股利，由股東會決議股利分配數額。
4. 上述現金股利不得低於股利總數之（股東股息及股東股利）百分之十，但現金股利每股若低於 0.5 元得不予發放。

如有前一年度累積或當年度發生但當年度稅後盈餘不足提列之股東權益減項（如金融商品未實現損失及累積換算調整數等，惟庫藏股票除外），應自前一年度累積未分配盈餘提列相同數額之特別盈餘公積，並於擬撥供分派前先行扣除。

應付員工紅利及董監酬勞之估列係依當年度稅後淨利之一定比例估列。惟依本公司章程規定，應先彌補以往年度虧損，故 102 年度無需提列相關應付員工紅利及董監酬勞，101 年度為稅後虧損，故 101 年度無估列應付員工紅利及董監酬勞。年度終了後，本合併財務報告通過發布日前經董事會決議之發放金額有重大變動時，該變動

調整原提列年度費用，本合併財務報告通過發布日後若金額仍有變動，則依會計估計變動處理，於次一年度調整入帳。如股東會決議採股票發放員工紅利，股票紅利股數按決議分紅之金額除以股票公允價值決定，股票公允價值係以股東會決議日前一日之收盤價，並考量除權除息之影響為計算基礎。

凌陽公司於分配 101 年度以前之盈餘時，必須依(89)台財證(一)字第 100116 號函及金管證一字第 0950000507 號函令等相關規定，就其他股東權益減項淨額（如國外營運機構財務報表換算之兌換差額、備供出售金融資產未實現損益、現金流量避險中屬有效避險部分之避險工具利益及損失等累計餘額）提列特別盈餘公積。嗣後股東權益減項金額如有減少，可就減少金額自特別盈餘公積轉回未分配盈餘。

自 102 年起，凌陽公司依金管會於 101 年 4 月 6 日發布之金管證發字第 1010012865 號函令及「採用國際財務報導準則（IFRSs）後，提列特別盈餘公積之適用疑義問答」規定，於首次採用 IFRSs 時，應就帳列股東權益項下之未實現重估增值及累積換算調整數（利益），因選擇適用 IFRS 1 豁免項目而轉入保留盈餘部分，分別提列相同數額之特別盈餘公積；但轉換日因首次採用 IFRSs 產生之保留盈餘增加數不足提列時，得僅就因轉換採用 IFRSs 產生之保留盈餘增加數予以提列。嗣後因使用、處分或重分類相關資產時，得就原提列特別盈餘公積之比例予以迴轉分派盈餘。首次採用 IFRSs 所應提列之特別盈餘公積得於以後年度用以彌補虧損；嗣後有盈餘年度且原提列特別盈餘公積之原因消除前，應就不足數額補足提列特別盈餘公積，始得分派盈餘。（參閱(四)首次採用 IFRSs 應提列之特別盈餘公積之說明）。

法定盈餘公積應提撥至其餘額達公司實收股本總額時為止。法定盈餘公積得用以彌補虧損。公司無虧損時，法定盈餘公積超過實收股本總額 25%之部分除得撥充股本外，尚得以現金分配。

分配未分配盈餘時，除屬非中華民國境內居住者之股東外，其餘股東可獲配按股利分配日之稅額扣抵比率計算之股東可扣抵稅額。

凌陽公司分別於 102 年 6 月 11 日及 101 年 6 月 18 日舉行股東常會，決議通過 101 及 100 年度虧損撥補案如下：

	101 年度		100 年度	
	虧損撥補	每股股利（元）	虧損撥補	每股股利（元）
法定盈餘公積彌補虧損	$ 516,496	$ -	$ 23,822	$ -
迴轉特別盈餘公積	(160,474)	-	-	-

上述決議與凌陽公司 102 年 4 月 10 日及 101 年 4 月 27 日之董事會決議並無差異。

凌陽公司 103 年 3 月 24 日董事會擬議 102 年度盈虧撥補案如下：

	盈虧撥補案
法定盈餘公積彌補虧損	$119,147
迴轉特別盈餘公積	(8,116)

有關 102 年度之盈虧撥補案、員工紅利及董監酬勞尚待預計於 103 年 6 月 11 日召開之股東會決議。

有關本公司董事會通過擬議及股東會決議之員工紅利及董監酬勞資訊，請至臺灣證券交易所「公開資訊觀測站」查詢。

(四) 首次採用 IFRSs 應提列之特別盈餘公積

本公司帳列累積換算調整數轉入保留盈餘之金額為負數 18,343 仟元，故本公司依規定無須提列特別盈餘公積。

(五) 其他權益項目

1. 國外營運機構財務報表換算之兌換差額

	102年度	101年度
年初餘額	($ 84,462)	$ -
換算國外營運機構淨資產所產生之兌換差額	111,570	(84,462)
年底餘額	$ 27,108	($ 84,462)

國外營運機構淨資產自其功能性貨幣換算為本公司表達貨幣（即新台幣）所產生之相關兌換差額，係直接認列為其他綜合損益項下之國外營運機構財務報表換算之兌換差額。

2. 備供出售金融資產未實現損益

	102年度	101年度
年初餘額	$188,110	($389,877)
備供出售金融資產公允價值變動	(23,007)	541,534
處分備供出售金融資產致累計損益重分類至損益	(6,666)	(48,317)
備供出售金融資產減損之重分類調整	13,350	84,770
部分處分關聯企業而按比例將其他綜合損益重分類至損益	775	-
年底餘額	$172,562	$188,110

備供出售金融資產未實現損益係備供出售金融資產按公允價值衡量所產生之累計利益及損失，其認列於其他綜合損益，並減除當該等資產處分或減損而重分類至損益之金額。

(六) 非控制權益

	102年度	101年度
年初餘額	$ 1,557,162	$ 1,583,601
歸屬於非控制權益之份額		
本年度淨利	75,762	17,374
國外營運機構財務報表換算之兌換差額	17,864	(2,015)
備供出售金融資產未實現損益	844	378
採權益法認列之長期股權投資之確定福利之精算損益	913	(3,665)
收購子公司非控制權益	(3,582)	-
處分子公司部分權益	11,618	17,268
子公司現金股利	(58,043)	(86,575)
除列子公司	(27,676)	-
其　　他	13,761	30,796
年底餘額	$ 1,588,623	$ 1,557,162

(七) 庫藏股票

收回原因	轉讓股份予員工（仟股）	子公司持有母公司股票（仟股）	合計（仟股）
101 年 1 月 1 日及 101 年 12 月 31 日股數	4,915	3,560	8,475
102 年 1 月 1 日及 102 年 12 月 31 日股數	4,915	3,560	8,475

子公司於資產負債表日持有本公司股票之相關資訊如下：

子公司名稱	持有股數（仟股）	帳面金額	市價
102 年 12 月 31 日			
凌旭投資公司	3,560	$ 63,401	$ 40,762
101 年 12 月 31 日			
凌旭投資公司	3,560	$ 63,401	$ 32,645
101 年 1 月 1 日			
凌旭投資公司	3,560	$ 63,401	$ 35,493

凌陽公司持有之庫藏股票，依證券交易法規定不得質押，亦不得享有股利之分派及表決權等權利。

凌陽公司董事會於 103 年 2 月 26 日決議將買回之庫藏股票 4,915 仟股全數註銷，截至 103 年 3 月 24 日止，尚未辦妥變更登記。另子公司持有之凌陽公司股票視同庫藏股票處理，除不得參與凌陽公司之現金增資及無表決權外，其餘與一般股東權利相同。

(八) 全球存託憑證

凌陽公司於 90 年 3 月以現金增資及原股發行方式參與發行全球存託憑證（GDR）20,000 仟單位，於倫敦證券交易所掛牌買賣，代號為 SUPD，每單位表彰凌陽公司普通股 2 股，計發行 40,000 仟股，每單位以美金 9.57 元發行。截至 102 年 12 月底止，流通在外之 GDR 計 176 仟單位，折合普通股 352 仟股。

二四、收　　入

	102 年度	101 年度
IC 收入	$ 8,209,682	$ 8,452,013
不動產租金收入	123,709	131,921
其他收入	188,477	31,330
	$ 8,521,868	$ 8,615,264

二五、本期淨利

繼續營業單位淨損益係包含以下項目：

(一) 其他收入

	102 年度	101 年度
利息收入		
銀行存款	$ 35,402	$ 44,695
股利收入	30,247	31,644
其　　他	42,363	35,995
	$108,012	$112,334

(二) 其他利益及損失

	102 年度	101 年度
外幣兌換淨利益（損失）	$ 32,662	($ 30,265)
處分子公司利益	22,752	-
處分投資利益（損失）	60,003	(179,003)
金融資產減損迴轉利益	3,888	27,825
透過損益按公允價值衡量之金融資產損失	(10)	(1,656)
備供出售金融資產減損損失	(13,350)	(84,770)
以成本衡量之金融資產減損損失	(17,373)	(102,014)
非金融資產減損損失	(11,498)	(196,159)
其　　他	12,533	453
	$ 89,607	($565,589)

(三) 財務成本

	102 年度	101 年度
銀行借款利息	$ 37,516	$ 39,896

利息資本化相關資訊如下：

	102 年度	101 年度
利息資本化金額	$ 9,043	$ 905
利息資本化利率	2.5%	3.01%

(四) 折舊及攤銷

	102 年度	101 年度
不動產、廠房及設備	$253,570	$169,197
投資性不動產	12,977	13,947
無形資產	204,872	223,723
合　　計	$471,419	$406,867
折舊費用依功能別彙總		
營業成本	$ 25,409	$ 30,820
營業費用	241,138	152,324
	$266,547	$183,144
攤銷費用依功能別彙總		
營業成本	$ 1,521	$ 527
推銷費用	13,255	1,414
管理費用	11,880	13,608
研發費用	178,216	208,174
	$204,872	$223,723

(五) 投資性不動產之直接營運費用

	102 年度	101 年度
產生租金收入之投資性不動產之直接營運費用	$ 19,490	$ 20,614
未產生租金收入之投資性不動產之直接營運費用	127,086	93,471
	$146,576	$114,085

(六) 員工福利費用

	102 年度	101 年度
退職後福利		
確定提撥計畫	$ 66,486	$ 68,746
確定福利計畫	4,960	4,489
其他員工福利	2,150,601	2,317,943
員工福利費用合計	$ 2,222,047	$ 2,391,178

（接次頁）

（承前頁）

	102 年度	101 年度
依功能別彙總		
營業成本	$ 149,247	$ 134,313
營業費用	2,072,800	2,256,865
	$ 2,222,047	$ 2,391,178

(七) 外幣兌換（損）益

	102 年度	101 年度
外幣兌換利益總額	$119,752	$123,933
外幣兌換損失總額	(87,090)	(154,198)
淨（損）益	$ 32,662	($ 30,265)

二六、所得稅

(一) 認列於損益之所得稅

所得稅費用之主要組成項目如下：

	102年度	101年度
當期所得稅		
當期產生者	$ 55,663	$ 14,522
以前年度之調整	(90,139)	(123,606)
其　　他	323	(75)
	(34,153)	(109,159)
遞延所得稅		
當期產生者	71,350	129,740
認列於損益之所得稅費用	$ 37,197	$ 20,581

會計所得與當期所得稅費用之調節如下：

	102年度	101年度
繼續營業單位稅前淨利（損）	$165,744	($895,654)
稅前淨利按法定稅率計算之所得稅費用（17%）	$ 28,176	($152,261)
調節項目之所得稅影響數		
決定課稅所得時不可減除之費損	(213,401)	(1,806)
暫時性差異	4,247	44,847
免稅所得	(21,289)	(11,031)
未分配盈餘加徵	309	561

（接次頁）

（承前頁）

	102年度	101年度
未認列暫時性差異	$ 3,320	$ -
虧損扣抵	(6,183)	(6,495)
當期抵用之投資抵減	(381)	(889)
基本稅額應納差額	8,101	2,295
連結稅制影響數	(1,325)	(5,778)
當期所得稅	(198,426)	(130,557)
遞延所得稅		
暫時性差異	(3,608)	(2,292)
虧損扣抵	71,582	110,478
投資抵減	3,376	21,554
未認列虧損扣抵	250,989	142,022
未認列暫時性差異	-	3,057
以前年度之當期所得稅費用於本期之調整	(90,139)	(123,606)
支付國外所得稅費用	3,100	-
於其他轄區營運之子公司不同稅率之影響數	323	(75)
認列於損益之所得稅利益	$ 37,197	$ 20,581

本公司適用中華民國所得稅法之個體所適用之稅率為 17%；中國地區子公司所適用之稅率為 25%；其他轄區所產生之稅額係依各相關轄區適用之稅率計算。

由於 103 年度股東會盈餘分配情形尚具不確定性，故 102 年度未分配盈餘加徵 10%所得稅之潛在所得稅後果尚無法可靠決定。

(二) 當期所得稅資產與負債

	102年12月31日	101年12月31日	101年1月1日
當期所得稅資產			
應收退稅款（帳列其他應收款項）	$ 4,099	$ 466	$ -
當期所得稅負債			
應付所得稅	$ 51,781	$ 160,428	$ 437,553

(三) 遞延所得稅資產

本公司將若干符合互抵條件之遞延所得稅資產及負債予以互抵。

遞延所得稅資產及負債之變動如下：

102 年度

遞延所得稅資產	年初餘額	認列於損益	兌換差額	年底餘額
暫時性差異				
金融資產減損	$ 2,378	($ 2,373)	-	$ 5
未實現存貨損失	24,521	(3,028)	-	21,493
固定資產	1,100	2,700	-	3,800
未實現銷貨收入	784	(111)	-	673
兌換損（益）	(1,723)	(972)	-	(2,695)
遞延貸項	391	(102)	-	289
其　　他	2,668	7,494	-	10,162
	30,119	3,608	-	33,727
投資抵減	3,376	(3,376)	-	-
虧損扣抵	92,480	(71,641)	59	20,898
	$ 125,975	($ 71,409)	$ 59	$ 54,625

101 年度

遞延所得稅資產	年初餘額	認列於損益	兌換差額	年底餘額
暫時性差異				
金融資產減損	$ 2,448	($ 70)	$ -	$ 2,378
未實現存貨損失	9,742	14,779	-	24,521
固定資產	8,343	(7,243)	-	1,100
未實現銷貨收入	1,158	(374)	-	784
兌換損（益）	(2,563)	840	-	(1,723)
遞延貸項	739	(348)	-	391
其　　他	7,960	(5,292)	-	2,668
	27,827	2,292	-	30,119
投資抵減	24,930	(21,554)	-	3,376
虧損扣抵	202,958	(110,448)	(30)	92,480
	$ 255,715	($ 129,710)	($ 30)	$ 125,975

(四) 未認列為遞延所得稅資產之項目

	102年12月31日	101年12月31日	101年1月1日
虧損扣抵			
103 年到期	$ 26,456	$ 45,988	$ 45,988
104 年到期	608,481	566,217	529,011
105 年到期	176,188	176,188	176,188
106 年到期	755,048	755,048	755,048
107 年到期	203,951	254,294	355,686
108 年到期	435,631	435,631	521,145
109 年到期	582,665	557,761	194,452
110 年到期	920,116	867,961	120,088
111 年到期	675,599	301,464	-
112 年到期	1,486,650	-	-
	$5,870,785	$3,960,552	$2,697,606

（接次頁）

（承前頁）

	102年12月31日	101年12月31日	101年1月1日
投資抵減			
機器設備	$ -	$ 1,035	$ 1,035
研究發展支出	-	327,779	708,820
重要科技事業股東投資	-	15,093	15,093
人才培訓	-	-	21
	$ -	$ 343,907	$ 724,969
可減除暫時性差異	$ 43,932	$ 17,124	$ 49,965

(五) 未使用之虧損扣抵及免稅相關資訊

截至 102 年 12 月 31 日止，凌陽公司虧損扣抵相關資訊如下：

尚未扣抵餘額	最後扣抵年度
$ 368,313	108
517,517	109
638,831	110
538,986	111
1,297,572	112
$ 3,361,219	

截至 102 年 12 月 31 日止，凌陽創業投資公司虧損扣抵相關資訊如下：

尚未扣抵餘額	最後扣抵年度
$ 26,456	103
199,512	104
51,820	106
57,004	107
30,907	108
17,891	109
4,863	110
$388,453	

截至 102 年 12 月 31 日止，凌旭投資公司虧損扣抵相關資訊如下：

尚未扣抵餘額	最後扣抵年度
$162,198	104
41,879	106
33,437	107
9,864	108
$247,378	

截至 102 年 12 月 31 日止，凌陽創新科技公司虧損扣抵相關資訊如下：

尚未扣抵餘額	最後扣抵年度
$ 26,480	112

截至 102 年 12 月 31 日止，凌通科技公司虧損扣抵相關資訊如下：

尚未扣抵餘額	最後扣抵年度
$ 11,862	107

截至 102 年 12 月 31 日止，香港凌通公司虧損扣抵相關資訊如下：

尚未扣抵餘額	最後扣抵年度
$ 1,388	以後年度

截至 102 年 12 月 31 日止，宏陽科技公司虧損扣抵相關資訊如下：

尚未扣抵餘額	最後扣抵年度
$ 246,771	104
162,829	105
661,349	106
18,351	107
120,088	110
100,760	111
154,882	112
$1,465,030	

截至 102 年 12 月 31 日止，芯鼎科技公司虧損扣抵相關資訊如下：

尚未扣抵餘額	最後扣抵年度
$ 68,183	107
24,904	109
47,293	110
$140,380	

截至 102 年 12 月 31 日止，凌陽電通虧損扣抵相關資訊如下：

尚未扣抵餘額	最後扣抵年度
$ 13,359	105

截至 102 年 12 月 31 日止，凌陽多媒體科技公司虧損扣抵相關資訊如下：

尚未扣抵餘額	最後扣抵年度
$ 92,394	107
26,547	108
22,353	109
109,041	110
35,853	111
30,659	112
$316,847	

截至 102 年 12 月 31 日止，香港凌陽公司虧損扣抵相關資訊如下：

尚未扣抵餘額	最後扣抵年度
$ 22,006	以後年度

截至 102 年 12 月 31 日止，下列增資擴展產生之所得可享受 5 年免稅：

增資擴展案	免稅期間
凌陽公司	
第八次增資擴展新興重要策略性產業	99 年 1 月 1 日至 103 年 12 月 31 日
第十二次增資擴展新興重要策略性產業	98 年 1 月 1 日至 102 年 12 月 31 日
第十三次增資擴展新興重要策略性產業	102 年 1 月 1 日至 106 年 12 月 31 日
第十四次增資擴展新興重要策略性產業	104 年 1 月 1 日至 108 年 12 月 31 日
第十五次增資擴展新興重要策略性產業	104 年 1 月 1 日至 108 年 12 月 31 日

（接次頁）

（承前頁）

增資擴展案	免稅期間
凌通科技公司	
第三次增資擴展免徵所得稅	98 年 1 月 1 日至 102 年 12 月 31 日
第四次增資擴展免徵所得稅	99 年 1 月 1 日至 103 年 12 月 31 日
第五次增資擴展免徵所得稅	102 年 1 月 1 日至 106 年 12 月 31 日
凌陽創新科技公司	
第一次增資擴展新興重要策略性產業	98 年 1 月 1 日至 102 年 12 月 31 日
第二次增資擴展新興重要策略性產業	102 年 1 月 1 日至 106 年 12 月 31 日
宏陽科技公司	
增資擴展免徵所得稅	98 年 1 月 1 日至 102 年 12 月 31 日

(九) 兩稅合一相關資訊

	102年12月31日	101年12月31日	101年1月1日
股東可扣抵稅額帳戶餘額	$ 310,327	$ 248,248	$ 201,494

凌陽公司 102 及 101 年度均為累積虧損，故無盈餘可供分配。

依所得稅法規定，本公司分配屬於 87 年度（含）以後之盈餘時，本國股東可按股利分配日之稅額扣抵比率計算可獲配之股東可扣抵稅額。

依台財稅字第 10204562810 號規定，首次採用 IFRSs 之當年度計算稅額扣抵比率時，其帳載累積未分配盈餘應包含因首次採用國際財務報導準則產生之保留盈餘淨增加數或淨減少數。

(十) 所得稅核定情形

凌陽公司及凌陽電通科技公司截至 99 年度止之所得稅申報案件，凌通科技公司、凌陽創新科技公司、凌陽多媒體公司、凌陽管顧公司、威陽投資公司、凌旭投資公司、凌陽創業投資公司、宏陽科技公司及芯鼎科技公司截至 100 年度止之所得稅結算申報案件，業經稅捐稽徵機關核定。

二七、每股純益（損）

單位：每股元

	102 年度	101 年度
基本每股純益（損）	$ 0.09	($ 1.59)
稀釋每股純益（損）	$ 0.09	($ 1.59)

用以計算每股純益（損）之淨損益及普通股加權平均股數如下：

本年度淨利（損）

	102 年度	101 年度
歸屬於本公司業主之淨利（損）	$ 52,785	($933,609)
具稀釋作用潛在普通股之影響：		
員工認股權	-	-
用以計算稀釋每股純益（損）之淨利（損）	$ 52,785	($933,609)

股　　數

單位：仟股

	102 年度	101 年度
用以計算基本每股盈餘之普通股加權平均股數	588,435	588,435
具稀釋作用潛在普通股之影響：		
員工認股權	-	-
用以計算稀釋每股盈餘之普通股加權平均股數	588,435	588,435

二八、股份基礎給付協議

(一) 員工認股權計畫

凌陽公司於 96 年 9 月 11 日（以下簡稱 96 年認股計畫）經行政院金融監督管理委員會證券期貨局核准得於一年內發行員工認股權證 25,000 仟單位，每一單位可認購普通股一股。給予對象包含本公司符合特定條件之員工。認股權證之存續期間為 6 年，憑證持有人於發行屆滿 2 年之日起，可行使被給與之一定比例之認股權證。認股價格係發行認股權證當日凌陽公司普通股股票於台灣證券交易所之收盤價格，認股權證發行後，遇有凌陽公司普通股股份發生變動時，認股權行使價格依規定公式予以調整。截至 101 年 12 月底止，96 年認股計畫之認股權憑證已全數授予員工或消滅。

102 及 101 年度員工認股權之相關資訊如下：

員工認股權	102年度 單位（仟）	102年度 加權平均執行價格（元）	101年度 單位（仟）	101年度 加權平均執行價格（元）
年初流通在外	18,880	$38.03	19,847	$38.03
本年度註銷	(1,598)	-	(967)	-
本年度逾期	(17,282)	-	-	-
年底流通在外	-		18,880	
年底可執行	-		18,880	

上述認股權計劃之認股權單位與認股價格遇有無償配股、發放現金股利及現金增減資等之情形時，業已依照本公司員工認股權憑證發行及認股辦法調整。

截至 102 年 12 月 31 日止，流通在外之員工認股權憑證相關資訊如下：

102 年 12 月 31 日 執行價格之範圍（元）	102 年 12 月 31 日 加權平均剩餘合約期限（年）	101 年 12 月 31 日 執行價格之範圍（元）	101 年 12 月 31 日 加權平均剩餘合約期限（年）
$ -	-	$ 37.9	0.87
-	-	38.3	0.99

101 年 1 月 1 日 執行價格之範圍（元）	101 年 1 月 1 日 加權平均剩餘合約期限（年）
$ 37.9	1.87
38.3	1.99

凌陽公司股東會於 101 年 6 月 18 日決議發行限制員工權利新股總額 280,000 仟元，計發行 28,000 仟股，發行價格以新台幣 15 元為上限，授權董事會分次發行，並於決議該次發行辦法時，同時決定發行價格。截至 102 年 12 月底止，上述股東會決議發行之限制員工權利新股因未實際申報主管機關及發行，故已全數失效。

凌通科技公司

凌通科技公司分別於 96 年 7 月及 98 年 11 月經董事會決議發行員工認股權憑證 2,700 仟單位及 2,200 仟單位（以下分別簡稱「96

年認股權計畫」及「98 年認股權計畫」)，因行使是項認股權憑證而所需發行之普通股新股總數分別為 2,700 仟股及 2,200 仟股。憑證持有人分別於發行屆滿 2 年及次日之日起，可執行被授與之一定比例之認股權證，且此認股權憑證之存續期間分別為 6 年及 1 年。截至 101 年 12 月 31 日止，96 年認股計劃已全數授予員工，98 年員工認股計劃已授予員工 2,177 仟單位，業已於 99 年底前執行或註銷。

上述認股權計劃之授與情形彙總如下：

	101 年度	
	單位（仟）	加權平均行使價格（元）
員工認股權		
年初流通在外	59	$ 10.00
本年度執行	(59)	10.00
年底流通在外	-	

凌陽創新科技公司

凌陽創新科技公司於 96 年 4 月 18 日經董事會決議通過發行員工認股權憑證 2,200 仟單位（以下簡稱「96 年認股權計畫」)，每一單位可認購普通股 1 股，因行使上述認股權憑證而所需發行之普通股新股總數為 2,200 仟股，認股權憑證持有人於發行屆滿 2 年之日起，可行使認股權利，上述認股權憑證之存續期間為 6 年。截至 102 年 12 月 31 日止，96 年員工認股權計畫之認股權憑證已全數發行。

上述 102 年及 101 年 12 月 31 日員工認股權憑證之相關資訊如下：

	102 年度		101 年度	
員工認股權	單位（仟）	加權平均執行價格（元）	單位（仟）	加權平均執行價格（元）
年初流通在外	752	$ 10.90	809	$ 11.60
本年度增發	24	10.50	45	11.60
本年度行使	(298)	10.55	(102)	11.31
本年度註銷	(478)	10.50	-	-
年底流通在外	-	-	752	10.90
年底可執行	-		752	
本年度給與之認股權加權平均公允價值（元）	$ -		$ -	

截至資產負債表日，流通在外員工認股權憑證相關資訊如下：

	102年12月31日	101年12月31日	101年1月1日
執行價格之範圍（元）	$ -	$ 10.9	$ 11.6
加權平均剩餘合約期限（年）	-	0.61	1.61

限制員工權利股票

凌陽創新科技公司股東常會於 101 年 6 月 28 日決議，發行限制員工權利新股予員工，發行總額新台幣 24,000 仟元，每股面額 10 元，計 2,400 仟股，發行價格擬以每股 0 元（即無償）為發行價格，前述決議已於 102 年 6 月 28 日經金融監督管理委員會申報生效。

凌陽創新科技公司董事會於 102 年 8 月 7 日通過第一次發行限制員工權利新股總額為 10,000 仟元，每股面額 10 元，計 1,000 仟股，每股發行價格為新台幣 0 元（即無償）。本公司 102 年 8 月 15 日為給與日及發行日，給與股票之公平價值為 8.7699 元。

自獲配限制員工權利新股後，屆滿下列各既得期限仍在職，同時歷年符合年度績效考核，可分別達成既得條件之股份比例如下：

1. 於獲配限制員工權利新股期滿 2 年仍在凌陽創新科技公司任職，且符合限制員工權利新股發行辦法所訂之績效條件等綜合指標者，得既得 50%股份。
2. 於獲配限制員工權利新股期滿 3 年仍在凌陽創新科技公司任職，且符合限制員工權利新股發行辦法所訂之績效條件等綜合指標者，得既得 50%股份。

員工獲配或認購新股後未達既得條件前受限制之權利如下：

1. 既得期間員工不得將該限制員工權利新股出售、質押、轉讓、贈與他人、設定，或作其他方式之處分。
2. 既得期間該限制員工權利新股仍可參與配股、配息及現金增資認股。
3. 限制員工權利新股發行後，應立即將之交付信託且於既得條件未成就前，不得以任何理由或方式向受託人請求返還限制員工權利新股。

員工未達成既得條件時，凌陽創新科技公司將依法無償收回並予以註銷，但於既得期間獲配之股票股利及現金股利，凌陽創新科技公司無償給予員工。

芯鼎科技公司

芯鼎科技公司於 102 年 9 月給與員工認股權 5,929 仟單位，每 1 單位可認購普通股 1 仟股。給與對象包含芯鼎科技公司符合特定條件之員工。認股權之存續期間均為 6 年，憑證持有人於發行屆滿 2 年之日起，可行使被給與之一定比例之認股權。認股權行使價格為每股新台幣 10 元，認股權發行後，遇有本公司普通股股份發生變動時，認股權行使價格依規定公式予以調整。

102 年度認列之酬勞成本為 44 仟元。

	102 年度	
員工認股權	單位（仟）	加權平均行使價格（元）
年初流通在外	-	$ -
本年度給與	5,929	10
年底流通在外	5,929	10

截至 102 年 12 月 31 日止，流通在外之員工認股權相關資訊如下：

	流通在外認股權憑證			可行使認股權憑證	
行使價格範圍（元）	流通在外單位	加權平均剩餘合約期間（年）	加權平均認股價格（元）	可行使單位	加權平均認股價格（元）
$ 10	5,929	5.7	$ 10	-	$ -

芯鼎科技公司於 102 年度給與之員工認股權使用 Black-Scholes 評價模式，評價模式所採用之參數如下：

給與日股權價值	3.25 元
行使價格	10 元
預期波動率	31.89%
預期存續期間	4.375 年
預期股利率	-
無風險利率	1.67%

二九、政府補助

凌陽成芯公司於 102 年 8 月取得建造廠房用地之政府補助人民幣 16,390 仟元（折合新台幣 79,213 仟元）。該金額已列為遞延收入，並於相關資產耐用年限內轉列損益。102 年度認列收益 1,745 仟元。

三十、處分子公司

如附註十三(二)所述，本公司對傳芯科技公司因喪失控制而認定為處分，其相關資訊如下：

(一) 對喪失控制之資產及負債之分析

	102年1月21日
流動資產	
現金及約當現金	$ 1,168
其他應收款	1
預付款項	7,562
非流動資產	
存出保證金	360
流動負債	
應付款項	(20)
處分之淨資產	$ 9,071

(二) 處分子公司之利益

	102年度
喪失控制日剩餘投資之公允價值	$204,998
喪失控制日之非控制權益	22,724
現金增資	(195,899)
處分之淨資產	(9,071)
處分利益	$ 22,752

(三) 如附註四(四)2.所述，本公司對 Global Techplus 公司、Great Prosperous Corp.及深圳恒陽創鼎公司已分別於 102 年 9 月、10 月及 12 月完成清算，其相關資訊如下：

清算子公司之損失

	102年度
子公司清算退回股款	$ 6,722
子公司淨資產	(11,410)
處分損失	($ 4,688)

處分利益包含於 102 年 1 月 1 日至上述公司清算前之營業利益。

三一、非現金交易

本公司於 102 年度應付設備款減少用以取得設備金額為 76,537 仟元，本公司於 101 年度應付設備款減少及其他應收款－關係人減少用以取得設備金額分別為 1,705 仟元及 24,504 仟元。本公司於 102 年度應付費用減少用以取得無形資產金額為 17,462 仟元，本公司於 101 年度應付費用增加及其他應收款－關係人減少用以取得無形資產金額分別為 19,484 仟元及 14,520 仟元。

三二、營業租賃協議

(一) 本公司為承租人

營業租賃係承租土地及廠房，租賃期間為 2 至 8 年。所有租賃期間超過 5 年之營業租賃均包括每 5 年依市場租金行情檢視條款。於租賃期間終止時，本公司對租賃土地並無優惠承購權。

凌陽公司

凌陽公司以營業租賃方式向科學工業園區管理局承租四筆土地，租約分別於 104 年 7 月、109 年 12 月（二筆）及 110 年 12 月到期，依租約規定，期滿時凌陽公司得續約，惟科學工業園區管理局得依規定調整租金，目前每年租金由 7,929 仟元調漲至 8,034 仟元，凌陽公司已提供質押定期存款 6,000 仟元（帳列其他非流動資產）作為抵押之擔保品。

前述租約於未來年度應給付最低租金列示如下：

	102年12月31日	101年12月31日	101年1月1日
1 年 內	$ 8,034	$ 7,929	$ 7,929
超過 1 年但不超過 5 年	20,910	23,879	27,122
超過 5 年	12,250	16,776	21,462
	$ 41,194	$ 48,584	$ 56,513
因營業租賃合約所支付存出保證金	$ 296	$ 296	$ 296

凌陽創新科技公司

凌陽創新科技公司以營業租賃方式向科學工業園區管理局承租辦公室，租約分別於 102 年 12 月及 105 年 12 月到期，依租約規定，期滿時凌陽創新科技公司得續約，惟科學工業園區管理局得依規定調整租金，目前每年租金約為 9,961 仟元。

前述租約於未來年度應給付最低租金列示如下：

	102年12月31日	101年12月31日	101年1月1日
1 年 內	$ 9,961	$ 9,961	$ 10,081
超過 1 年但不超過 5 年	38,840	13,506	23,467
	$ 48,801	$ 23,467	$ 33,548
因營業租賃合約所支付存出保證金	$ 1,660	$ 1,660	$ 2,490

凌通科技公司

凌通科技公司以營業租賃方式向科學工業園區管理局承租土地，合約於 109 年 12 月到期，依租約規定，期滿時凌通科技公司得續約，惟科學工業園區管理局得依規定調整租金，目前每年租金約為 1,474 仟元，凌通科技公司已提供質押定期存款 1,356 仟元（帳列其他非流動資產）作為抵押之擔保品。

前述租約於未來年度應給付最低租金列示如下：

	102年12月31日	101年12月31日	101年1月1日
1 年 內	$ 1,474	$ 1,474	$ 1,356
超過 1 年但未超過 5 年	5,896	5,896	5,424
5 年以上	2,948	4,422	5,424
	$ 10,318	$ 11,792	$ 12,204

宏陽科技公司

宏陽科技公司以營業租賃方式向遠見科技股份有限公司承租辦公室，租約於 104 年 8 月到期，期滿得續約，租金按月支付，並得依規定調整租金，目前每年租金為 2,760 仟元。宏陽科技公司與遠見科技股份有限公司租約已於 102 年 11 月提前解約。

前述租約於未來年度應給付最低租金列示如下：

	102年12月31日	101年12月31日	101年1月1日
1 年 內	$ -	$ 2,760	$ 4,551
超過1年但未超過5年	-	4,485	-
	$ -	$ 7,245	$ 4,551
因營業租賃合約所支付存出保證金	$ -	$ 460	$ 1,472

芯鼎科技公司

芯鼎科技公司以營業租賃方式向鑫明企業股份有限公司及鑫海股份有限公司承租辦公室，租約分別於 105 年 2 月及 105 年 2 月到期，期滿得續約，目前每年租金分別為 1,688 仟元及 1,274 仟元。

前述租約於未來年度應給付最低租金列示如下：

	102年12月31日	101年12月31日	101年1月1日
1 年 內	$ 2,962	$ 2,827	$ 2,827
超過1年但未超過5年	3,455	6,125	471
5年以上	-	-	-
	$ 6,417	$ 8,952	$ 3,298
因營業租賃合約所支付存出保證金	$ 521	$ 521	$ 521

(二) 本公司為出租人

營業租賃係出租本公司所擁有之投資性不動產，租賃期間為 1 至 5 年。所有營業租賃合約均包含承租人於行使續租權時，依市場租金行情調整租金之條款。承租人於租賃期間結束時，對該不動產不具有優惠承購權。

截至 102 年及 101 年 12 月 31 日以及 101 年 1 月 1 日止，本公司因營業租賃合約所收取之保證金分別為 21,143 仟元、18,737 仟元及 15,547 仟元。

不可取消營業租賃之未來最低租賃給付總額如下：

	102年12月31日	101年12月31日	101年1月1日
1 年 內	$ 104,105	$ 69,743	$ 112,954
超過1年但不超過5年	95,915	40,075	127,997
	$ 200,020	$ 109,818	$ 240,951

三三、資本風險管理

本公司進行資本管理以確保集團內各企業能夠於繼續經營之前提下，藉由將債務及權益餘額最適化，以使股東報酬極大化。

本公司資本結構係由本公司之淨債務（即借款減除現金及約當現金）及歸屬於本公司業主之權益（即股本、資本公積、保留盈餘及其他權益項目）組成。

本公司不須遵守其他外部資本規定。

三四、金融工具

(一) 公允價值之資訊

1. 非按公允價值衡量之金融工具

除下表所列外，本公司管理階層認為非按公允價值衡量之金融資產及金融負債之帳面金額趨近其公允價值：

	102 年 12 月 31 日		101 年 12 月 31 日	
	帳面金額	公允價值	帳面金額	公允價值
金融資產				
以成本衡量之金融資產	$ 311,448	$ -	$ 216,080	$ -
無活絡市場之債券投資	-	-	14,520	-

	101 年 1 月 1 日	
	帳面金額	公允價值
金融資產		
以成本衡量之金融資產	$353,037	$ -

2. 認列於合併資產負債表之公允價值衡量

本公司以公允價值衡量之金融資產及金融負債，其衡量方式依照公允價值可觀察程度分為第一至三級：

(1) 第一級公允價值衡量係指以來自活絡市場相同資產或負債之公開報價（未經調整）。

(2) 第二級公允價值衡量係指除第一級之公開報價外，以屬於該資產或負債直接（亦即價格）或間接（亦即由價格推導而得）可觀察之輸入值推導公允價值。

(3) 第三級公允價值衡量係指評價技術係非以可觀察市場資料為基礎之資產或負債之輸入值（不可觀察之輸入值）推導公允價值。

102 年 12 月 31 日

	第一級	第二級	第三級	合計
透過損益按公允價值衡量之金融資產				
國內上市櫃可轉換公司債	$ 7,994	$ -	$ -	$ 7,994
備供出售金融資產				
基金受益憑證	$ 1,125,889	$ -	$ -	$ 1,125,889
國內上市（櫃）有價證券	1,035,887	-	-	1,035,887
國外上市（櫃）有價證券	7,456	-	-	7,456
合計	$ 2,169,232	$ -	$ -	$ 2,169,232

101 年 12 月 31 日

	第一級	第二級	第三級	合計
備供出售金融資產				
基金受益憑證	$ 1,064,889	$ -	$ -	$ 1,064,889
國內上市（櫃）有價證券	644,140	-	-	644,140
合計	$ 1,709,029	$ -	$ -	$ 1,709,029

101 年 1 月 1 日

	第一級	第二級	第三級	合計
透過損益按公允價值衡量之金融資產				
國內上市櫃可轉換公司債	$ 44,644	$ -	$ -	$ 44,644
備供出售金融資產				
基金受益憑證	$ 1,035,219	$ -	$ -	$ 1,035,219
國內上市（櫃）有價證券	1,146,115	-	-	1,146,115
合計	$ 2,181,334	$ -	$ -	$ 2,181,334

102 及 101 年度無第一級與第二級公允價值衡量間移轉之情形。

3. 衡量公允價值所採用之評價技術及假設

具標準條款與條件並於活絡市場交易之金融工具，其公允價值係參照市場報價決定。

(二) 金融工具之種類

	102年12月31日	101年12月31日	101年1月1日
金融資產			
透過損益按公允價值衡量			
持有供交易	$ 7,994	$ -	$ 44,644
放款及應收款（註1）	5,968,877	6,002,402	6,260,794
備供出售金融資產（註2）	2,480,680	1,925,109	2,534,371
金融負債			
以攤銷後成本衡量（註3）	2,854,821	3,308,617	2,232,506

註1：餘額係包含現金及約當現金、無活絡市場之債券投資、應收票據及帳款、其他應收款及存出保證金等以攤銷後成本衡量之放款及應收款。

註2：餘額係包含分類為備供出售之以成本衡量金融資產。

註3：餘額係包含短期借款、應付帳款、一年內到期之長期借款、長期借款及存入保證金等以攤銷後成本衡量之金融負債。

(三) 財務風險管理目的與政策

本公司主要金融工具包括權益及債務投資、應收帳款、應付帳款及借款。本公司之財務管理部門係為各業務單位提供服務，統籌協調進入國內與國際金融市場操作，藉由依照風險程度與廣度分析暴險之內部風險報告監督及管理本公司營運有關之財務風險。該等風險包括市場風險（包含匯率風險、利率風險及其他價格風險）、信用風險及流動性風險。

財務管理部門每季對本公司之董事會提出報告。

1. 市場風險

本公司之營運活動使本公司承擔之主要財務風險為外幣匯率變動風險（參閱下述(1)）以及利率變動風險（參閱下述(2)）。

(1) 匯率風險

本公司之現金流入與流出，有一部分係以外幣為之，故有部分自然避險之效果；本公司匯率風險之管理，以避險為目的，不以獲利為目的。

匯率風險管理策略為定期檢視各種幣別資產及負債之淨部位，並對該淨部位進行風險管理；規避匯率風險工具之選擇，係以避險成本與避險期間為考量，目前以舉借外幣負債為主要規避匯率風險之工具。

本公司於資產負債表日非功能性貨幣計價之貨幣性資產與貨幣性負債帳面金額（包含合併財務報告中已沖銷之非功能性貨幣計價之貨幣性項目）如下：

	102年12月31日	101年12月31日	101年1月1日
資　　產			
美　　金	$ 64,585	$ 60,472	$ 65,352
人 民 幣	43,497	650	453
日　　圓	328	550	638
港　　幣	102	112	169
英　　鎊	3	456	460
歐　　元	2	35	95
負　　債			
美　　金	57,938	42,040	36,427
歐　　元	300	-	2
人 民 幣	30	147	187
日　　圓	25	-	-
港　　幣	-	20	10
英　　磅	-	-	5

敏感度分析

本公司主要受到美金及人民幣匯率波動之影響。

下表詳細說明當新台幣（功能性貨幣）對美金及人民幣之匯率增加及減少 1 元時，本公司之敏感度分析。敏感度分析係考量流通在外之美金及人民幣貨幣性項目，並將其期末之換算以匯率變動 1 元予以調整。敏感度分析之範圍包括現金及約當現金、應收票據及帳款、其他應收款、

應付帳款、其他應付款及存入保證金。下表之負數係表示當新台幣相對美金及人民幣升值 1 元時，將使稅後淨利減少之金額；當新台幣相對於美金及人民幣貶值 1 元時，其對稅後淨利之影響將為同金額之正數。

	美金之影響	
	102年度	101年度
損益	($ 6,647)	($ 18,432)

	人民幣之影響	
	102年度	101年度
損益	($ 43,467)	($ 503)

(2) 利率風險

因本公司內之個體同時以固定及浮動利率借入資金，因而產生利率暴險。本公司藉由維持一適當之固定及浮動利率組合來管理利率風險。本公司定期評估避險活動，使其與利率觀點及既定之風險偏好一致，以確保採用最符合成本效益之避險策略。

本公司於資產負債表日受利率暴險之金融資產及金融負債帳面金額如下：

	102年12月31日	101年12月31日	101年1月1日
具公允價值利率風險			
一金融資產	$ 2,471,805	$ 3,113,088	$ 2,814,688
一金融負債	-	340,788	776,912
具現金流量利率風險			
一金融資產	1,946,114	1,464,435	2,077,914
一金融負債	1,808,214	2,010,407	431,700

敏感度分析

下列敏感度分析係依非衍生工具於資產負債表日之利率暴險而決定。對於浮動利率負債，其分析方式係假設資產負債表日流通在外之負債金額於報導期間皆流通在外。集團內部向主要管理階層報告利率時所使用之變動率為利

率增加或減少 0.125%，此亦代表管理階層對利率之合理可能變動範圍之評估。

若利率增加／減少 0.125%，在所有其他變數維持不變之情況下，本公司 102 年度之稅前淨利將增加／減少 172 仟元及 101 年度之稅前淨損將減少／增加 682 仟元。

(3) 其他價格風險

本公司因上市櫃權益證券投資及基金受益憑證而產生價格暴險。該投資非持有供交易而係屬策略性投資。本公司並未積極交易該等投資。

下列敏感度分析係依資產負債表日之權益價格暴險進行。

若權益價格上漲／下跌 1%，102 及 101 年度稅後其他綜合損益將因持有備供出售投資之公允價值變動分別增加／減少 21,692 仟元及 17,090 仟元。

2. 信用風險

信用風險係指交易對方拖欠合約義務而造成集團財務損失之風險。截至資產負債表日，本公司可能因交易對方未履行義務造成財務損失之最大信用風險暴險主要係來自於合併資產負債表所認列之金融資產帳面金額。

為減輕信用風險，本公司管理階層指派專責團隊負責授信額度之決定、授信核准及其他監控程序以確保逾期應收款項之回收已採取適當行動。此外，本公司於資產負債表日會逐一複核應收款項之可回收金額以確保無法回收之應收款項已提列適當減損損失。據此，本公司管理階層認為本公司之信用風險已顯著減少。

另因流動資金之交易對方係財務體質穩健之金融機構，故該信用風險係屬有限。

應收帳款之對象涵蓋眾多客戶，分散於不同產業及地理區域。本公司持續地針對應收帳款客戶之財務狀況進行評估。

截至 102 年及 101 年 12 月 31 日以及 101 年 1 月 1 日止，前五大客戶之應收帳款餘額占本公司合併應收帳款餘額之百分比分別為 46%、50%及 54%，其餘應收帳款之信用集中風險相對並不重大。

3. 流動性風險

本公司係透過管理及維持足夠部位之現金及約當現金以支應整體營運並減輕現金流量波動之影響。本公司管理階層監督銀行融資額度使用狀況並確保借款合約條款之遵循。

銀行借款對本公司而言係為一項重要流動性來源。截至 102 年及 101 年 12 月 31 日以及 101 年 1 月 1 日止，本公司未動用之未動用之融資額度，參閱下列(2)融資額度之說明。

(1) 流動性及利率風險表

下表詳細說明本公司已約定還款期間之非衍生金融負債剩餘合約到期分析，其係依據本公司最早可能被要求還款之日期，並以金融負債未折現現金流量編製，其包括利息及本金之現金流量。

102 年 12 月 31 日

	加權平均有效利率（%）	要求即付或短於 1 個月	1 至 3 個月	3 個月至 1 年	1 至 5 年	5 年以上
非衍生金融負債						
無附息負債	-	$ 231,691	$ 1,083,645	$ 68,120	$ 35,425	$ -
浮動利率工具	2.06~2.98	999	201,528	389,028	996,767	-
固定利率工具	0.80~2.54	-	155,982	15,935	-	147,003
		$ 232,690	$ 1,441,155	$ 473,083	$ 1,032,192	$ 147,003

101 年 12 月 31 日

	加權平均有效利率（%）	要求即付或短於 1 個月	1 至 3 個月	3 個月至 1 年	1 至 5 年	5 年以上
非衍生金融負債						
無附息負債	-	$ 260,470	$ 536,602	$ 89,434	$ 14,457	$ -
浮動利率工具	1.94~2.54	1,746	107,778	389,028	1,223,194	-
固定利率工具	0.77~2.98	272,889	199,015	150,549	-	147,246
		$ 535,105	$ 843,395	$ 629,011	$ 1,237,651	$ 147,246

101 年 1 月 1 日

	加權平均有效利率（%）	要求即付或短於 1 個月	1 至 3 個月	3 個月至 1 年	1 至 5 年	5 年以上
非衍生金融負債						
無附息負債	-	$ 150,081	$ 702,313	$ 39,505	$ 6,616	$ -
浮動利率工具	1.59~2.77	246	208,000	-	-	-
固定利率工具	0.98~2.71	381,172	88,100	277,896	-	209,834
		$ 531,499	$ 998,413	$ 317,401	$ 6,616	$ 209,834

(2) 融資額度

	102年12月31日	101年12月31日	101年1月1日
尚未動用之銀行借款額度，按一定期間及需求			
－已動用金額	$ 1,804,392	$ 2,332,040	$ 589,100
－未動用金額	2,518,663	2,430,920	2,087,700
	$ 4,323,055	$ 4,762,960	$ 2,676,800

三五、關係人交易

(一) 營業收入

關係人類別	102年度	101年度
關聯企業	$ 35,829	$ 30,032
合資企業	30,049	-
	$ 65,878	$ 30,032

本公司對關係人銷貨價格條件係參考成本與市價行情，由雙方議定，對關係人之收款期間與一般客戶相當。

(二) 進　　貨

關係人類別	102年度	101年度
關聯企業	$ -	$ 1,210

本公司對關係人進貨價格條件係參考成本與市價行情，由雙方議定，對關係人之付款期間與一般客戶相當。

(三) 營業費用

關係人類別	102年度	101年度
合資企業	$ 48,973	$ -
關聯企業	-	6,496
	$ 48,973	$ 6,496

(四) 營業外收入及利益

關係人類別	102年度	101年度
合資企業	$ 19,841	$ -
關聯企業	7,420	9,501
	$ 27,261	$ 9,501

本公司與關係人間之租賃契約，其有關租金之決定及收取方式，與一般租賃相當。

(五) 應收關係人款項

關係人類別	102年12月31日	101年12月31日	101年1月1日
合資企業	$ 5,608	$ -	$ -
關聯企業	5,474	5,334	9,077
	$ 11,082	$ 5,334	$ 9,077

流通在外之應收關係人款項未收取保證。101 年 12 月 31 日及 1 月 1 日及應收關係人款項分別提列備抵呆帳 48,400 仟元及 51,130 仟元。

(六) 其他應收款

關係人類別	102年12月31日	101年12月31日	101年1月1日
關聯企業	$ 50	$ 53	$ 2,376
合資企業	2,330	-	-
	$ 2,380	$ 53	$ 2,376

本公司就 101 年度應收恆通高科公司之利息及租金等款項 9,715 仟元提列減損損失。

(七) 其他流動負債

關係人類別	102年12月31日	101年12月31日	101年1月1日
合資企業	$ 18,394	$ -	$ -
關聯企業	-	-	16
	$ 18,394	$ -	$ 16

(八) 遞延收入（含流動及非流動）

關係人類別	102年12月31日	101年12月31日	101年1月1日
關聯企業	$ 1,698	$ 2,297	$ 2,897

(九) 取得之不動產、廠房及設備

關係人類別	取得價款	
	102年度	101年度
合資企業	$ 133	$ -
關聯企業	-	24,569
	$ 133	$ 24,569

(十) 取得之無形資產

關係人類別	取得價款	
	102年度	101年度
關聯企業	$ -	$ 3,187

(十一) 處分不動產、廠房及設備

關係人類別	102年度		101年度	
	處分價款	處分（損）益	處分價款	處分（損）益
合資企業	$ 2,392	$ 270	$ -	$ -

(十二) 處分無形資產

關係人類別	102年度		101年度	
	處分價款	處分（損）益	處分價款	處分（損）益
合資企業	$ 291	$ 21	$ -	$ -

(十三) 對關係人之資金貸與

關係人類別	102年12月31日	101年12月31日	101年1月1日
其他應收款			
關聯企業	$ -	$ 362,460	$ 400,000

關係人類別	102年度	101年度
利息收入		
關聯企業	$ 1,465	$ 6,259

本公司提供長期放款，其利率為 1.475%～1.655%。

(十四) 背書保證

關係人類別	102年12月31日	101年12月31日	101年1月1日
關聯企業	$ -	$ -	$ 30,000

(十五) 主要管理階層薪酬

	102年度	101年度
薪資	$ 59,707	$ 56,402
董監事酬勞	3,736	3,774
員工紅利	-	1,414
	$ 63,443	$ 61,590

董事及其他主要管理階層之薪酬係由薪酬委員會依照個人績效及市場趨勢決定。

三六、質抵押之資產

本公司下列資產已質押或抵押作為長期借款、應付商業本票、購料額度、海關通關、營業租賃及所得稅行政救濟作為無欠稅證明之擔保品：

	102年12月31日	101年12月31日	101年1月1日
房屋及建築－淨額	$ 712,876	$ 732,696	$ 752,516
旭曜科技公司股票	468,526	423,640	-
質押定期存款（帳列其他資產，包含流動及非流動）	91,162	89,329	121,287
子公司持有凌陽公司股票	38,752	31,025	33,743
凌巨科技公司股票	-	171,327	-
	$1,311,316	$1,448,017	$ 907,546

三七、外幣金融資產及負債之匯率資訊

本公司具重大影響之外幣金融資產及負債資訊如下：

	102 年 12 月 31 日		101 年 12 月 31 日		101 年 1 月 1 日	
	外幣	匯率	外幣	匯率	外幣	匯率
金融資產						
貨幣性項目						
美金	$ 64,585	29.805	$ 60,472	29.040	$ 65,352	30.275
人民幣	43,497	4.919	650	4.660	453	4.805
日圓	328	0.284	550	0.336	638	0.391
港幣	102	3.843	112	3.747	169	3.897
英鎊	3	49.28	456	46.83	460	46.73
歐元	2	41.09	35	38.49	95	39.18
非貨幣性項目						
美金	500	29.805	500	29.040	500	30.275
歐元	510	41.09	510	38.49	894	39.18
金融負債						
貨幣性項目						
美金	57,938	29.805	42,040	29.040	36,427	30.275
歐元	300	41.09	-	38.49	2	39.18
人民幣	30	4.919	147	4.660	187	4.805
日圓	25	0.284	-	-	2	0.391
港幣	-	-	20	3.747	10	3.897
英鎊	-	-	-	-	5	46.73

三八、附註揭露事項

(一) 重大交易事項及(二)轉投資事業相關資訊：

1. 資金貸與他人。(附表一)
2. 為他人背書保證。(附表二)
3. 期末持有有價證券情形。(附表三)

4. 累積買進或賣出同一有價證券之金額達新臺幣三億元或實收資本額百分之二十以上。(附表四)

5. 取得不動產之金額達新臺幣三億元或實收資本額百分之二十以上。(附表五)

6. 其他：母子公司間及各子公司間之業務關係及重要交易往來情形及金額。(附表六)

7. 被投資公司資訊。(附表七)

(三) 大陸投資資訊：

1. 大陸被投資公司名稱、主要營業項目、實收資本額、投資方式、資金匯出入情形、持股比例、本期損益及認列之投資損益、期末投資帳面金額、已匯回投資損益及赴大陸地區投資限額。(附表八)

2. 與大陸被投資公司直接或間接經由第三地區所發生下列之重大交易事項，及其價格、付款條件、未實現損益：(附表九)

(1) 進貨金額及百分比與相關應付款項之期末餘額及百分比。

(2) 銷貨金額及百分比與相關應收款項之期末餘額及百分比。

(3) 財產交易金額及其所產生之損益數額。

(4) 票據背書保證或提供擔保品之期末餘額及其目的。

(5) 資金融通之最高餘額、期末餘額、利率區間及當期利息總額。

(6) 其他對當期損益或財務狀況有重大影響之交易事項，如勞務之提供或收受等。

三九、<u>營運部門財務資訊</u>

本公司之營運決策者用以分配資源及評量部門績效係著重於產品別之資訊，而每一產品皆具有相類似之經濟特性，且透過統一集中之銷售方式銷售，故本公司則彙總為單一營運部門報導。另本公司提供給營運決策者複核之部門資訊，其衡量基礎與財務報表相同，故 102 及 101 年度應報導之部門收入及營運結果可參照 102 及 101 年度之合併綜合損益表;102 年暨 101 年 12 月 31 日及 1 月 1 日應報導之部門資產可參照 102 年暨 101 年 12 月 31 日及 1 月 1 日之合併資產負債表。

(一) 主要產品及勞務之收入

本公司繼續營業單位之主要產品及勞務之收入分析如下：

	102年度	101年度
IC 收入	$ 8,209,682	$ 8,452,013
不動產租金收入	123,709	131,921
其他收入	188,477	31,330
	$ 8,521,868	$ 8,615,264

(二) 地區別資訊

本公司主要於二個地區營運－亞洲與台灣。

本公司來自外部客戶之繼續營業單位收入依營運地點區分與非流動資產按資產所在地區分之資訊列示如下：

	來自外部客戶之收入		非流動資產		
	102年度	101年度	102年12月31日	101年12月31日	101年1月1日
亞洲	$ 6,392,935	$ 6,205,170	$ 1,506,260	$ 822,237	$ 651,616
台灣	2,124,476	2,406,681	1,276,548	1,671,231	1,738,320
其他	4,457	3,413	-	-	-
	$ 8,521,868	$ 8,615,264	$ 2,782,808	$ 2,493,468	$ 2,389,936

非流動資產不包括分類為待出售非流動資產、金融工具、遞延所得稅資產、退職後福利資產以及保險合約產生之資產。

(三) 主要客戶資訊

凌陽公司及子公司來自單一客戶之收入達本公司收入淨額之10%以上者如下：

	102年度	101年度
客戶 A	$ 1,167,008	$ 1,405,721
客戶 B	1,055,385	1,152,118
客戶 C	1,033,683	884,685

四十、首次採用國際財務報導準則

(一) IFRSs 資訊之編製基礎

本公司 102 年度合併財務報告係為首份 IFRSs 年度合併財務報告，其編製基礎除了遵循附註四說明之重大會計政策外，本公司亦遵循 IFRS 1「首次採用國際財務報導準則」之規定。

(二) 轉換至 IFRSs 之影響

轉換至 IFRSs 後，對本公司之合併資產負債表暨合併綜合損益表之影響如下：

1. 101 年 1 月 1 日合併資產負債表項目之調節

	中華民國一般公認會計原則	影響金額	IFRSs	說明
資產				
應收票據及帳款－淨額	$ 1,331,576	$ 9,059	$ 1,340,635	5(2)
遞延所得稅資產－流動	37,179	(37,179)	-	5(1)
其他流動資產	138,749	57,870	196,619	5(7)、(10)
採權益法之長期股權投資	885,569	(2,688)	882,881	5(11)
固定資產淨額／不動產、廠房及設備	1,649,559	52,646	1,702,205	5(9)
投資性不動產	-	265,457	265,457	5(8)
無形資產－淨額	676,915	(14,641)	662,274	5(7)及(10)
出租資產－淨額	363,197	(363,197)	-	5(8)
遞延費用及其他	102,553	138	102,691	5(7)及(9)、(10)
遞延所得稅資產	218,536	37,179	255,715	5(1)
負債				
應付費用及其他流動負債	606,110	16,005	622,115	5(2)、(3)及(12)
應計退休金負債	101,877	28,374	130,251	5(4)
權益				
資本公積－合併溢額及其他	950,022	(792,599)	157,423	5(5)
累積換算調整數／國外營運機構財務報表換算之兌換差額	90,505	(90,505)	-	5(6)
金融商品未實現損益／備供出售金融資產未實現損益	(1,190,315)	800,438	(389,877)	-
未分配盈餘（累積虧損）	(23,822)	62,297	38,475	5(3)、(4)、(5)、(6)及(11)
少數股權／非控制股權	1,602,967	(19,366)	1,583,601	5(5)

2. 101 年 12 月 31 日合併資產負債表項目之調節

	中華民國一般公認會計原則	影響金額	IFRSs	說明
資產				
應收票據及帳款－淨額	$ 1,372,094	$ 23,028	$ 1,395,122	5(2)
遞延所得稅資產－流動	58,629	(58,629)	-	5(1)
其他流動資產	145,395	21,904	167,299	5(7)及(10)

（接次頁）

（承前頁）

	中華民國一般公認會計原則	影響金額	IFRSs	說明
採權益法之長期股權投資	$ 2,650,691	($ 1,014,898)	$ 1,635,793	5(11)及(13)
固定資產淨額／不動產、廠房及設備	1,943,055	731	1,943,786	5(8)
投資性不動產	-	274,841	274,841	5(8)
無形資產－淨額	558,783	(116,137)	442,646	5(7)及(10)
出租資產－淨額	277,883	(277,883)	-	5(8)
遞延費用及其他	50,234	(5,503)	44,731	5(7)及(9)、(10)
遞延所得稅資產	67,346	58,629	125,975	5(1)
負債				
應付費用及其他流動負債	750,827	42,957	793,784	5(2)、(3)及(12)
應計退休金負債	102,421	61,619	164,040	5(4)
權益				
資本公積－合併溢額及其他	936,212	(777,531)	158,681	5(5)、(12)及(13)
累積換算調整數／國外營運機構財務報表換算之兌換差額	3,155	(87,617)	(84,462)	5(6)
累積虧損	(676,970)	(226,420)	(903,390)	5(3)、(4)、(5)、(6)及(11)
少數股權／非控制股權	1,565,376	(8,214)	1,557,162	5(5)

3. 101 年度合併綜合損益表項目之調節

	中華民國一般公認會計原則	影響金額	IFRSs	說明
營業費用	$ 3,702,877	$ 1,969	$ 3,704,846	5(3)及(4)
處分固定資產淨損	1,200	(1,200)	-	-
處分無形資產淨損	407	(407)	-	-
其他收益及費損				
採權益法認列之關聯企業及合資損益之淨額	33,622	(699)	32,923	5(11)
處分投資淨益（損）	76,424	(255,427)	(179,003)	5(5)、(12)及(13)
兌換淨損	28,513	1,752	30,265	5(6)
其他綜合損益				
國外營運機構財務報表換算之兌換差額	-	-	(86,477)	-
備供出售金融資產未實現評價利益	-	-	578,365	-
確定福利精算損失	-	-	(15,141)	5(4)
採用權益法認列之關聯企業其他綜合損益之份額	-	-	(20,602)	-

註：依我國一般公認會計原則，國外營運機構財務報表換算之兌換差額及備供出售金融資產未實現評價損益直接列於股東權益項下，轉換至 IFRSs 後，應改列為其他綜合損益下表達。

4. IFRS 1 之豁免選項

IFRS 1「首次採用國際財務報導準則」係說明當企業首次採用 IFRSs 作為編製合併財務報告之基礎時應遵循之程序。依據該準則，本公司應建立 IFRSs 下之會計政策，且追溯適用該等會計政策以決定轉換至 IFRSs 日（101 年 1 月 1 日）之初始合併資產負債表，該準則對追溯適用之原則提供若干豁免選項。本公司採用之主要豁免選項說明如下：

認定成本

本公司於轉換至 IFRSs 日對不動產、廠房及設備以及無形資產係依 IFRSs 採成本模式衡量，並追溯適用相關規定。

企業合併

本公司對轉換至 IFRSs 日前發生之企業合併，選擇不予追溯適用 IFRS 3「企業合併」。因此，於 101 年 1 月 1 日合併資產負債表中，過去企業合併所產生之商譽、納入本公司之相關資產、負債及非控制權益仍依 100 年 12 月 31 日按先前一般公認會計原則所認列之金額列示。

上述豁免亦適用於本公司過去取得之投資關聯企業。

股份基礎給付交易

本公司對所有在轉換至 IFRSs 日前已給與並已既得之股份基礎給付交易，選擇豁免追溯適用 IFRS 2「股份基礎給付」之規定。

員工福利

本公司選擇將員工福利計畫有關之所有未認列累積精算損益於轉換至 IFRSs 日認列於保留盈餘。此外，本公司選擇以轉

換至 IFRSs 日起各個會計期間推延決定之金額，揭露經驗調整之歷史資訊。

累積換算差異數

本公司於轉換至 IFRSs 日選擇將國外營運機構財務報表換算之兌換差額認定為零，並於該日認列於保留盈餘。後續處分任何國外營運機構之損益則排除轉換至 IFRSs 日之前所產生之換算差異數，但包含該日以後產生之換算差異數。

上述豁免選項對本公司之影響已併入以下「5.轉換至 IFRSs 之重大調節說明」中說明。

5. 轉換至 IFRSs 之重大調節說明

本公司依中華民國一般公認會計原則所採用之會計政策與依 IFRSs 編製合併財務報表所採用之會計政策二者間存在之重大差異如下：

(1) 中華民國一般公認會計原則下，遞延所得稅資產於評估其可實現性後，認列相關備抵評價金額。轉換至 IFRSs 後，僅當所得稅利益很有可能實現時始認列為遞延所得稅資產，不再使用備抵評價科目。

此外，中華民國一般公認會計原則下，遞延所得稅資產及負債依其相關資產或負債之分類劃分為流動或非流動項目，無相關之資產或負債者，依預期迴轉期間之長短劃分為流動或非流動項目。轉換至 IFRSs 後，遞延所得稅資產及負債一律分類為非流動項目。

101 年 12 月 31 日及 1 月 1 日，本公司遞延所得稅資產重分類至非流動資產之金額分別為 58,629 仟元及 37,179 仟元。

(2) 我國一般公認會計原則下，銷貨退回及折讓係依經驗估計可能發生之產品退回及折讓，於產品出售當年度列為銷貨收入之減項，並認列備抵退回及折讓作為應收帳款之減項；轉換為 IFRSs 後，原帳列備抵退回及折讓係因過去事

件所產生之現時義務，且金額及時點均具有不確定性，故重分類為負債準備。

101 年 12 月 31 日及 1 月 1 日，本公司備抵退回及折讓重分類至負債準備之金額分別為 23,028 仟元及 9,059 仟元。

(3) 員工福利－短期可累積帶薪假

中華民國一般公認會計原則下，短期支薪假給付未有明文規定，通常於實際支付時入帳。轉換至 IFRSs 後，對於可累積支薪假給付，應於員工提供勞務而增加其未來應得之支薪假給付時認列費用。

101 年 12 月 31 日及 1 月 1 日，本公司因短期可累積帶薪假之會計處理調整分別增加應付費用 19,928 仟元及 17,555 仟元。另 101 年度薪資費用調整增加 2,373 仟元。

(4) 員工福利－確定福利退休金計畫之精算損益

中華民國一般公認會計原則下，首次適用財務會計準則公報第 18 號「退休金會計處理準則」所產生之未認列過渡性淨給付義務應按預期可獲得退休金給付在職員工之平均剩餘服務年限，採直線法加以攤銷並列入淨退休金成本。轉換至 IFRSs 後，由於不適用 IAS 19「員工福利」之過渡規定，未認列過渡性淨給付義務相關影響數應一次認列並調整保留盈餘。

中華民國一般公認會計原則下，精算損益係採用緩衝區法按可獲得退休金給付在職員工之平均剩餘服務年限攤銷認列於損益項下。轉換至 IFRSs 後，依照 IAS 19「員工福利」規定精算之確定福利計畫精算損益將選擇立即認列於其他綜合損益項下，於權益變動表認列入保留盈餘，後續期間不予重分類至損益。

101 年 12 月 31 日及 1 月 1 日，本公司因依 IAS 19「員工福利」之規定重新精算確定福利計畫，並依 IFRS 1「首次採用國際財務報導準則」規定，分別調整增加應計退休

金負債 61,619 仟元及 28,374 仟元。另 101 年度退休金成本調整增加 2,740 仟元，其他綜合損益減少 15,141 仟元。

(5) 子公司之資本公積－員工認股權／子公司之資本公積－認股權，關聯企業之資本公積－員工認股權／關聯企業之資本公積－認股權，投資關聯企業／子公司發行新股，投資公司／母公司未按持股比例認購之會計處理暨資本公積－長期股權投資之調整

中華民國一般公認會計原則下，子公司發行員工認股權所認列之資本公積－員工認股權，於合併財務報告中係按母公司持股比例表達為母公司之股東權益。

轉換至 IFRSs 後，子公司之權益中非直接或間接歸屬於母公司之部分係為非控制權益。

中華民國一般公認會計原則下，被投資公司非屬股本及保留盈餘之股東權益發生增減，投資公司應將該增減數按持有股份比例調整「長期股權投資」及長期股權投資所產生之其他股東權益調整項目。

轉換至 IFRSs 後，當關聯企業發生非其他綜合損益及損益之變動且不影響投資公司對其持股比例時，投資公司係將所有權益變動均按持股比例認列。

中華民國一般公認會計原則下，被投資公司增發新股而投資公司未按持股比例認購，致投資比例發生變動，而使投資公司所投資之股權淨值發生增減者，其增減數應調整「資本公積－長期股權投資」及「長期股權投資」。

轉換至 IFRSs 後，關聯企業發行新股時，投資公司若未按持股比例認購，致使持股比例發生變動，並因而使投資之股權淨值發生增減時，其增減數調整資本公積及採用權益法之投資。惟若未按持股比例認購或取得致使對關聯企業之所有權權益減少者，於其他綜合損益中所認列與該關聯企業有關之金額按減少比例重分類，其會計處理之基礎係與關聯企業若直接處分相關資產或負債所必須遵循之

基礎相同。此外，依台灣證券交易所發布之「我國採用 IFRSs 問答集」，不符合 IFRSs 規定或未涉及公司法及經濟部相關函令之資本公積項目，應於轉換日進行相關調整。

本公司依台灣證券交易所發布之「我國採用 IFRSs 問答集」規定，無須追溯調整會計處理，僅將資本公積－長期股權投資轉列保留盈餘。截至 101 年 1 月 1 日，本公司資本公積－長期股權投資因上述調節調整減少 116,628 仟元。

中華民國一般公認會計原則下，子公司發行員工認股權所認列之資本公積－員工認股權，於合併財務報告中係按母公司持股比例表達為母公司之股東權益。轉換至 IFRSs 後，子公司之權益中非直接或間接歸屬於母公司之部分係為非控制權益。101 年 12 月 31 日及 1 月 1 日，本公司資本公積－長期股權投資因上述分別調節調整增加 17,631 仟元及 15,619 仟元。

(6) 中華民國一般公認會計原則下，判斷功能性貨幣之各項指標係採綜合研判。轉換至 IFRSs 後，國際會計準則第 21 號「匯率變動之影響」規定於判斷功能性貨幣時，應優先考量主要指標，再以次要指標佐證功能性貨幣之判斷。101 年 12 月 31 日及 1 月 1 日，本公司累積換算調整數分別調整增加 20,095 仟元及 18,343 仟元。另 101 年度兌換損失調整增加 1,752 仟元。

(7) 中華民國一般公認會計原則下，遞延費用帳列其他資產項下。轉換至 IFRSs 後，應將遞延費用依性質重分類至無形資產及預付費用。101 年 12 月 31 日及 1 月 1 日，本公司將遞延費用依性質重分類至無形資產分別為 14,327 仟元及 20,177 仟元；重分類至預付費用分別為 19,556 仟元及 55,035 仟元。

(8) 中華民國一般公認會計原則下，營業上供出租用途之不動產係帳列其他資產。轉換至 IFRSs 後，為賺取租金收入或

資產增值或兩者兼具，而由所有者所持有之不動產，應列為投資性不動產。因此重分類前述目的持有之不動產至投資性不動產。101 年 12 月 31 日及 1 月 1 日，本公司重分類前述目的持有之不動產至投資性不動產分別為 274,842 仟元及 265,457 仟元；重分類至不動產、廠房及設備金額分別為 3,041 仟元及 97,742 仟元。

(9) 中華民國一般公認會計原則下，購置設備之預付款通常列為固定資產項下之預付設備款。轉換至 IFRSs 後，購置設備之預付款通常列為預付款項，並依實現該資產之預期，將預付款項分類為流動資產或非流動資產。101 年 12 月 31 日及 1 月 1 日，本公司重分類預付設備款至預付款項－非流動金額分別為 0 元及 45,094 仟元。

(10) 中華民國一般公認會計原則下，所持有之土地使用權分類為無形資產。轉換至 IFRSs 後，土地使用權係屬國際會計準則第 17 號「租賃」之適用範圍，應予單獨列為預付租賃款。101 年 12 月 31 日及 1 月 1 日，本公司重分類無形資產－土地使用權至預付租賃款－流動金額分別為 715 仟元及 733 仟元；重分類至預付租賃款－非流動金額分別為 28,380 仟元及 30,256 仟元。

(11) 本公司採權益法評價之關聯企業亦配合本公司轉換至 IFRSs 進行分析及調節。投資關聯企業之主要調節包括員工福利、退休金調整及匯率變動之影響等。101 年 12 月 31 日及 1 月 1 日，分別調整減少金額為 4,959 仟元及 2,688 仟元。101 年度採權益法認列之投資淨益調整減少 699 仟元。

(12) 依我國一般公認會計原則規定，若因認列被投資公司之虧損，致對被投資公司之淨投資為負數，即使投資公司未擔保被投資公司之債務或未意圖繼續支持該被投資公司，但若有充分之證據顯示被投資公司將於未來短期內回復獲利，投資公司將繼續認列損失。轉換至 IFRSs 後，若因認列被投資公司之虧損，致對被投資公司之淨投資為負數，

除非投資公司有法定或推定之義務需代被投資公司償付，否則應停止按權益法認列損失，即使有充分之證據顯示被投資公司將於未來短期內回復獲利亦然。截至 101 年 1 月 1 日，本公司調整其他流動負債－長期投資股權貸餘金額為 10,609 仟元。本公司於 101 年 8 月處分被投資公司 Jet Focus 股票，因本公司已於 101 年 1 月 1 日調整其他流動負債－長期投資股權貸餘 10,609 仟元及資本公積－長期股權投資金額 13,056 仟元至期初保留盈餘，故須迴轉本年度處分被投資公司 Jet Focus 之處分投資利益，截至 101 年度處分投資利益調整減少 21,799 仟元。

(13) 依我國一般公認會計原則規定，取得重大影響力時，追溯至期初開始，調整投資成本與股權淨值間之差額。轉換至 IFRSs 後，取得重大影響力時，始計算投資成本與股權淨值間之差額，原帳列投資依當日之公允價值轉列為採權益法之投資，所產生之處分投資損益認列於損益中。本公司已於 101 年 12 月 3 日調整採權益法之長期股權投資減少金額為 1,034,066 仟元，截至 101 年度處分投資損失調整增加 233,628 仟元。

6. 現金流量表之重大調整說明

依中華民國一般公認會計原則之規定，利息之收付及股利之收取通常分類為營業活動，股利之支付則列為融資活動，並要求採間接法編製之現金流量表應補充揭露利息費用之付現金額。依 IAS 7「現金流量表」之規定，利息及股利收付之現金流量應單獨揭露，且應以各期一致之方式分類為營業、投資或籌資活動。因此，依 IFRSs 之規定，本公司 101 年度利息收現數 43,807 仟元與股利收現數 31,644 仟元應單獨揭露。

除此之外，依 IFRSs 之合併現金流量表與依中華民國一般公認會計原則之合併現金流量表並無對本公司有其他重大影響差異。

凌陽科技股份有限公司及子公司

資金貸與他人

民國 102 年 1 月 1 日至 12 月 31 日

附表一

單位：除另註明者外，係新台幣仟元

編號	貸出資金之公司	貸與對象	往來項目	是否為關係人	本期最高餘額	期末餘額	實際動支金額	利率區間	資金貸與性質	業務往來金額	有短期融通資金必要之原因	提列備抵呆帳金額	擔保品名稱	擔保品價值	對個別對象資金貸與限額	資金貸與總限額
0	凌陽公司	凌陽電通科技公司	其他應收款	是	$ 400,400	$ 161,400	$ 161,400	1.655%	註一	$ -	註二	$ -	—	$ -	$ 438,844（註十）	$ 877,689（註十一）
0	凌陽公司	恆通高科公司	其他應收款	是	362,460	-（註十三）	-	1.655%	註一	-	註三	-	—	-	438,844（註十）	877,689（註十一）
1	上海凌陽科技有限公司	深圳市恒陽創鼎公司	其他應收款	是	9,515	-	-	3.3%	註一	-	註四	-	—	-	25,595（註十）	51,190（註十一）
1	上海凌陽科技有限公司	縱橫壹旅遊科技（成都）有限公司	其他應收款	是	9,164	-	-	3.3%	註一	-	註五	-	—	-	25,595（註十）	51,190（註十一）
1	上海凌陽科技公司	凌陽成芯（成都）有限公司	其他應收款	是	10,080	-	-	3.3%	註一	-	註六	-	—	-	179,165（註十二）	204,760（註十二）
1	上海凌陽科技有限公司	北京凌陽愛普科技有限公司	其他應收款	是	6,873	6,873	6,873	3.3%	註一	-	註七	-	—	-	25,595（註十）	51,190（註十一）
1	上海凌陽科技有限公司	凌陽利華科技（深圳）有限公司	其他應收款	是	21,994	21,994	21,994	3.3%	註一	-	註八	-	—	-	179,165（註十二）	204,760（註十二）
1	凌陽成芯（成都）有限公司	縱橫壹旅遊科技（成都）有限公司	其他應收款	是	2,422	-	-	2.2751%	註一	-	註九	-	—	-	18,633（註十）	37,267（註十一）

註　一：係有短期融通資金必要者。

註　二：凌陽公司提供資金予凌陽電通公司以供其償還借款。

註　三：凌陽公司提供資金予恆通高科公司以供其營運所需。

註　四：上海凌陽科技公司提供資金予深圳市恒陽創鼎公司以供其營運所需。

註　五：上海凌陽科技公司提供資金予縱橫壹旅遊公司以供其營運所需。

註　六：上海凌陽科技公司提供資金予凌陽成芯（成都）有限公司以供其營運所需。

註　七：上海凌陽科技公司提供資金予北京凌陽愛普科技有限公司以供其營運所需。

註　八：上海凌陽科技公司提供資金予凌陽利華科技（深圳）有限公司以供其營運所需。

註　九：凌陽成芯（成都）有限公司提供資金予縱橫壹旅遊公司以供其營運所需。

註　十：有短期融通資金必要者，凌陽公司、上海凌陽科技有限公司及凌陽成芯（成都）有限公司對單一企業資金貸與不得超過當年度淨值之 5%。

註十一：有短期融通資金必要者，凌陽公司、上海凌陽科技有限公司及凌陽成芯（成都）有限公司資金貸與總額不超過當年度淨值之 10%。

註十二：有短期融通資金必要者，因為上海凌陽科技公司之母公司直接或間接持股達百分之百之子公司，其資金貸予總額以不超過上海凌陽公司淨值百分之四十為限，個別貸予金額以不超過本公司淨值百分之三十五為限。

註十三：102 年度恆通高科公司以現金償還借款 5,354 仟元，本公司予以迴轉備抵減損損失 5,354 仟元。恆通高科公司已於 3 月 20 日清算完結，故本期期末餘額為零。

凌陽科技股份有限公司及子公司

為他人背書保證

民國 102 年 1 月 1 日至 12 月 31 日

附表二

單位：除另予註明者外，為新台幣仟元

編號	背書保證者公司名稱	被背書保證對象		對單一企業背書保證限額	本期最高背書保證餘額	期末背書保證餘額	實際動支金額	以財產擔保之背書保證金額	累計背書保證金額佔最近期財務報表淨值之比率（%）	背書保證最高限額	屬母公司對子公司背書保證	屬子公司對母公司背書保證	屬對大陸地區背書保證
		公司名稱	關係										
0（註一）	凌陽公司	凌陽成芯（成都）有限公司	3（註三）	$ 877,689（註五）	$ 682,640	$ 679,565	$ 679,565	$ -	7.74	$1,755,378（註六）	是	否	是
0（註一）	凌陽公司	凌陽電通科技公司	2（註二）	877,689（註五）	220,000	-	-	-	-	1,755,378（註六）	是	否	否
0（註一）	凌陽公司	縱橫壹旅遊科技（成都）有限公司	3（註三）	877,689（註五）	58,460	58,460	58,460	-	0.67	1,755,378（註六）	是	否	是
0（註一）	凌陽公司	宏陽科技公司	2（註二）	877,689（註五）	47,342	43,671	43,671	-	0.50	1,755,378（註六）	是	否	否
0（註一）	凌陽公司	凌通科技公司	3（註三）	877,689（註五）	27,126	13,563	13,563	-	0.15	1,755,378（註六）	是	否	否
0（註一）	凌陽公司	凌陽創新科技公司	2（註二）	877,689（註五）	17,564	8,782	8,782	-	0.10	1,755,378（註六）	是	否	否
0（註一）	凌陽公司	芯鼎科技公司	1（註四）	877,689（註五）	12,701	6,350	6,350	-	0.07	1,755,378（註六）	是	否	否
0（註一）	凌陽公司	上海凌陽科技有限公司	3（註三）	877,689（註五）	149,575	-	-	-	-	1,755,378（註六）	是	否	是

註一：發行人。

註二：直接持有普通股股權超過百分之五十之子公司。

註三：母公司與子公司持有普通股股權合併計算超過百分之五十之被投資公司。

註四：直接持有之子公司。

註五：本公司對單一企業背書保證不得超過當年度淨值之 10%。

註六：本公司背書保證總額不得超過當年度淨值之 20%。

凌陽科技股份有限公司及子公司

期末持有有價證券情形

民國 102 年 12 月 31 日

附表三

單位：除另予註明者外，為新台幣仟元

持有之公司	有價證券種類及名稱	有價證券種類及名稱	帳列科目	帳列科目 股或單位數（仟）	帳列科目 帳面金額	帳列科目 持股比率%	帳列科目 市價或淨值	帳列科目 說明
凌陽公司	大同股份有限公司股票	—	備供出售金融資產－非流動	46,094	$ 381,201	2	$ 381,201	註二
	遠見科技公司股票	本公司之法人董事	備供出售金融資產－非流動	11,756	213,966	13	213,966	註二
	凌巨科技公司股票	—	備供出售金融資產－非流動	13,814	128,470	3	128,470	註二
	錸德科技公司股票	—	備供出售金融資產－非流動	5,000	25,248	-	25,248	註二
	聯華電子公司股票	—	備供出售金融資產－非流動	1,968	24,300	-	24,300	註二
	兆豐國際寶鑽貨幣市場基金	—	備供出售金融資產－流動	13,197	161,468	-	161,468	註三
	摩根富林明JF第一貨幣市場基金	—	備供出售金融資產－流動	2,729	40,505	-	40,505	註三
	中國高收益點心債券基金	—	備供出售金融資產－流動	464	5,056	-	5,056	註三
	第一金全家福貨幣市場基金	—	備供出售金融資產－流動	290	50,560	-	50,560	註三
	統一強棒貨幣市場基金	—	備供出售金融資產－流動	1,851	30,234	-	30,234	註三
	台新大眾貨幣市場基金	—	備供出售金融資產－流動	2,178	30,227	-	30,227	註三
	元大寶來得寶貨幣市場基金	—	備供出售金融資產－流動	2,564	30,120	-	30,120	註三
	群益安穩貨幣市場基金	—	備供出售金融資產－流動	1,911	30,122	-	30,122	註三
	瀚亞精選組合債券基金	—	備供出售金融資產－流動	1,150	14,580	-	14,580	註三
	摩根富林明亞洲總合高收益債券基金	—	備供出售金融資產－流動	1,249	14,381	-	14,381	註三
	保德信貨幣市場基金	—	備供出售金融資產－流動	4	67	-	67	註三
	中經合全球創業投資公司股票	—	以成本衡量之金融資產	600	6,000	11	6,000	註一
	德邦創業投資公司股票	—	以成本衡量之金融資產	356	3,556	7	3,556	註一
凌旭投資公司	佳能企業公司股票	—	備供出售金融資產－非流動	5,274	99,151	1	99,151	註二
	熱映光電公司股票	—	備供出售金融資產－非流動	2,435	67,928	7	67,928	註二
	凌陽科技公司股票	母公司	備供出售金融資產－非流動	3,560	40,762	1	40,762	註二及四
	錸德科技公司股票	—	備供出售金融資產－非流動	833	4,208	-	4,208	註二
	天瀚科技公司股票	—	備供出售金融資產－非流動	60	275	-	275	註二
	可成公司股票	—	備供出售金融資產－流動	15	2,903	-	2,903	註二
	泰鼎公司股票	—	備供出售金融資產－流動	20	768	-	768	註二
	富蘭克林華美貨幣市場基金	—	備供出售金融資產－流動	1,994	20,097	-	20,097	註三
	華頓平安貨幣基金	—	備供出售金融資產－流動	445	5,022	-	5,022	註三
	統一強棒貨幣市場基金	—	備供出售金融資產－流動	431	7,040	-	7,040	註三
	京元電公司股票	—	備供出售金融資產－流動	40	818	-	818	註三
	元大寶來金球不動證券化基金	—	備供出售金融資產－流動	763	8,148	-	8,148	註三

（接次頁）

（承前頁）

持有之公司	有價證券種類及名稱	有價證券種類及名稱	帳列科目	帳列科目				
				股或單位數（仟）	帳面金額	持股比率%	市價或淨值	說明
凌旭投資公司	精英電腦公司股票	—	備供出售金融資產－流動	60	$ 1,023	-	$ 1,023	註二
	健策精密公司股票	—	備供出售金融資產－流動	10	807	-	807	註二
	愛之味公司股票	—	備供出售金融資產－流動	100	920	-	920	註二
	台通公司股票	—	備供出售金融資產－流動	25	1,041	-	1,041	註二
	寶成公司股票	—	備供出售金融資產－流動	20	891	-	891	註二
	鴻海公司股票	—	備供出售金融資產－流動	50	4,000	-	4,000	註二
	南亞電路板公司股票	—	備供出售金融資產－流動	10	373	-	373	註二
	皇翔公司股票	—	備供出售金融資產－流動	15	801	-	801	註二
	裕隆公司股票	—	備供出售金融資產－流動	42	2,268	-	2,268	註二
	興農公司股票	—	備供出售金融資產－流動	330	5,511	-	5,511	註二
	冠軍公司股票	—	備供出售金融資產－流動	50	655	-	655	註二
	介面光電公司股票	—	備供出售金融資產－流動	25	575	-	575	註二
	榮創能源科技公司股票	—	備供出售金融資產－流動	20	1,262	-	1,262	註二
	美祿科技公司股票	—	以成本衡量之金融資產	1,295	13,940	10	13,940	註一
	晶遠光學公司股票	—	以成本衡量之金融資產	426	4,136	2	4,136	註一
	天才視野資訊公司股票	—	以成本衡量之金融資產	600	3,676	5	3,676	註一
	凌日科技公司股票	—	以成本衡量之金融資產	304	3,040	19	3,040	註一
	虹晶科技公司股票	—	以成本衡量之金融資產	250	786	-	786	註一
	錦華資訊科技公司股票	—	以成本衡量之金融資產	373	671	6	671	註一
	明騰工業公司股票	—	以成本衡量之金融資產	4,272	-	7	-	註一
	唯特科技公司股票	—	以成本衡量之金融資產	1,500	-	5	-	註一
	勝捷光電公司股票	—	以成本衡量之金融資產	8	-	-	-	註一
	友輝－可轉債	—	透過損益按公允價值衡量之金融資產－流動	20	2,000	-	2,000	註二
	中國電器－可轉債	—	透過損益按公允價值衡量之金融資產－流動	30	2,994	-	2,994	註二
	中華航空－可轉債	—	透過損益按公允價值衡量之金融資產－流動	30	3,000	-	3,000	註二
Russell Holdings Limited	Aruba Networks, Inc.股票	—	備供出售金融資產－非流動	10	US$ 184 仟元	-	US$ 184 仟元	註二
	Innobridge Venture Fund I LP	—	以成本衡量之金融資產	-	US$ 1,353 仟元	-	US$ 1,353 仟元	註一
	AsiaTech Taiwan Venture, L.P.	—	以成本衡量之金融資產	-	US$ 245 仟元	5	US$ 245 仟元	註一
	Aicent, Inc.股票	—	以成本衡量之金融資產	500	US$ 250 仟元	1	US$ 250 仟元	註一
	VisualOn Inc.股票	—	以成本衡量之金融資產	377	US$ 131 仟元	3	US$ 131 仟元	註一

（接次頁）

（承前頁）

持有之公司	有價證券種類及名稱	有價證券種類及名稱	帳列科目	帳列科目				
				股或單位數（仟）	帳面金額	持股比率%	市價或淨值	說明
Russell Holdings Limited	Innobridge international Inc.股票	—	以成本衡量之金融資產	4,000	US$ 53 仟元	15	US$ 53 仟元	註一
	Synerchip 股票	—	以成本衡量之金融資產	6,452	US$ - 仟元	12	US$ - 仟元	註一
	Ortega Info System, Inc.股票	—	以成本衡量之金融資產	2,557	US$ - 仟元	-	US$ - 仟元	註一
	Ether Precision Inc.股票	—	以成本衡量之金融資產	1,250	US$ - 仟元	1	US$ - 仟元	註一
	OZ Optics Limited 股票	—	以成本衡量之金融資產	1,000	US$ - 仟元	8	US$ - 仟元	註一
	Asia B2B on Line Inc.股票	—	以成本衡量之金融資產	1,000	US$ - 仟元	3	US$ - 仟元	註一
凌陽創業投資公司	佳能企業公司股票	—	備供出售金融資產－非流動	3,783	$ 71,139	1	$ 71,139	註二
	京元電子公司股票	—	備供出售金融資產－非流動	2,441	49,913	-	49,913	註二
	Aruba Networks, Inc.股票	—	備供出售金融資產－非流動	4	1,985	-	1,985	註二
	天瀚科技公司股票	—	備供出售金融資產－非流動	351	1,618	1	1,618	註二
	富蘭克林華美貨幣市場基金	—	備供出售金融資產－流動	4,999	50,387	-	50,387	註三
	第一金全家福貨幣市場基金	—	備供出售金融資產－流動	290	50,570	-	50,570	註三
	元大寶來投信萬泰貨幣基金	—	備供出售金融資產－流動	1,352	20,024	-	20,024	註三
	Eurocharmo Holding Co., Ltd. 股票	—	以成本衡量之金融資產	601	30,000	1	30,000	註一
	精拓科技公司股票	—	以成本衡量之金融資產	1,811	20,734	4	20,734	註一
	天才視野資訊公司股票	—	以成本衡量之金融資產	750	15,000	6	15,000	註一
	美祿科技公司股票	—	以成本衡量之金融資產	1,303	14,025	10	14,025	註一
	賽微科技公司股票	—	以成本衡量之金融資產	1,521	13,691	18	13,691	註一
	晶遠光學公司股票	—	以成本衡量之金融資產	419	6,243	2	6,243	註一
	虹晶科技公司股票	—	以成本衡量之金融資產	550	1,729	1	1,729	註一
	勝捷光電公司股票	—	以成本衡量之金融資產	49	-	-	-	註一
	明騰工業公司股票	—	以成本衡量之金融資產	5,000	-	8	-	註一
	金揚資訊公司股票	—	以成本衡量之金融資產	1,900	-	10	-	註一
	eWave System, Inc.股票	—	以成本衡量之金融資產	1,833	-	22	-	註一
	唯特科技公司股票	—	以成本衡量之金融資產	1,000	-	4	-	註一
	東捷資訊服務公司股票	—	以成本衡量之金融資產	51	-	-	-	註一
	華文網公司股票	—	以成本衡量之金融資產	9	-	-	-	註一
	VenGlobal International Fund	—	以成本衡量之金融資產	1	-	3	-	註一

（接次頁）

（承前頁）

持有之公司	有價證券種類及名稱	有價證券種類及名稱	帳列科目	帳列科目				
				股或單位數（仟）	帳面金額	持股比率%	市價或淨值	說明
上海凌陽科技有限公司	廣發貨幣 B 基金	—	備供出售金融資產－流動	1,662	RMB 1,662 仟元	-	RMB 1,662 仟元	註三
	重郵信科通信技術有限公司	—	以成本衡量之金融資產	-	RMB 19,177 仟元	3	RMB 19,177 仟元	註一
威陽投資公司	精英電腦公司股票	—	備供出售金融資產－非流動	315	$ 5,368	-	$ 5,368	註二
凌通科技公司	元大寶來萬泰貨幣市場基金	—	備供出售金融資產－流動	2,577	38,158	-	38,158	註三
	聯邦貨幣市場基金	—	備供出售金融資產－流動	3,130	40,402	-	40,402	註三
	富蘭克林華美貨幣市場基金	—	備供出售金融資產－流動	1,499	15,108	-	15,108	註三
	中國信託華盈貨幣市場基金	—	備供出售金融資產－流動	2,790	30,033	-	30,033	註三
宏陽科技公司	台新 1699 貨幣市場基金	—	備供出售金融資產－流動	1,898	25,076	-	25,076	註三
	元大寶來萬泰貨幣市場基金	—	備供出售金融資產－流動	1,964	29,088	-	29,088	註三
	第一金台灣貨幣市場基金	—	備供出售金融資產－流動	1,343	20,058	-	20,058	註三
	元大寶來得寶貨幣市場基金	—	備供出售金融資產－流動	1,281	15,046	-	15,046	註三
	安泰 ING 貨幣市場基金	—	備供出售金融資產－流動	377	6,018	-	6,018	註三
	保德信貨幣市場基金	—	備供出售金融資產－流動	519	8,021	-	8,021	註三
芯鼎科技公司	富蘭克林華美貨幣市場基金	—	備供出售金融資產－流動	11,956	120,512	-	120,512	註三
凌陽創新科技公司	Advanced NuMicro Systems, Inc.股票	—	以成本衡量之金融資產	2,000	8,243	9	8,243	註一
	Advanced Silicon SA 股票	—	以成本衡量之金融資產	1,000	15,391	10	15,391	註一
	元大寶來萬泰貨幣市場基金	—	備供出售金融資產－流動	5,451	80,723	-	80,723	註三
	兆豐國際寶鑽貨幣市場基金	—	備供出售金融資產－流動	7,426	90,859	-	90,859	註三
	元大寶來得寶貨幣市場基金	—	備供出售金融資產－流動	2,554	30,005	-	30,005	註三

註一：係按 102 年 12 月底帳面價值列示。

註二：係按 102 年 12 月底收盤價計算。

註三：係按 102 年 12 月底基金淨值計算。

註四：上述有價證券於 102 年 12 月底凌旭投資公司將市價 38,752 仟元之凌陽公司股票設質及凌陽公司將帳面價值 468,526 仟元之旭曜公司股票設質外，餘無提供質押、擔保或其他依約定而受限制使用者。

凌陽科技股份有限公司及子公司

累積買進或賣出同一有價證券之金額達新臺幣三億元或實收資本額百分之二十以上

民國 102 年 1 月 1 日至 12 月 31 日

附表四

單位：除另予註明者外，係新台幣仟元

買、賣之公司	有價證券種類及名稱	帳列科目	交易對象	關係	期初		買入		賣出				期末	
					單位數（仟）	金額	單位數（仟）	金額	單位數（仟）	售價	帳面成本	處分（損）益	單位數（仟）	金額
凌陽公司	凌巨科技公司	採權益法之長期股權投資	中華映管股份有限公司	—	84,652	$ 725,158（註一）	-	$ -	70,838	$ 646,256（註四）	$ 570,995	$ 54,011（註三）	13,814	$ 128,470（註二）
	—	—	VenturePlus Group（註五）	子公司	-	-	-	-	-	-	-	-	-	-

註一：係採權益法之長期股權投資期初金額。

註二：係含評價利益後之期末金額，因凌陽公司持有凌巨公司之股票，因喪失重大影響力轉列至備供出售金融資產－非流動。

註三：係含資本公積及累積換算調整數之處分利益。

註四：係包含現金 319,447 仟元及大同股票 326,809 仟元。

註五：係本公司採權益法之投資之現金增資，相關說明請詳附表七。

凌陽科技股份有限公司及子公司

取得不動產之金額達新臺幣三億元或實收資本額百分之二十以上

民國 102 年 1 月 1 日至 12 月 31 日

附表五

單位：除另予註明者外，係新台幣仟元

取得之公司	財產名稱	交易日或事實發生日	交易金額	價款支付情形	交易對象	關係	交易對象為關係人者，其前次移轉資料				價格決定之參考依據	取得目的及使用情形	其他約定事項
							所有人	與公司之關係	移轉日期	金額			
深圳凌嘉有限公司	房屋建築	102.07.25	RMB 65,357 仟元	RMB 65,373 仟元	深圳市投資控股有限公司	—	—	—	—	$ -	—	營運使用	無

凌陽科技股份有限公司及子公司

母子公司間及各子公司間之業務關係及重要交易往來情形及金額

民國 102 年 1 月 1 日至 12 月 31 日

附表六

單位：除另與註明者外，為新台幣仟元

編號	交易人名稱	交易往來對象	與交易人之關係（註五）	交易往來情形			
				科目	金額	交易條件	佔合併總營收或總資產之比率
0	凌陽公司	凌通科技公司	1	營業收入	$ 9,458	註一	0.11%
				營業外收入及利益	2,951	註二	0.03%
				應收票據及帳款	1,162	註一	0.01%
				應付費用	5	註三	-
				研究發展費用	24	註二	-
		宏陽科技公司	1	營業收入	1,474	註一	0.02%
				營業外收入及利益	6,768	註二及四	0.08%
				應收票據及帳款	72	註一	-
				應付費用	16	註三	-
				其他應收款	2,493	註三	0.02%
		凌陽電通科技公司	1	營業外收入及利益	4,474	註二	0.05%
				其他應收款	161,636	註三	1.14%
		凌陽創新科技公司	1	營業收入	615	註一	0.01%
				營業外收入及利益	5,934	註二	0.07%
				應收票據及帳款	74	註一	-
				其他應收款	408	註三	-
				研究發展費用	200	註二	-
		芯鼎科技公司	1	營業收入	3,351	註一	0.04%
				營業外收入及利益	11,051	註二及四	0.13%
				應收票據及帳款	390	註一	-
				其他應收款	2,192	註三	0.02%
		上海凌陽公司	1	營業外收入及利益	31,031	註二	0.36%
				其他應收款	28,166	註三	0.20%
		香港凌陽公司	1	銷售費用	1,423	註二	0.02%
				應付費用	776	註三	0.01%
1	宏陽科技公司	芯鼎科技公司	2	研究發展費用	1,450	註二	0.02%
		上海凌陽公司	2	研究發展費用	3,542	註二	0.04%
2	凌陽創新科技公司	凌陽成芯公司	2	銷售費用	1,188	註二	0.01%
				應付費用	1,192	註三	0.01%
		凌陽利華公司	2	銷售費用	12,095	註二	0.14%
				應付費用	5,931	註三	0.04%
		北京愛普公司	2	營業外收入及利益	127	註二	-

（接次頁）

（承前頁）

編號	交易人名稱	交易往來對象	與交易人之關係（註五）	交易往來情形			
				科目	金額	交易條件	佔合併總營收或總資產之比率
3	凌通科技公司	凌陽創新科技公司	2	銷售費用	$ 6,363	註二	0.07%
				無形資產	5,558	註二	0.04%
				應付費用	1,950	註三	0.01%
		凌陽多媒體公司	2	研究發展費用	36,439	註二	0.43%
				銷售費用	1,442	註二	0.02%
		香港凌通公司	2	銷售費用	16,621	註二	0.02%
				應付費用	2,331	註三	-
		深圳凌嘉公司		研究發展費用	113,517	註二	1.33%
				應付費用	28,521	註三	0.02%
4	芯鼎科技公司	凌陽利華公司	2	銷售費用	22,842	註二	0.27%
				應付費用	1,788	註三	0.01%
		凌陽成芯公司	2	銷售費用	16,464	註二	0.19%
				應付費用	1,639	註三	0.01%
5	香港凌陽公司	香港凌通公司	2	其他應收款	469	註三	-
6	上海凌陽公司	深圳凌嘉公司	2	營業收入	15,242	註一	0.18%
				應收票據及帳款	6,149	註一	0.04%
		北京愛普公司	2	其他應收款	7,379	註三	0.05%
		凌陽成芯公司	2	研究發展費用	8,039	註二	0.09%
				營業外收入及利益	62	註二	-
		凌陽利華公司	2	其他應收款	23,611	註三	0.17%
				營業外收入及利益	8	註二	-
		縱橫壹旅遊	2	營業外收入及利益	183	註二	-

註一：係按一般交易條件及價格辦理。

註二：並無其他適當交易對象可茲比較。

註三：付款條件與一般交易條件相當。

註四：與關係人間之租賃，其有關租金之決定係依據合約規定，無其他相當交易可供比較，收款條件與一般客戶相當。

註五：1 係代表母公司對子公司之交易。

2 係代表子公司間之交易。

凌陽科技股份有限公司及子公司

被投資公司資訊、所在地區...等相關資訊

民國 102 年 1 月 1 日至 12 月 31 日

附表七

單位：除另與註明者外，為新台幣仟元

投資公司名稱	被投資公司名稱	所在地區	主要營業項目	累計投資金額		期末持有			被投資公司本期（損）益	本期認列之投資（損）益	備註
				本期期末	去年年底	股數（仟股）	比率(%)	帳面金額			
凌陽公司	凌巨科技公司	苗栗縣頭份鎮	LCD 製造	$ -	$ 881,315	-	-	$ -	$ -	($ 38,204)	—
	Ventureplus Group Inc.	貝里斯	投資	US$ 73,650 及 RMB 900 仟元	US$ 44,175 仟元	73,797	100	1,801,784	(122,684)	(122,684)	子公司
	旭曜科技公司	新竹市	IC 設計	$ 536,298	$ 536,298	47,290	34	1,007,117	363,724	123,839	被投資公司
	凌旭投資公司	新竹市	投資	699,988	699,988	70,000	100	689,302	35,503	35,503	子公司
	凌通科技公司	新竹市	IC 設計	281,001	281,001	37,324	34	677,373	305,431	104,764	子公司
	凌陽創業投資公司	新竹市	投資	999,982	999,982	100,000	100	650,577	(4,732)	(4,732)	子公司
	凌陽創新科技公司	新竹縣	IC 設計	414,663	414,663	31,450	61	499,152	(48,719)	(30,245)	子公司
	Russell Holdings Limited	英屬開曼群島	投資	US$ 14,760 仟元	US$ 14,760 仟元	14,760	100	266,194	(13,918)	(13,918)	子公司
	芯鼎科技公司	新竹縣	IC 設計	$ 207,345	$ 207,345	20,735	38	199,054	18,318	6,907	子公司
	宏陽科技公司	新竹市	設計、買賣業	924,730	924,730	38,836	61	114,979	(179,408)	(109,710)	子公司
	凌陽多媒體公司	新竹縣	IC 設計	307,565	307,565	12,441	83	68,496	(30,019)	11,542	子公司
	凌陽管理顧問公司	新竹市	管理顧問	5,000	5,000	500	100	4,123	(28)	(28)	子公司
	香港凌陽科技有限公司	香港	國際貿易	HK$ 11,075 仟元	HK$ 11,075 仟元	11,075	100	4,088	(65)	(65)	子公司
	Magic Sky Limited	薩摩亞	投資	US$ 6,160 仟元	US$ 6,000 仟元	6,160	100	275	(4,503)	(4,503)	子公司（註一）
	Global Techplus Capital Inc.	塞席爾	投資	-	US$ 200 仟元	-	-	-	218	218	子公司（註三）
	傳芯科技公司	新竹縣	IC 設計	$ 362,285	$ 362,285	908	2	6,072	(132,673)	(3,013)	被投資公司
	凌陽電通科技公司	新竹縣	IC 設計	2,435,392	2,196,392	24,000	100	(138,303)	(7,792)	(7,792)	子公司
	威陽投資公司	新竹市	投資	30,157	30,157	1,400	100	11,759	464	464	子公司
凌旭投資公司	凌通科技公司	新竹市	IC 設計	86,256	86,256	14,892	14	271,955	305,431	41,801	子公司
	宏陽科技公司	新竹市	設計、買賣業	369,316	369,316	3,360	5	9,987	(179,408)	(9,491)	子公司
	凌陽創新科技公司	新竹縣	IC 設計	15,701	15,701	1,075	2	14,917	(48,719)	(1,039)	子公司
	芯鼎科技公司	新竹縣	IC 設計	9,645	9,645	965	2	9,411	18,318	321	子公司
	凌陽多媒體公司	新竹縣	IC 設計	19,171	19,171	579	4	7,543	(30,019)	(1,158)	子公司
	傳芯科技公司	新竹縣	IC 設計	132,788	36,889	9,591	24	64,202	(132,673)	(31,811)	被投資公司
	凌陽電通科技公司	新竹縣	IC 設計	38,450	38,450	-	-	-	(7,792)	-	子公司
凌陽創業投資公司	凌通科技公司	新竹市	IC 設計	56,050	56,050	4,301	4	91,586	305,431	12,072	子公司
	凌陽創新科技公司	新竹縣	IC 設計	57,108	54,028	2,887	6	47,013	(48,719)	(2,713)	子公司
	芯鼎科技公司	新竹縣	IC 設計	32,319	31,818	3,232	6	31,544	18,318	1,060	子公司
	宏陽科技公司	新竹市	設計、買賣業	385,709	385,709	4,431	7	13,112	(179,408)	(12,516)	子公司
	旭曜科技公司	新竹市	IC 設計	10,800	10,800	865	1	17,545	363,724	2,259	被投資公司
	凌陽多媒體公司	新竹縣	IC 設計	44,878	44,878	1,909	13	7,768	(30,019)	(3,821)	子公司
	翰揚科技公司	台北市	設計	4,200	4,200	420	70	1,780	-	-	子公司

（接次頁）

（承前頁）

投資公司名稱	被投資公司名稱	所在地區	主要營業項目	累計投資金額		期末持有			被投資公司本期（損）益	本期認列之投資（損）益	備註
				本期期末	去年年底	股數（仟股）	比率（%）	帳面金額			
凌陽創業投資公司	傳芯科技公司	新竹縣	IC 設計	$ 133,846	$ 33,846	10,001	25	$ 66,731	($ 132,673)	($ 33,171)	被投資公司
	凌陽電通科技公司	新竹縣	IC 設計	1,784	1,784	-	-	-	(7,792)	-	子公司
Russell Holdings Limited	宏陽科技公司	新竹市	設計、買賣業	US$ 2,119 仟元	US$ 2,119 仟元	442	1	US$ 44 仟元	(179,408)	(US$ 42) 仟元	子公司
威陽投資公司	凌通科技公司	新竹市	IC 設計	$ 1,800	$ 1,800	108	-	$ 1,887	305,431	$ 303	子公司
	宏陽科技公司	新竹市	設計、買賣業	350	350	18	-	53	(179,408)	(51)	子公司
Ventureplus Group Inc.	Ventureplus Mauritius Inc.	模里西斯	投資	US$ 73,650 及 RMB 900 仟元	US$ 44,175 仟元	-	100	1,801,764	(122,920)	(122,920)	子公司
Ventureplus Mauritius Inc.	Ventureplus Cayman Inc.	英屬開曼群島	投資	US$ 73,650 及 RMB 900 仟元	US$ 44,175 仟元	-	100	1,801,743	(123,057)	(123,057)	子公司
宏陽科技公司	Great Sun Corp.	薩摩亞	投資	US$ - 仟元	US$ 750 仟元	-	-	-	17	17	子公司（註二）
	Great Prosperous Corp.	模里西斯	投資、海外技術及市場資料蒐集之業務	US$ - 仟元	US$ 1,962 仟元	-	-	-	-	-	子公司（註三）
Great Sun Corp.	Sunext (Mauritius) Inc.	模里西斯	投資	US$ - 仟元	US$ 750 仟元	-	-	-	17	17	子公司（註三）
凌通科技公司	Generalplus International (Samoa) Inc.	薩摩亞	投資	US$ 19,090 仟元	US$ 7,590 仟元	19,090	100	477,375	1,180	1,180	子公司
Generalplus International (Samoa) Inc.	Generalplus (Mauritius) Inc.	模里西斯	投資	US$ 19,090 仟元	US$ 7,590 仟元	19,090	100	477,375	1,183	1,183	子公司
Generalplus (Mauritius) Inc.	香港凌通科技有限公司	香港	行銷	US$ 390 仟元	US$ 390 仟元	-	100	9,098	1,626	1,626	子公司
凌陽電通科技公司	Sunplus mMobile SAS	法國	IC 設計	EUR 237 仟元	EUR 237 仟元	237	100	(10,714)	(119)	(119)	子公司

註一：本期匯出金額尚未完成資本額變更登記。

註二：已於 102 年 3 月完成清算。

註三：已於 102 年 10 月完成清算。

凌陽科技股份有限公司及子公司

大陸投資資訊

民國 102 年 1 月 1 日至 12 月 31 日

附表八

單位：除另予註明者外，為新台幣仟元

大陸被投資公司名稱、主要營業項目、實收資本額、投資方式、資金匯出入情形、持股比例、投資損益、期末投資帳面金額、已匯回投資損益及赴大陸地區投資限額：

大陸被投資公司名稱	主要營業項目	實收資本額	投資方式	本期期初自台灣匯出累積投資金額	本期匯出或收回投資金額		本期期末自台灣匯出累積投資金額	本公司直接或間接投資之持股比例	被投資公司本期損益	本期認列投資利益(損失)(註二)	期末投資帳面金額	截至本期止已匯回投資收益
					匯出	收回						
上海凌陽科技有限公司	軟件開發、客戶技術服務及出租業務	$ 512,646 (註五)	(註一)	$ 506,685	$ -	$ -	$ 506,685	99%	$ 20,880	$ 20,880	$ 505,963	$ -
凌陽利華科技(深圳)有限公司	軟件開發及客戶技術服務	961,211	(註一)	126,671	834,540	-	961,211	100%	(8,520)	(8,520)	896,826	-
凌陽成芯科技(成都)有限公司	軟件開發及客戶技術服務	596,100	(註一)	596,100	-	-	596,100	100%	(81,044)	(81,044)	372,668	-
北京凌陽愛普科技有限公司	電子零組件銷售及資訊管理教育服務	24,595	(註一)	17,466	-	-	17,466	80%	(8,343)	(6,674)	4,983	-
縱橫壹旅遊科技(成都)有限公司	系統服務及網站經營	159,868	(註一)	67,806	43,963	-	111,769	73%	(65,798)	(47,704)	19,881	-
四川縱橫壹文化傳播公司	業務開發	15,987	(註三)	-	15,987	-	15,987	100%	(4,149)	(4,149)	10,138	-
深圳市恒陽創鼎科技有限公司	軟硬件開發	-	(註四)	-	-	-	-	-	(836)	-	-	-
北京凌陽益輝科技有限公司	軟件開發、技術服務	(註五)	(註五)	(註五)	(註五)	(註五)	(註五)	(註五)	(註五)	(註五)	(註五)	(註五)

本期期末累計自台灣匯出赴大陸地區投資金額	經濟部投審會核准投資金額	依經濟部投審會規定赴大陸地區投資限額
$2,193,231	$2,361,046	$5,266,133

凌通科技公司（編號 1）

大陸投資公司名稱	主要營業項目	實收資本額	投資方式	本期期初自台灣匯出累積投資金額	本期匯出或收回投資金額		本期期末自台灣匯出累積投資金額	本公司直接或間接投資之持股比例	被投資公司本期損益	本期認列投資利益(註二)	期末投資帳面價值	截至本期止已匯回投資收益
					匯出	收回						
凌嘉科技（深圳）有限公司	IC 產品應用開發、售後服務及市場研究調查	$ 557,354 仟元	(註一)	$ 214,596 仟元	$342,758 仟元	$ - 仟元	$ 557,354 仟元	100%	($ 443) 仟元	($ 443) 仟元	$ 468,255 仟元	$ - 仟元

本期期末累計自台灣匯出赴大陸地區投資金額	經濟部投審會核准投資金額	依經濟部投審會規定赴大陸地區投資限額淨值之百分之六十
$557,354 仟元	$557,354 仟元	$1,204,090

註一：透過第三地區投資設立公司再投資大陸公司。

註二：係按被投資公司同期間經會計師查核之財務報告認列。

註三：係縱橫壹旅遊科技（成都）有限公司再投資大陸公司。

註四：係上海凌陽科技有限公司再投資大陸公司，已於 102 年 12 月完成清算。

註五：經投審會報備核准但尚未實際投資。

六、 最近年度經會計師查核簽證之公司個體財務報告

會計師查核報告

凌陽科技股份有限公司　公鑒：

凌陽科技股份有限公司民國 102 年 12 月 31 日、民國 101 年 12 月 31 日及 1 月 1 日之個體資產負債表，暨民國 102 年及 101 年 1 月 1 日至 12 月 31 日之個體綜合損益表、個體權益變動表與個體現金流量表，業經本會計師查核竣事。上開個體財務報表之編製係管理階層之責任，本會計師之責任則為根據查核結果對上開個體財務報表表示意見。

本會計師係依照會計師查核簽證財務報表規則及一般公認審計準則規劃並執行查核工作，以合理確信個體財務報表有無重大不實表達。此項查核工作包括以抽查方式獲取個體財務報表所列金額及所揭露事項之查核證據、評估管理階層編製個體財務報表所採用之會計原則及所作之重大會計估計，暨評估個體財務報表整體之表達。本會計師相信此項查核工作可對所表示之意見提供合理之依據。

依本會計師之意見，第一段所述個體財務報表在所有重大方面係依照證券發行人財務報告編製準則編製，足以允當表達凌陽科技股份有限公司民國 102 年 12 月 31 日、民國 101 年 12 月 31 日及 1 月 1 日之個體財務狀況，暨民國 102 年及 101 年 1 月 1 日至 12 月 31 日之個體財務績效與個體現金流量。

凌陽科技股份有限公司民國 102 年度個體財務報告重要會計項目明細表，主要係供補充分析之用，亦經本會計師採用第二段所述之查核程序予以查核。據本會計師之意見，該等明細表在所有重大方面與第一段所述個體財務報表相關資訊一致。

勤業眾信聯合會計師事務所

會計師　葉東煇　　會計師　林鴻鵬

行政院金融監督管理委員會核准文號
金管證審字第 0980032818 號

財政部證券暨期貨管理委員會核准文號
台財證六字第 0920123784 號

中華民國 103 年 3 月 24 日

[illegible]股份有限公司

[illegible]

民國 102 年 12 月 31 日及 101 年 12 月 31 日及 1 月 1 日

單位：新台幣仟元

代碼	資產	102 年 12 月 31 日 金額	%	101 年 12 月 31 日 金額	%	101 年 1 月 1 日 金額	%
	流動資產						
1100	現金及約當現金（附註四及六）	$ 1,113,194	10	$ 1,765,628	15	$ 1,805,704	16
1125	備供出售金融資產－流動（附註四及七）	407,320	4	391,880	4	362,947	3
1170	應收帳款淨額（附註四、五、九及三一）	770,109	7	499,515	4	548,284	5
1200	其他應收款項（附註三一）	220,584	2	267,641	2	132,525	1
130X	存貨（附註四、五及十）	435,406	4	1,123,641	10	534,610	5
1470	其他流動資產（附註十四及三二）	75,065	1	81,197	1	95,603	1
11XX	流動資產總計	3,021,678	28	4,129,502	36	3,479,673	31
	非流動資產						
1523	備供出售金融資產－非流動（附註四及八）	773,185	7	237,565	2	860,009	8
1543	以成本衡量之金融資產－非流動（附註四及八）	9,556	-	14,889	-	18,889	-
1550	採用權益法之投資（附註四、十一及三二）	6,000,344	55	5,995,248	52	5,547,730	49
1600	不動產、廠房及設備（附註四、五、十二及三二）	815,874	8	829,572	7	858,386	8
1780	無形資產（附註四、五及十三）	225,196	2	268,059	2	289,719	2
1840	遞延所得稅資產（附註四、五及二三）	3,060	-	70,472	1	186,492	2
1990	其他非流動資產（附註十四、二八及三二）	14,129	-	15,407	-	15,517	-
15XX	非流動資產合計	7,841,344	72	7,431,212	64	7,776,742	69
1XXX	資產總計	$ 10,863,022	100	$ 11,560,714	100	$ 11,256,415	100

代碼	負債及權益	102 年 12 月 31 日 金額	%	101 年 12 月 31 日 金額	%	101 年 1 月 1 日 金額	%
	流動負債						
2100	短期借款（附註四及十五）	$ -	-	$ 101,640	1	$ 381,100	3
2170	應付帳款（附註十六）	382,475	4	267,283	3	347,378	3
2230	當期所得稅負債（附註四及二三）	-	-	148,628	1	382,634	4
2250	負債準備－流動（附註四、五及十七）	20,311	-	22,565	-	8,615	-
2320	一年內到期之長期借款（附註四、十五及三二）	590,556	5	496,806	4	208,000	2
2313	遞延收入（附註四及十八）	599	-	599	-	2,048	-
2399	其他流動負債－其他（附註十八及三一）	354,361	3	586,748	5	697,462	6
21XX	流動負債總計	1,348,302	12	1,624,269	14	2,027,237	18
	非流動負債						
2540	長期借款（附註四、十五及三二）	632,638	6	1,223,194	11	-	-
2640	應計退休金負債（附註四及十九）	21,023	-	59,819	-	47,105	1
2645	存入保證金（附註二八）	82,860	1	79,162	1	138,005	1
2630	遞延收入－非流動（附註四及十八）	1,310	-	1,910	-	2,509	-
2670	其他負債（附註四及十八）	-	-	1,705	-	-	-
25XX	非流動負債總計	737,831	7	1,365,790	12	187,619	2
2XXX	負債總計	2,086,133	19	2,990,059	26	2,214,856	20
	權益						
	股本（附註二十）						
3110	普通股股本	5,969,099	55	5,969,099	51	5,969,099	53
3200	資本公積（附註四、二十及二五）	950,179	9	939,124	8	937,866	8
	保留盈餘（附註二十）						
3310	法定盈餘公積	1,909,685	18	2,426,181	21	2,450,003	22
3320	特別盈餘公積	30,755	-	191,229	2	191,229	2
3350	未分配盈餘（待彌補虧損）	(127,263)	(1)	(903,390)	(8)	38,475	-
3400	其他權益項目（附註二十）	199,670	2	103,648	1	(389,877)	(4)
3500	庫藏股票（附註四、二十及三二）	(155,236)	(2)	(155,236)	(1)	(155,236)	(1)
3XXX	權益總計	8,776,889	81	8,570,655	74	9,041,559	80
	負債與權益總計	$ 10,863,022	100	$ 11,560,714	100	$ 11,256,415	100

後附之附註係本個體財務報告之一部分。

董事長：黃洲杰　　經理人：黃洲杰　　會計主管：鄭淑貞

凌陽科技股份有限公司

個體綜合損益表

民國 102 年及 101 年 1 月 1 日至 12 月 31 日

單位：新台幣仟元，惟每股純益（損）為元

代碼		102年度 金額	102年度 %	101年度 金額	101年度 %
4000	營業收入淨額（附註四及二二）	$ 3,112,736	100	$ 3,141,160	100
5000	營業成本（附註十二、十九、二二及三六）	2,030,182	65	2,046,669	65
5900	營業毛利	1,082,554	35	1,094,491	35
	營業費用（附註十九、二二及三六）				
6100	銷售費用	135,009	5	123,648	4
6200	管理費用	189,139	6	210,281	7
6300	研究發展費用	812,780	26	1,135,833	36
6000	合　計	1,136,928	37	1,469,762	47
6900	營業淨損	(54,374)	(2)	(375,271)	(12)
	營業外收入及支出（附註二二、三一及三六）				
7010	其他收入	104,558	4	65,916	2
7020	其他利益及損失	62,369	2	(372,169)	(12)
7070	採用權益法認列之關聯企業及合資損益份額	(51,655)	(2)	(224,676)	(7)
7050	財務成本	(30,949)	(1)	(27,409)	(1)
7000	合　計	84,323	3	(558,338)	(18)
7900	稅前淨利（損）	29,949	1	(933,609)	(30)
7950	所得稅利益（附註四及二三）	22,836	1	-	-
8200	本年度淨利（損）	52,785	2	(933,609)	(30)

（接次頁）

（承前頁）

代　碼		102年度 金　額	102年度 %	101年度 金　額	101年度 %
	其他綜合損益				
8310	國外營運機構財務報表換算之兌換差額（附註四及二十）	$ 111,570	4	($ 84,462)	(3)
8325	備供出售金融資產未實現損益（附註四及二十）	(15,548)	(1)	577,987	18
8360	確定福利之精算利益（損失）(附註四及二三）	37,780	1	(15,141)	-
8380	採用權益法之子公司、關聯企業及合資之其他綜合損益份額（附註四）	8,592	-	(16,937)	-
8300	本年度其他綜合損益稅後淨額	142,394	4	461,447	15
8500	本年度綜合損益總額	$ 195,179	6	($ 472,162)	(15)
	每股純益（損）(附註二四）				
9710	基　　本	$ 0.09		($ 1.59)	
9810	稀　　釋	$ 0.09		($ 1.59)	

後附之附註係本個體財務報告之一部分。

董事長：黃洲杰　經理人：黃洲杰　會計主管：鄭淑貞

凌陽科技股份有限公司

個體權益變動表

民國 102 年及 101 年 1 月 1 日至 12 月 31 日

單位：新台幣仟元

代碼		股本（附註二十）股數（仟股）	股本（附註二十）普通股金額	資本公積（附註四、二十及二五）	保留盈餘（附註二十）法定盈餘公積	保留盈餘（附註二十）特別盈餘公積	保留盈餘（附註二十）未分配盈餘（待彌補虧損）	其他權益項目（附註四及二十）國外營運機構財務報表換算之兌換差額	其他權益項目（附註四及二十）備供出售金融商品未實現（損）益	庫藏股票（附註四及二十）	權益總額
A1	101 年 1 月 1 日餘額	596,910	$ 5,969,099	$ 937,866	$ 2,450,003	$ 191,229	$ 38,475	$ -	($ 389,877)	($ 155,236)	$ 9,041,559
	100 年度虧損撥補：										
B1	法定盈餘公積	-	-	-	(23,822)	-	23,822	-	-	-	-
C7	採用權益法認列子公司、關聯企業及合資權益之資本公積變動數	-	-	1,258	-	-	-	-	-	-	1,258
D1	101 年度淨損	-	-	-	-	-	(933,609)	-	-	-	(933,609)
D3	101 年度稅後其他綜合損益	-	-	-	-	-	(32,078)	(84,462)	577,987	-	461,447
D5	101 年度綜合損益總額	-	-	-	-	-	(965,687)	(84,462)	577,987	-	(472,162)
Z1	101 年 12 月 31 日餘額	596,910	5,969,099	939,124	2,426,181	191,229	(903,390)	(84,462)	188,110	(155,236)	8,570,655
	101 年度虧損撥補：										
B1	法定盈餘公積	-	-	-	(516,496)	-	516,496	-	-	-	-
B17	特別盈餘公積迴轉	-	-	-	-	(160,474)	160,474	-	-	-	-
C7	採用權益法認列子公司、關聯企業及合資權益之資本公積變動數	-	-	9,136	-	-	-		-	-	9,136
M3	處分採權益法之投資	-	-	1,919	-	-	-	-	-	-	1,919
D1	102 年度淨利	-	-	-	-	-	52,785	-	-	-	52,785
D3	102 年度稅後其他綜合損益	-	-	-	-	-	46,372	111,570	(15,548)	-	142,394
D5	102 年度綜合損益總額	-	-	-	-	-	99,157	111,570	(15,548)	-	195,179
Z1	102 年 12 月 31 日餘額	596,910	$ 5,969,099	$ 950,179	$ 1,909,685	$ 30,755	($ 127,263)	$ 27,108	$ 172,562	($ 155,236)	$ 8,776,889

後附之附註係本個體財務報告之一部分。

董事長：黃洲杰　　經理人：黃洲杰　　會計主管：鄭淑貞

凌陽科技股份有限公司

個體現金流量表

民國 102 年及 101 年 1 月 1 日至 12 月 31 日

單位：新台幣仟元

代　碼		102年度	101年度
	營業活動之現金流量		
A10000	本年度稅前淨利（損）	$ 29,949	($ 933,609)
A20000	調整項目：		
A20100	折舊費用	92,511	65,801
A20200	攤銷費用	120,487	122,104
A20900	財務成本	30,949	27,409
A21200	利息收入	(17,397)	(22,011)
A21300	股利收入	(3,538)	(6,440)
A22300	採用權益法之關聯企業及合資損益之份額	51,655	224,676
A22500	處分及報廢不動產、廠房及設備(利益）損失	(7,159)	44
A22800	處分無形資產損失	532	-
A23100	處分備供出售金融資產損失(利益）	3,760	(12,670)
A23200	處分採用權益法之投資（利益）損失	(35,700)	233,628
A22900	處分子公司損失	74	-
A23500	備供出售金融資產減損損失	13,350	46,333
A29900	以成本衡量之金融資產減損損失	3,234	1,333
A29900	採用權益法之投資減損損失	-	134,195
A23600	金融資產減損損失迴轉利益淨額	(3,888)	(27,825)
A23900	與子公司及關聯企業之未實現利益	8,056	-
A24000	與子公司及關聯企業之已實現利益	(600)	(2,048)
A24100	外幣兌換淨損失	7,959	535
A30000	營業資產與負債之淨變動數		
A31150	應收帳款及票據（增加）減少	(278,506)	49,351
A31180	其他應收款增加	(21,565)	(16,300)
A31200	存貨減少（增加）	688,235	(587,821)
A31240	其他流動資產減少	6,140	14,389
A32150	應付帳款增加（減少）	115,192	(80,095)
A32200	負債準備（減少）增加	(2,254)	13,950
A32230	其他流動負債減少	(5,841)	(20,158)
A32240	應計退休金負債減少（增加）	(1,016)	12,714
A33000	營運產生之現金流入（出）	794,619	(762,515)
A33100	收取之利息	17,726	22,808
A33200	收取之股利	3,538	6,440
A33300	支付之利息	(31,742)	(25,935)
A33500	支付之所得稅	(5,769)	(83,876)
AAAA	營業活動之淨現金流入（出）	778,372	(843,078)

（接次頁）

（承前頁）

代　碼		102年度	101年度
	投資活動之現金流量		
B00300	取得備供出售金融資產	($ 215,000)	($ 490,000)
B00400	處分備供出售金融資產價款	195,895	473,277
B05900	其他應收款項增加	(219,430)	(154,830)
B09900	金融資產減資退回股款	20,212	2,667
B07600	收取子公司及關聯企業股利	82,895	112,295
B01800	取得採用權益法之投資	(879,553)	(202,605)
B01900	處分關聯企業之淨現金流入	319,447	-
B02300	處分子公司之淨現金流入	6,722	-
B02700	取得不動產、廠房及設備	(79,962)	(12,927)
B02800	處分不動產、廠房及設備價款	9,591	-
B04500	購置無形資產	(78,448)	(100,444)
B04600	處分無形資產價款	291	-
B06700	其他非流動資產減少	1,279	3,297
BBBB	投資活動之淨現金流出	(836,061)	(369,270)
	籌資活動之現金流量		
C00200	短期借款減少	(101,640)	(279,460)
C01600	舉借長期借款	-	1,750,000
C01700	償還長期借款	(496,806)	(238,000)
C03000	存入保證金增加	3,701	-
C03100	存入保證金減少	-	(60,268)
CCCC	籌資活動之淨現金流（出）入	(594,745)	1,172,272
EEEE	現金及約當現金淨減少數	(652,434)	(40,076)
E00100	年初現金及約當現金餘額	1,765,628	1,805,704
E00200	年底現金及約當現金餘額	$ 1,113,194	$ 1,765,628

後附之附註係本個體財務報告之一部分。

董事長：黃洲杰　　經理人：黃洲杰　　會計主管：鄭淑貞

凌陽科技股份有限公司

個體財務報表附註

民國102年及101年1月1日至12月31日

（除另註明外，金額以新台幣仟元為單位）

一、公司沿革

凌陽科技股份有限公司（以下稱「本公司」）係於 79 年 8 月設立，並於 82 年 10 月遷入新竹科學工業園區，主要營業項目為各種積體電路及模組之設計、製造、測試及銷售，各種應用軟體及矽智財之研究、開發、銷售及各種積體電路之貿易及代理業務。

本公司股票自 89 年 1 月起於台灣證券交易所上市買賣。另本公司部分普通股股票業已參與發行海外存託憑證，自 90 年 3 月起於倫敦證券交易所掛牌買賣（參閱附註二十）。

本個體財務報告係以本公司之功能性貨幣新台幣表達。

二、通過財務報告之日期及程序

本個體財務報告於 103 年 3 月 24 日經董事會核准並通過發布。

三、新發布及修訂準則及解釋之適用

(一) 已發布但尚未生效之新／修正／修訂準則及解釋

本公司未適用下列業經國際會計準則理事會（IASB）發布之國際財務報導準則（IFRS）、國際會計準則（IAS）、解釋（IFRIC）及解釋公告（SIC）。依據金融監督管理委員會（以下稱「金管會」）於 103 年 1 月 28 日宣布之「我國全面升級採用國際財務報導準則版本之推動架構」，上市上櫃公司及興櫃公司應自 104 年起由金管會認可之 2010 年版 IFRS、IAS、IFRIC 及 SIC（以下稱「IFRSs」）升級至 2013 年版 IFRSs（不含 IFRS 9「金融工具」）。截至本個體財務報告通過發布日止，金管會尚未認可下列歸屬於 2013 年版 IFRSs 之新／修正／修訂準則及解釋，且尚未發布非屬 2013 年版 IFRSs 之新／修正／修訂準則及解釋生效日。

	IASB 發布之生效日（註 1）
已納入 2013 年版 IFRSs 之新／修正準則及解釋	
IFRSs 之修正「IFRSs 之改善－對 IAS 39 之修正（2009 年）」	2009 年 1 月 1 日或 2010 年 1 月 1 日
IAS 39 之修正「嵌入式衍生工具」	於 2009 年 6 月 30 日以後結束之年度期間生效
「IFRSs 之改善（2010 年）」	2010 年 7 月 1 日或 2011 年 1 月 1 日
「2009 年-2011 年週期之 IFRSs 年度改善」	2013 年 1 月 1 日
IFRS 1 之修正「IFRS 7 之比較揭露對首次採用者之有限度豁免」	2010 年 7 月 1 日
IFRS 1 之修正「嚴重高度通貨膨脹及首次採用者固定日期之移除」	2011 年 7 月 1 日
IFRS 1 之修正「政府貸款」	2013 年 1 月 1 日
IFRS 7 之修正「揭露－金融資產及金融負債互抵」	2013 年 1 月 1 日
IFRS 7 之修正「揭露－金融資產之移轉」	2011 年 7 月 1 日
IFRS 10「合併財務報表」	2013 年 1 月 1 日
IFRS 11「聯合協議」	2013 年 1 月 1 日
IFRS 12「對其他個體權益之揭露」	2013 年 1 月 1 日
IFRS 10、IFRS 11 及 IFRS 12 之修正「合併財務報表、聯合協議及對其他個體權益之揭露：過渡規定指引」	2013 年 1 月 1 日
IFRS 10、IFRS 12 及 IAS 27 之修正「投資個體」	2014 年 1 月 1 日
IFRS 13「公允價值衡量」	2013 年 1 月 1 日
IAS 1 之修正「其他綜合損益項目之表達」	2012 年 7 月 1 日
IAS 12 之修正「遞延所得稅：標的資產之回收」	2012 年 1 月 1 日
IAS 19 之修訂「員工福利」	2013 年 1 月 1 日
IAS 27 之修訂「單獨財務報表」	2013 年 1 月 1 日
IAS 28 之修訂「投資關聯企業及合資」	2013 年 1 月 1 日
IAS 32 之修正「金融資產及金融負債互抵」	2014 年 1 月 1 日
IFRIC 20「露天礦場於生產階段之剝除成本」	2013 年 1 月 1 日
未納入 2013 年版 IFRSs 之新／修正準則及解釋	
「2010 年-2012 年週期之 IFRSs 年度改善」	2014 年 7 月 1 日（註 2）
「2011 年-2013 年週期之 IFRSs 年度改善」	2014 年 7 月 1 日
IFRS 9「金融工具」	註 3
IFRS 9 及 IFRS 7 之修正「強制生效日及過渡揭露」	註 3
IFRS 14「管制遞延帳戶」	2016 年 1 月 1 日
IAS 19 之修正「確定福利計畫：員工提撥」	2014 年 7 月 1 日

（接次頁）

（承前頁）

	IASB 發布之生效日（註 1）
IAS 36 之修正「非金融資產可回收金額之揭露」	2014 年 1 月 1 日
IAS 39 之修正「衍生工具之合約更替及避險會計之繼續」	2014 年 1 月 1 日
IFRIC 21「徵收款」	2014 年 1 月 1 日

註 1：除另註明外，上述新／修正／修訂準則或解釋係於各該日期以後開始之年度期間生效。

註 2：給與日於 2014 年 7 月 1 日以後之股份基礎給付交易開始適用 IFRS 2 之修正；收購日於 2014 年 7 月 1 日以後之企業合併開始適用 IFRS 3 之修正；IFRS 13 於修正時即生效。其餘修正係適用於 2014 年 7 月 1 日以後開始之年度期間。

註 3：IASB 將 IFRS 9 生效日暫定為 2018 年 1 月 1 日以後開始之年度期間。

(二) 已發布但尚未生效之新／修正／修訂準則及解釋造成之會計政策重大變動說明

除下列說明外，適用上述新／修正／修訂準則或解釋將不致造成本公司會計政策之重大變動：

1. IFRS 9「金融工具」

<u>金融資產之認列及衡量</u>

就金融資產方面，所有原屬於 IAS 39「金融工具：認列與衡量」範圍內之金融資產後續衡量係以攤銷後成本衡量或以公允價值衡量。若本公司係以收取合約現金流量為目的之經營模式而持有該金融資產，且其合約現金流量完全為支付本金及流通在外本金金額之利息，則該金融資產係以攤銷後成本衡量。未符合前述條件之其他金融資產係以公允價值衡量。惟本公司得選擇於原始認列時，將非持有供交易之權益投資指定為透過其他綜合損益按公允價值衡量，除股利收益認列於損益外，其他相關利益及損失係認列於其他綜合損益。

金融負債之認列及衡量

就金融負債方面，其分類及衡量之主要改變係指定為透過損益按公允價值衡量金融負債之後續衡量，該金融負債公允價值變動金額中歸因於該負債之信用風險變動者認列於其他綜合損益，後續不予重分類至損益，其剩餘之公允價值變動金額則列報於損益。若上述關於指定為透過損益按公允價值衡量金融負債之會計處理引發或加劇會計配比不當，則該負債之利益或損失全數列報於損益。

2. 合併、聯合協議、關聯企業及相關揭露之新／修訂準則

(1) IFRS 10「合併財務報表」

此準則將取代 IAS 27「合併及單獨財務報表」，同時亦取代 SIC 12「合併：特殊目的個體」。本公司考量對其他個體是否具控制，據以決定應納入合併之個體。當本公司有(i)對被投資者之權力、(ii)因對被投資者之參與而產生變動報酬之暴險或權利，且(iii)使用其對被投資者之權力以影響該等報酬金額之能力時，則本公司對被投資者具控制。此外，針對較為複雜之情況下投資者是否具控制之判斷，新準則提供較多指引。

(2) IFRS 11「聯合協議」

此準則將取代 IAS 31「合資權益」及 SIC 13「聯合控制個體－合資控制者之非貨幣性投入」。本公司依照協議中各方之權利及義務，將聯合協議區分為聯合營運或合資。本公司對合資係採權益法。適用新準則前，本公司係將聯合協議區分為聯合控制個體、聯合控制資產及聯合控制營運，對聯合控制個體之權益係以權益法處理。

(3) IFRS 12「對其他個體之權益之揭露」

新準則係針對子公司、聯合協議、關聯企業及未納入合併報表之結構型個體之權益規定較為廣泛之揭露內容。

(4) IAS 28「投資關聯企業及合資」之修訂

依照修訂之準則規定，當對合資之投資成為對關聯企業之投資時，本公司應持續適用權益法而不對剩餘之權益作再衡量。適用該修訂前，當本公司喪失聯合控制時，應以公允價值衡量其對原聯合控制個體之剩餘投資，剩餘投資公允價值及處分聯合控制個體所得之價款合計數與喪失控制當日之投資帳面金額兩者之差額應計入損益。

3. IFRS 13「公允價值衡量」

IFRS 13「公允價值衡量」提供公允價值衡量指引，該準則定義公允價值、建立衡量公允價值之架構，並規定公允價值衡量之揭露。此外，該準則規定之揭露內容較現行準則更為廣泛，例如，現行準則僅要求以公允價值衡量之金融工具須按公允價值三層級揭露，依照 IFRS 13「公允價值衡量」規定，適用該準則之所有資產及負債皆須提供前述揭露。

4. IAS 1「其他綜合損益項目之表達」之修正

依修正之準則規定，其他綜合損益項目須按性質分類且分組為(1)後續不重分類至損益者及(2)後續（於符合條件時）將重分類至損益者。相關所得稅亦應按相同基礎分組。適用該修正規定前，並無上述分組之強制規定。

5. IAS 19「員工福利」

該修訂準則規定確定福利義務變動及計畫資產公允價值變動係於發生時認列，因而排除過去得按「緩衝區法」處理之選擇，並加速前期服務成本之認列。該修訂規定所有精算損益將立即認列於其他綜合損益，俾使已認列之淨退休金資產或負債反映計畫短絀或剩餘之整體價值。此外，「淨利息」將取代適用修訂準則前之利息成本及計畫資產之預期報酬，並以淨確定福利負債（資產）乘以折現率決定淨利息。

6. IAS 36「非金融資產可回收金額之揭露」之修正

IASB 於發布 IFRS 13「公允價值衡量」時，同時修正 IAS 36「資產減損」之揭露規定，導致本公司須於每一報導期間增加

揭露資產或現金產生單位之可回收金額。本次 IAS 36 之修正係釐清本公司僅須於認列或迴轉減損損失當期揭露該等可回收金額。此外，若可回收金額係以現值法計算之公允價值減處分成本衡量，本公司須增加揭露所採用之折現率。

7. 2010-2012 週期之 IFRSs 年度改善

2010-2012 週期之 IFRSs 年度改善修正 IFRS 2「股份基礎給付」、IFRS 3「企業合併」及 IFRS 8「營運部門」等若干準則。

IFRS 2 之修正係改變既得條件及市價條件定義，並增列績效條件及服務條件定義。該修正釐清績效條件所訂之績效目標得按本公司或同一集團內另一個體之營運（非市價條件）或權益工具之市價（市價條件）設定。該績效目標之設定得與本公司整體或部分（例如某一部門）績效有關，而達成績效目標之期間則不得長於服務期間。此外，該修正並釐清股價指數目標因同時反映本公司本身與集團外其他企業之績效，故非屬績效條件。

IFRS 3 之修正係釐清企業合併之或有對價，無論是否為 IAS 39 或 IFRS 9 之適用範圍，應以公允價值衡量，公允價值變動係認列於損益。

IFRS 8 之修正係釐清若本公司將具有相似經濟特性之營運部門彙總揭露，應於合併財務報告揭露管理階層於運用彙總基準時所作之判斷。此外，該修正亦釐清本公司僅於部門資產定期提供予主要營運決策者時，始應揭露應報導部門資產總額至企業資產總額之調節資訊。

IFRS 13 之修正係釐清適用 IFRS 13 後，無設定利率之短期應收款及應付款，若折現之影響不重大，仍得按原始發票金額衡量。

IAS 24「關係人揭露」之修正係釐清，為本公司提供主要管理階層服務之管理個體係屬本公司之關係人，應揭露管理個體提供主要管理階層服務而致報導個體發生之已支付或應支付金額，惟無須揭露該等薪酬之組成類別。

8. 2011-2013 週期之 IFRSs 年度改善

2011-2013 週期之 IFRSs 年度改善修正 IFRS 13 準則。

IFRS 13 之修正係對適用以淨額基礎衡量金融資產及金融負債群組公允價值之例外（即「組合例外」）進行修正，以釐清該例外範圍包括 IAS 39 或 IFRS 9 適用範圍內並依其規定處理之所有合約，即使該合約不符合 IAS 32「金融工具：表達」對金融資產或金融負債之定義亦然。

(三) 已發布但尚未生效之新／修正／修訂準則、解釋及證券發行人財務報告編製準則對本公司財務報表影響之說明

截至本個體財務報告通過發布日止，本公司仍持續評估上述準則及解釋對財務狀況與經營結果之影響，相關影響待評估完成時予以揭露。

四、重大會計政策之彙總說明

本個體財務報告為按證券發行人財務報告編製準則編製之首份個體財務報告。

(一) 遵循聲明

本個體財務報告係依照證券發行人財務報告編製準則以下稱「個體財務報告會計準則」編製。

(二) 編製基礎

除按公允價值衡量之金融工具外，本個體財務報告係依歷史成本基礎編製。歷史成本通常係依取得資產所支付對價之公允價值決定。

本公司於編製個體財務報告時，對投資子公司、關聯企業或聯合控制個體係採權益法處理。為使本個體財務報告之當期損益、其他綜合損益及權益與本公司合併財務報告中歸屬於本公司業主之當期損益、其他綜合損益及權益相同，個體基礎與合併基礎下若干會計處理差異係調整「採用權益法之投資」、「採用權益法之子公司、關聯企業及合資損益份額」、「採用權益法之子公司、關聯企業及合資其他綜合損益份額」暨相關權益項目。

(三) 資產與負債區分流動與非流動之標準

流動資產包括：

1. 主要為交易目的而持有之資產；
2. 預期於資產負債表日後 12 個月內實現之資產；及
3. 現金及約當現金（但不包括於資產負債表日後逾 12 個月用以交換或清償負債而受到限制者）。

流動負債包括：

1. 主要為交易目的而持有之負債；
2. 預期於資產負債表日後 12 個月內到期清償之負債，以及
3. 不能無條件將清償期限遞延至資產負債表日後至少 12 個月之負債。

非屬上述流動資產或流動負債者，係分類為非流動資產或非流動負債。

(四) 外　　幣

編製本公司個體財務報告時，以本公司功能性貨幣以外之貨幣（外幣）交易者，依交易日匯率換算為功能性貨幣記錄。

外幣貨幣性項目於每一資產負債表日以收盤匯率換算。因交割貨幣性項目或換算貨幣性項目產生之兌換差額，於發生當年度認列於損益。

以公允價值衡量之外幣非貨幣性項目係以決定公允價值當日之匯率換算，所產生之兌換差額列為當年度損益，惟屬公允價值變動認列於其他綜合損益者，其產生之兌換差額列於其他綜合損益。

以歷史成本衡量之外幣非貨幣性項目係以交易日之匯率換算，不再重新換算。

於編製個體財務報告時，本公司國外營運機構（包含營運所在國家或使用之貨幣與本公司不同之子公司、關聯企業、合資或分公司）之資產及負債以每一資產負債表日匯率換算為新台幣。收益及費損項目係以當期平均匯率換算，所產生之兌換差額列於其他綜合損益。

在處分國外營運機構並構成對該國外營運機構喪失控制、聯合控制或重大影響時，所有與該國外營運機構相關之權益將重分類為損益。

(五) 存　　貨

存貨包括原料、在製品、製成品及商品。存貨係以成本與淨變現價值孰低衡量，比較成本與淨變現價值時，除同類別存貨外，係以個別項目為基礎。淨變現價值係指在正常情況下之估計售價減除至完工尚需投入之估計成本及完成出售所需之估計成本後之餘額。存貨平時按標準成本計價，結帳日再予調整使其接近按加權平均法計算之成本。

(六) 採用權益法之投資

本公司採用權益法處理對子公司、關聯企業及聯合控制個體之投資。

1. 投資子公司

子公司係指本公司具有控制之個體。

權益法下，投資原始依成本認列，取得日後帳面金額係隨本公司所享有之子公司損益及其他綜合損益份額與利潤分配而增減。此外，針對本公司可享有子公司其他權益之變動係按持股比例認列。

當本公司對子公司所有權權益之變動未導致喪失控制者，係作為權益交易處理。投資帳面金額與所支付或收取對價之公允價值間之差額，係直接認列為權益。

當本公司對子公司之損失份額等於或超過其在該子公司之權益（包括權益法下子公司之帳面金額及實質上屬於本公司對該子公司淨投資組成部分之其他長期權益）時，係繼續按持股比例認列損失。

取得成本超過本公司於取得日所享有子公司可辨認資產及負債淨公允價值份額之數額列為商譽，該商譽係包含於該投資之帳面金額且不得攤銷；本公司於取得日所享有子公司可辨認

資產及負債淨公允價值份額超過取得成本之數額列為當年度收益。

當喪失對子公司控制時，本公司係按喪失控制日之公允價值衡量其對前子公司之剩餘投資，剩餘投資之公允價值及任何處分價款與喪失控制當日之投資帳面金額之差額，列入當年度損益。此外，於其他綜合損益中所認列與該子公司有關之所有金額，其會計處理係與本公司直接處分相關資產或負債所必須遵循之基礎相同。

本公司與子公司之順流交易未實現損益於個體財務報告予以銷除。本公司與子公司之逆流及側流交易所產生之損益，僅在與本公司對子公司權益無關之範圍內，認列於個體財務報告。

2. 投資關聯企業及投資聯合控制個體

關聯企業係指本公司具有重大影響，但非屬子公司或合資權益之企業。本公司與他公司依合約協議設立另一個體，且對該個體之經濟活動具有聯合控制時，該個體為本公司及他公司之聯合控制個體。

本公司對投資關聯企業及投資聯合控制個體係採用權益法。權益法下，投資關聯企業及投資聯合控制個體原始依成本認列，取得日後帳面金額係隨本公司所享有之關聯企業及聯合控制個體損益及其他綜合損益份額與利潤分配而增減。此外，針對關聯企業權益及聯合控制個體權益之變動係按持股比例認列。

關聯企業及投資聯合控制個體發行新股時，本公司若未按持股比例認購，致使持股比例發生變動，並因而使投資之股權淨值發生增減時，其增減數調整資本公積及採用權益法之投資。惟若未按持股比例認購或取得致使對關聯企業及對聯合控制個體之所有權權益減少者，於其他綜合損益中所認列與該關聯企業及該聯合控制個體有關之金額按減少比例重分類，其會計處理之基礎係與關聯企業及聯合控制個體若直接處分相關資產或負債所必須遵循之基礎相同；前項調整如應借記資本公

積，而採用權益法之投資所產生之資本公積餘額不足時，其差額借記保留盈餘。

當本公司對關聯企業及對聯合控制個體之損失份額等於或超過其在該關聯企業及該聯合控制個體之權益（包括權益法下投資關聯企業及投資聯合控制個體之帳面金額及實質上屬於本公司對該關聯企業及該聯合控制個體淨投資組成部分之其他長期權益）時，即停止認列進一步之損失。本公司僅於發生法定義務、推定義務或已代關聯企業支付款項之範圍內，認列額外損失及負債。

取得成本超過本公司於取得日所享有關聯企業及聯合控制個體可辨認資產及負債淨公允價值份額之數額列為商譽，該商譽係包含於該投資之帳面金額且不得攤銷；本公司於取得日所享有關聯企業及該聯合控制個體可辨認資產及負債淨公允價值份額超過取得成本之數額列為當年度收益。

本公司於評估減損時，係將投資之整體帳面金額（含商譽）視為單一資產比較可回收金額與帳面金額，進行減損測試，所認列之減損損失亦屬於投資帳面金額之一部分。減損損失之任何迴轉，於該投資之可回收金額後續增加之範圍內予以認列。

本公司於喪失重大影響之日及喪失聯合控制之日以公允價值衡量其對原關聯企業及原聯合控制個體之剩餘投資，剩餘投資之公允價值及任何處分價款與喪失重大影響當日及喪失聯合控制當日之投資帳面金額之差額，列入當年度損益。此外，於其他綜合損益中所認列與該關聯企業及與該聯合控制個體有關之所有金額，其會計處理之基礎係與關聯企業及聯合控制個體若直接處分相關資產或負債所必須遵循之基礎相同。

本公司與關聯企業及本公司與聯合控制個體間之逆流、順流及側流交易所產生之損益，僅在與本公司對關聯企業權益及對聯合控制個體權益無關之範圍內，認列於個體財務報告。

(七) 不動產、廠房及設備

不動產、廠房及設備係以成本認列，後續以成本減除累計折舊及累計減損後之金額衡量。

不動產、廠房及設備係採直線基礎提列折舊，對於每一重大部分則單獨提列折舊。本公司至少於每一年度結束日對估計耐用年限、殘值及折舊方法進行檢視。會計估計變動之影響係以推延方式處理。

除列不動產、廠房及設備所產生之利益或損失金額，係淨處分價款與該資產帳面金額間之差額，並且認列於當年度損益。

(八) 無形資產

1. 單獨取得

單獨取得之有限耐用年限無形資產原始以成本衡量，後續係以成本減除累計攤銷及累計減損後之金額衡量。本公司以直線基礎進行攤銷，並且至少於每一年度結束日對估計耐用年限、殘值及攤銷方法進行檢視。除本公司預期於該無形資產經濟年限屆滿前處分該資產外，有限耐用年限無形資產之殘值估計為零。會計估計變動之影響係以推延方式處理。

2. 除　　列

除列無形資產所產生之利益或損失金額，係淨處分價款與該資產帳面金額間之差額，並且認列於當年度損益。

(九) 有形及無形資產之減損

本公司於每一資產負債表日評估是否有任何跡象顯示有形及無形資產可能已減損。若有任一減損跡象存在，則估計該資產之可回收金額。倘無法估計個別資產之可回收金額，本公司估計該資產所屬現金產生單位之可回收金額。

針對非確定耐用年限及尚未可供使用之無形資產，至少每年進行減損測試，或於有減損跡象時進行減損測試。

可回收金額為公允價值減出售成本與其使用價值之較高者。個別資產或現金產生單位之可回收金額若低於其帳面金額時，將該資產或現金產生單位之帳面金額調減至其可回收金額。

當減損損失於後續迴轉時，該資產或現金產生單位之帳面金額調增至修訂後之可回收金額，惟增加後之帳面金額以不超過該資產或現金產生單位若未於以前年度認列減損損失時所決定之帳面金額（減除攤銷或折舊）。減損損失之迴轉係認列於損益。

(十) 金融工具

金融資產與金融負債於本公司成為該工具合約條款之一方時認列於個體資產負債表。

原始認列金融資產與金融負債時，若金融資產或金融負債非屬透過損益按公允價值衡量者，係按公允價值加計直接可歸屬於取得或發行金融資產或金融負債之交易成本衡量。直接可歸屬於取得或發行透過損益按公允價值衡量之金融資產或金融負債之交易成本，則立即認列為損益。

1. 金融資產

金融資產之慣例交易係採交易日會計認列及除列。

(1) 衡量種類

本公司所持有之金融資產種類為備供出售金融資產與放款及應收款。

A.備供出售金融資產

備供出售金融資產係非衍生金融資產被指定為備供出售，或未被分類為放款及應收款、持有至到期日投資或透過損益按公允價值衡量之金融資產。

備供出售金融資產係按公允價值衡量，備供出售貨幣性金融資產帳面金額之變動中屬外幣兌換損益與以有效利息法計算之利息收入，以及備供出售權益投資之股利，係認列於損益。其餘備供出售金融資產帳面金額之變動係認列於其他綜合損益，於投資處分或確定減損時重分類為損益。

備供出售權益投資之股利於本公司收款之權利確立時認列。

備供出售金融資產若屬無活絡市場公開報價且公允價值無法可靠衡量之權益工具投資，及與此種無報價權益工具連結且須以交付該等權益工具交割之衍生工具，後續係以成本減除減損損失後之金額衡量，並單獨列為「以成本衡量之金融資產」。該等金融資產於後續能可靠衡量公允價值時，係按公允價值再衡量，其帳面金額與公允價值間之差額認列於其他綜合損益，若有減損時，則認列於損益。

B. 放款及應收款

放款及應收款（包括應收帳款及現金及約當現金），係採用有效利息法按攤銷後成本減除減損損失後之金額衡量，惟短期應收帳款之利息認列不具重大性之情況除外。

約當現金包括高度流動性、可隨時轉換成定額現金且價值變動風險甚小之定期存款，係用以滿足短期現金承諾。

(2) 金融資產之減損

除透過損益按公允價值衡量之金融資產外，本公司係於每一資產負債表日評估其他金融資產是否有減損客觀證據，當有客觀證據顯示，因金融資產原始認列後發生之單一或多項事項，致使金融資產之估計未來現金流量受損失者，該金融資產即已發生減損。

按攤銷後成本列報之金融資產，如應收帳款及其他應收款項，該資產經個別評估未有減損後，另再集體評估減損。應收款集體存在之客觀減損證據可能包含本公司過去收款經驗、集體超過平均授信期間之延遲付款增加情況，以及與應收款拖欠有關之可觀察全國性或區域性經濟情勢變化。

按攤銷後成本列報之金融資產之減損損失金額係該資產帳面金額與估計未來現金流量按該金融資產原始有效利率折現之現值間之差額。

按攤銷後成本列報之金融資產於後續期間減損損失金額減少，且經客觀判斷該減少與認列減損後發生之事項有關，則先前認列之減損損失直接或藉由調整備抵帳戶予以迴轉認列於損益，惟該迴轉不得使金融資產帳面金額超過若未認列減損情況下於迴轉日應有之攤銷後成本。

當備供出售權益投資之公允價值低於成本且發生大幅或永久性下跌時，係為客觀減損證據。

其他金融資產客觀減損證據包含發行人或債務人之重大財務困難、違約（例如利息或本金支付之延滯或不償付）、債務人將進入破產或其他財務重整之可能性大增或由於財務困難而使金融資產之活絡市場消失。

當備供出售金融資產發生減損時，原先已認列於其他綜合損益之累計損失金額將重分類至損益。

備供出售權益工具投資已認列於損益之減損損失不得透過損益迴轉。任何認列減損損失後之公允價值回升金額係認列於其他綜合損益。備供出售債務工具之公允價值若於後續期間增加，而該增加能客觀地連結至減損損失認列於損益後發生之事項，則減損損失予以迴轉並認列於損益。

以成本衡量之金融資產之減損損失金額係該資產帳面金額與估計未來現金流量按類似金融資產之現時市場報酬率折現之現值間之差額。此種減損損失於後續期間不得迴轉。

所有金融資產之減損損失係直接自金融資產之帳面金額中扣除，惟應收帳款係藉由備抵帳戶調降其帳面金額。當判斷應收帳款無法收回時，係沖銷備抵帳戶。原先已沖銷而後續收回之款項則貸記備抵帳戶。備抵帳戶帳面金額之變動認列於損益。

(3) 金融資產之除列

本公司僅於對來自金融資產現金流量之合約權利失效，或已移轉金融資產且該資產所有權之幾乎所有風險及報酬已移轉予其他企業時，始將金融資產除列。

於一金融資產整體除列時，其帳面金額與所收取對價加計已認列於其他綜合損益之任何累計利益或損失之總和間之差額係認列於損益。

2. 金融負債及權益工具

本公司發行之債務及權益工具係依據合約協議之實質與金融負債及權益工具之定義分類為金融負債或權益。

(1) 權益工具

本公司發行之權益工具係以取得之價款扣除直接發行成本後之金額認列。

再取回本公司本身之權益工具係於權益項下認列與減除。購買、出售、發行或註銷本公司本身之權益工具不認列於損益。

(2) 金融負債

A.後續衡量

本公司金融負債係以有效利息法按攤銷後成本衡量。

B. 金融負債之除列

除列金融負債時，其帳面金額與所支付對價（包含任何所移轉之非現金資產或承擔之負債）間之差額認列為損益。

(十一) 負債準備

認列為負債準備之金額係考量義務之風險及不確定性，而為資產負債表日清償義務所需支出之最佳估計。若負債準備係以清償該現時義務之估計現金流量衡量，其帳面金額係為該等現金流量之現值（若貨幣之時間價值影響重大）。

(十二) 收入認列

收入係按已收或應收對價之公允價值衡量，並扣除估計之客戶退貨、折扣及其他類似之折讓。銷貨退回係依據以往經驗及其他攸關因素合理估計未來之退貨金額提列。

1. 商品之銷售

銷售商品係於下列條件完全滿足時認列收入：

(1) 本公司已將商品所有權之重大風險及報酬移轉予買方；

(2) 本公司對於已經出售之商品既不持續參與管理，亦未維持有效控制；

(3) 收入金額能可靠衡量；

(4)與交易有關之經濟效益很有可能流入本公司；及

(5) 與交易有關之已發生或將發生之成本能可靠衡量。

去料加工時，加工產品所有權之重大風險及報酬並未移轉，是以去料時不作銷貨處理。

2. 股利收入及利息收入

投資所產生之股利收入係於股東收款之權利確立時認列，惟前提係與交易有關之經濟效益很有可能流入本公司，且收入金額能可靠衡量。

金融資產之利息收入係於經濟效益很有可能流入本公司，且收入金額能可靠衡量時認列。利息收入係依時間之經過按流通在外本金與所適用之有效利率採應計基礎認列。

(十三) 租　　賃

當租賃條款係移轉附屬於資產所有權之幾乎所有風險與報酬予承租人，則將其分類為融資租賃。所有其他租賃則分類為營業租賃。

1. 本公司為出租人

營業租賃之租賃收益係按直線基礎於相關租賃期間內認列為收益。

2. 本公司為承租人

營業租賃給付係按直線基礎於租賃期間內認列為費用。

(十四) 退職後福利

屬確定提撥退休計畫之退休金，係於員工提供服務之期間，將應提撥之退休金數額認列為當年度費用。

屬確定福利退休計畫之退休金，提供福利之成本係使用預計單位福利法進行精算評價。確定福利義務產生之所有精算損益於發生期間立即認列於其他綜合損益，前期服務成本於福利已既得之範圍內立即認列，非屬已既得之部分則於福利成為既得前之平均期間內，以直線基礎攤銷。

應計退休金負債係代表確定福利義務之現值、調整未認列前期服務成本，並減除計畫資產公允價值後之金額。任何依此方式計算所產生之資產，不得超過累積未認列前期服務成本，加上該計畫之可得退還資金及可減少未來提撥金之現值。

確定福利退休計畫發生縮減或清償時，認列縮減或清償之損益。

(十五) 股份基礎給付協議

本公司給與員工之員工認股權為對員工之權益交割股份基礎給付，係以給與日權益工具之公允價值衡量。

員工認股權係按給與日所決定之公允價值及預期既得員工認股權之最佳估計數量，於既得期間內以直線基礎認列費用，並同時調整資本公積－員工認股權。若其於給與日立即既得，係於給與日全數認列費用。

本公司於每一資產負債表日修正預期既得之員工認股權估計數量。若有修正原估計數量，其影響數係認列為損益，使累計費用反映修正之估計數，並相對調整資本公積－員工認股權。

(十六) 所得稅

所得稅費用係當期所得稅及遞延所得稅之總和。

1. 當期所得稅

依所得稅法規定計算之未分配盈餘加徵 10%所得稅列為股東會決議年度之所得稅費用。

以前年度應付所得稅之調整，列入當期所得稅。

2. 遞延所得稅

遞延所得稅係依個體財務報表帳載資產及負債帳面金額與計算課稅所得之課稅基礎二者所產生之暫時性差異予以認列。遞延所得稅負債一般係就所有應課稅暫時性差異予以認列，而遞延所得稅資產則於很有可能有課稅所得以供可減除暫時性差異、虧損扣抵或購置機器設備、研究發展及人才培訓等支出所產生之所得稅抵減使用時認列。

與投資子公司、關聯企業及合資權益相關之應課稅暫時性差異皆認列遞延所得稅負債，惟本公司若可控制暫時性差異迴轉之時點，且該暫時性差異很有可能於可預見之未來不會迴轉者除外。與此類投資及權益有關之可減除暫時性差異所產生之遞延所得稅資產，僅於其很有可能有足夠課稅所得用以實現暫時性差異之利益，且於可預見之未來預期將迴轉的範圍內，予以認列。

遞延所得稅資產之帳面金額於每一資產負債表日予以重新檢視，並針對已不再很有可能有足夠之課稅所得以供其回收所有或部分資產者，調減帳面金額。原未認列為遞延所得稅資產者，亦於每一資產負債表日予以重新檢視，並在未來很有可能產生課稅所得以供其回收所有或部分資產者，調增帳面金額。

遞延所得稅資產及負債係以預期負債清償或資產實現當期之稅率衡量，該稅率係以資產負債表日已立法或已實質性立法之稅率及稅法為基礎。遞延所得稅負債及資產之衡量係反映企業於資產負債表日預期回收或清償其資產及負債帳面金額之方式所產生之租稅後果。

3. 本年度之當期及遞延所得稅

當期及遞延所得稅係認列於損益，惟與認列於其他綜合損益或直接計入權益之項目相關之當期及遞延所得稅係分別認列於其他綜合損益或直接計入權益。

五、重大會計判斷、估計及假設不確定性之主要來源

本公司於採用會計政策時，對於不易自其他來源取得相關資訊者，管理階層必須基於歷史經驗及其他攸關之因素作出相關之判斷、估計及假設。實際結果可能與估計有所不同。

管理階層將持續檢視估計與基本假設。若估計之修正僅影響當期，則於修正當期認列；若會計估計之修正同時影響當期及未來期間，則於修正當期及未來期間認列。

(一) 退貨及折讓負債準備之估計

銷貨收入原則上係於獲利過程完成時認列，其條件如附註四、(十二)所述。相關退貨及折讓負債準備係依歷史經驗及其他已知原因估計可能發生之產品退回及折讓，於產品出售當年度列為銷貨收入之減項，且管理階層定期檢視估計之合理性。

截至 102 年 12 月 31 日暨 101 年 12 月 31 日及 1 月 1 日，本公司認列之退貨及折讓負債準備分別為 20,311 仟元、22,565 仟元及 8,615 仟元。

(二) 有形資產及無形資產（商譽除外）減損評估

本公司於評估資產減損時，需依賴主觀判斷並依據資產之使用模式及產業特性，以決定個別資產或特定資產群組之獨立現金流量、資產之耐用年限及未來可能產生之收益及費損，任何經營環境與公司策略估計之改變，均可能產生重大之減損損失。

本公司 102 及 101 年度並未認列任何有形資產及無形資產之減損損失。

(三) 應收帳款之估計減損

當有客觀證據顯示減損跡象時，本公司會考量未來現金流量之估計。減損損失之金額係以該資產之帳面金額及估計未來現金流量（排除尚未發生之未來信用損失）按該金融資產之原始有效利率折現之現值間的差額衡量。若未來實際現金流量少於預期，可能會產生重大減損損失。

截至 102 年 12 月 31 日暨 101 年 12 月 31 日及 1 月 1 日止，應收帳款帳面金額分別為 770,109 仟元、499,515 仟元及 548,284 仟元（分別扣除備抵呆帳 0 元、416 仟元及 160 仟元後之淨額）。

(四) 遞延所得稅資產之可實現性

遞延所得稅資產係於未來很有可能有足夠之課稅所得供可減除暫時性差異使用時方予以認列。評估遞延所得稅資產之可實現性時，必須涉及管理階層之重大會計判斷及估計，包含預期未來銷貨收入成長及利潤率、免稅期間、可使用之所得稅抵減及稅務規劃等假設。任何關於全球經濟環境、產業環境的變遷及法令的改變，均可能引起遞延所得稅資產之重大調整。

截至 102 年 12 月 31 日暨 101 年 12 月 31 日及 1 月 1 日，本公司認列之遞延所得稅資產分別為 3,060 仟元、70,472 仟元及 186,492 仟元。

(五) 存貨之評價

由於存貨須以成本與淨變現價值孰低者計價，故本公司必須運用判斷及估計決定報導期間結束日存貨之淨變現價值。

由於科技快速變遷，本公司評估報導期間結束日存貨因正常損耗、過時陳舊或無市場銷售價值之金額，並將存貨成本沖減至淨變現價值。此存貨評價主要係依未來特定期間內之產品需求為估計基礎，故可能產生重大變動。

截至 102 年 12 月 31 日暨 101 年 12 月 31 日及 1 月 1 日，本公司存貨之帳面金額分別為 435,406 仟元、1,123,641 仟元及 534,610 仟元。

六、<u>現金及約當現金</u>

	102年12月31日	101年12月31日	101年1月1日
庫存現金及週轉金	$ 326	$ 516	$ 683
銀行支票及活期存款	202,584	275,112	563,921
約當現金			
銀行定期存款	910,284	1,490,000	1,241,100
	$1,113,194	$1,765,628	$1,805,704

現金於資產負債表日之市場利率區間如下：

	102年12月31日	101年12月31日	101年1月1日
銀行存款	0.02%~2.8%	0.05%~1.15%	0.04%~1.15%

七、備供出售金融資產

	102年12月31日	101年12月31日	101年1月1日
國內投資			
－基金受益憑證	$ 407,320	$ 391,880	$ 362,947
－上市（櫃）股票	773,185	237,565	860,009
備供出售金融資產	$1,180,505	$ 629,445	$1,222,956
流　　動	$ 407,320	$ 391,880	$ 362,947
非 流 動	773,185	237,565	860,009
	$1,180,505	$ 629,445	$1,222,956

本公司於 102 及 101 年度分別對上述備供出售金融資產提列減損損失 13,350 仟元及 46,333 仟元。

八、以成本衡量之金融資產

	102年12月31日	101年12月31日	101年1月1日
國內未上市（櫃）股票	$ 9,556	$ 14,889	$ 18,889
依衡量種類區分－備供出售	$ 9,556	$ 14,889	$ 18,889
流　　動	$ -	$ -	$ -
非 流 動	9,556	14,889	18,889
	$ 9,556	$ 14,889	$ 18,889

本公司所持有之上述未上市（櫃）股票投資，於資產負債表日係按成本減除減損損失衡量，因其公允價值合理估計數之區間重大且無法合理評估各種估計之機率，致本公司管理階層認為其公允價值無法可靠衡量。

本公司於 102 及 101 年度分別提列減損損失 3,234 仟元及 1,333 仟元。

九、應收帳款淨額

	102年12月31日	101年12月31日	101年1月1日
應收帳款	$ 767,571	$ 494,763	$ 542,406
應收帳款－關係人	2,538	5,168	6,038
備抵呆帳	-	(416)	(160)
	$ 770,109	$ 499,515	$ 548,284

應收帳款

本公司對商品銷售之平均授信期間約為月結 30～60 天，應收帳款不予計息。於決定應收帳款可回收性時，本公司考量應收帳款自原始授信日至資產負債表日信用品質之任何改變。其備抵呆帳係參考交易對方過去拖欠記錄及分析其目前財務狀況，以估計無法回收之金額。

於資產負債表日已逾期但本公司尚未認列備抵呆帳之應收帳款於 102 年及 101 年 12 月 31 日以及 101 年 1 月 1 日分別為 116,202 仟元、21 仟元及 0 元（參閱下列帳齡分析），因其信用品質並未重大改變，本公司管理階層認為仍可回收其金額，本公司對該等應收帳款有任何擔保品或其他信用增強保障。上述 102 年 12 月 31 日已逾期但未減損之應收帳款，截至 103 年 3 月 24 日止，已收回 116,202 仟元。此外，本公司亦不具有將應收帳款及對相同交易對方之應付帳款互抵之法定抵銷權。

已逾期但未減損應收帳款之帳齡分析如下：

	102年12月31日	101年12月31日	101年1月1日
60 天以下	$ 116,202	$ 21	$ -

以上係以逾期天數為基準進行之帳齡分析。

應收帳款之備抵呆帳變動資訊如下：

	102年度	101年度
年初餘額	$ 416	$ 160
加：本年度提列呆帳費用	-	256
減：本年度迴轉沖銷	(416)	-
年底餘額	$ -	$ 416

十、存　　貨

	102年12月31日	101年12月31日	101年1月1日
製成品及商品	$ 194,153	$ 332,925	$ 270,511
在 製 品	201,758	753,352	250,974
原　　料	39,495	37,364	13,125
	$ 435,406	$1,123,641	$ 534,610

102 及 101 年度與存貨相關之銷貨成本分別為 2,030,182 仟元及 2,046,669 仟元。

102 及 101 年度之銷貨成本分別包括下列項目：

	102年度	101年度
存貨（回升利益）跌價損失	($ 20,832)	$ 12,283
下腳收入	(887)	(1,594)
	$ 21,719	$ 10,689

十一、採用權益法之投資

	102年12月31日	101年12月31日	101年1月1日
投資子公司	$4,987,155	$4,375,073	$4,656,267
投資關聯企業	1,007,117	1,620,175	891,463
投資聯合控制個體	6,072	-	-
	$6,000,344	$5,995,248	$5,547,730

(一) 投資子公司

	102年12月31日	101年12月31日	101年1月1日
上市（櫃）公司			
凌通科技公司	$ 677,373	$ 607,690	$ 643,477
非上市（櫃）公司			
Ventureplus Group Inc.	1,801,784	976,568	1,044,412
凌旭投資公司	689,302	760,950	648,902
凌陽創業投資公司	650,577	681,540	650,147
凌陽創新科技公司	499,152	551,697	560,134
Russell Holdings Limited	266,194	274,214	420,281
芯鼎科技公司	199,054	195,595	183,611
宏陽科技公司	114,978	223,983	433,172
凌陽多媒體公司	68,496	51,932	50,825

（接次頁）

（承前頁）

	102年12月31日	101年12月31日	101年1月1日
凌陽核心科技公司（更名為傳芯科技公司）	$ -	$ 27,570	$ -
威陽投資公司	11,759	8,551	6,168
凌陽管理顧問公司	4,123	4,151	4,165
香港凌陽科技公司	4,088	4,054	4,091
Magic Sky Limited	275	-	-
Global Techplus Capital Inc.	-	6,578	6,882
	$4,987,155	$4,375,073	$4,656,267
長期股權投資貸餘（帳列其他流動負債）			
凌陽電通科技公司	($ 138,303)	($ 367,102)	($ 333,455)
凌陽核心科技公司（更名為傳芯科技公司）	-	-	(138,357)
	($ 138,303)	($ 367,102)	($ 471,812)

本公司之子公司 Global Techplus Capital Inc.已於 102 年 9 月清算完結。

採用權益法之投資及本公司對其所享有之損益及其他綜合損益份額，除 Global Techplus Capital Inc.及凌陽管理顧問公司係按未經會計師查核之財務報告計算外，其餘係按經會計師查核之財務報告及財務資訊計算；惟本公司管理階層認為上述子公司財務報告倘經會計師查核，尚不致產生重大之調整。

本公司間接持有之投資子公司明細，請參閱附註三四。

本公司於資產負債表日對子公司之所有權權益及表決權百分比如下：

公司名稱	102年12月31日	101年12月31日	101年1月1日
上市（櫃）公司			
凌通科技公司	34%	34%	34%
非上市（櫃）公司			
Ventureplus Group Inc.	100%	100%	100%
凌旭投資公司	100%	100%	100%

（接次頁）

（承前頁）

公司名稱	102年12月31日	101年12月31日	101年1月1日
凌陽創業投資公司	100%	100%	100%
凌陽創新科技公司	61%	63%	64%
Russell Holdings Limited	100%	100%	100%
芯鼎科技公司	38%	38%	38%
宏陽科技公司	61%	61%	61%
凌陽多媒體公司	83%	83%	83%
威陽投資公司	100%	100%	100%
凌陽管理顧問公司	100%	100%	100%
香港凌陽科技公司	100%	100%	100%
Magic Sky Limited	100%	100%	100%
Global Techplus Capital Inc.	-	100%	100%
長期股權投資貸餘（帳列其他流動負債）			
凌陽電通科技公司	100%	99%	99%
凌陽核心科技公司（更名為傳芯科技公司）	-	99%	70%

(二) 投資關聯企業

	102年12月31日	101年12月31日	101年1月1日
上市（櫃）公司			
旭曜科技公司	$1,007,117	$ 895,016	$ 891,463
凌巨科技公司	-	725,159	-
	$1,007,117	$1,620,175	$ 891,463

本公司於資產負債表日對關聯企業之所有權權益及表決權百分比如下：

公司名稱	102年12月31日	101年12月31日	101年1月1日
旭曜科技公司	34%	34%	34%
凌巨科技公司	-	19%	-
恆通高科公司	-	32%	32%

本公司自 101 年 12 月 3 日起，經本公司判斷對凌巨科技公司具有重大影響力，故自備供出售金融資產轉列至採權益法之長期股權投資。

本公司董事會於 102 年 3 月 14 日決議，參與中華映管股份有限公司對凌巨科技公司普通股之公開收購，以每股現金 4.03 元及大同股份有限公司普通股 0.72 股為對價，處分凌巨科技公司普通股 77,834 仟股，截至 4 月 12 日收購期間屆滿日止，共處分 64,020 仟股，處分利益為 42,474 仟元。本公司董事會於 102 年 4 月 10 日決議，以每股現金 9.3 元出售凌巨科技公司私募普通股 6,818 仟股予中華映管股份有限公司，處分利益為 5,648 仟元，故自採權益法之長期股權投資重分類至備供出售金融資產。

恆通高科公司於 101 年 2 月 29 日董事會決議，基於與其他公司併購案之談判終止、中高階研發人員之離職，產品已無再研發之可能性，故決議緊縮業務範圍並精簡人力，由於所經營事業無法成就，故本公司認列其虧損至長期投資帳面金額為零，100 及 102 年度對該公司之其他應收款分別提列減損損失 405,612 仟元及 1,466 仟元，102 年度恆通高科公司償還應收款 5,354 仟元，本公司同額迴轉減損損失。恆通高科公司於 101 年 10 月 16 日第三次股東臨時會決議通過進行解散清算程序，並已於 102 年 3 月 20 日清算完結。

採用權益法之上市（櫃）公司股權投資於資產負債表日依股票收盤價計算之市價資訊如下：

公司名稱	102年12月31日	101年12月31日	101年1月1日
旭曜科技公司	$2,104,404	$1,834,851	$1,321,755
凌通科技公司	$1,255,963	$ 727,824	$ 733,423
凌巨科技公司	$ -	$ 772,872	$ -

有關本公司之關聯企業彙整性財務資訊如下：

	102年12月31日	101年12月31日	101年1月1日
總資產	$6,314,221	$18,487,785	$3,166,286
總負債	$3,392,196	$8,389,959	$ 628,463

	102年度	101年度
本期營業收入	$ 9,362,444	$18,384,178
本期淨利	$ 363,725	($ 535,007)
本期綜合損益總額	$ 363,538	($ 649,853)
採用權益法之關聯企業損益份額	$ 85,280	$ 32,157

102 及 101 年度採用權益法之關聯企業之損益及其他綜合損益份額，係依據各關聯企業同期間經會計師查核之財務報告認列。

本公司設定質押作為借款擔保之投資關聯企業金額，請參閱附註三二。

(三) 投資聯合控制個體

本公司於 101 年 12 月 19 日與矽統科技股份有限公司簽訂投資協議書，雙方同意增資凌陽核心科技公司（自 102 年 3 月 11 日起後更名為傳芯科技公司），以共同經營電視相關晶片之研發、銷售及服務之業務。上述增資業以 102 年 1 月 21 日為增資基準日完成變更登記。

本公司及其子公司原持有傳芯科技公司 99.98%之股權，因為未按持股比例參與增資，至持股比例下降為 51.25%，然而依據投資協議書之約定，傳芯科技公司之財務及營運政策之董事會及股東會決議事項，需同時取得合資雙方同意，因此本公司對傳芯科技公司不具控制。本公司管理階層認為對傳芯科技公司僅具有重大影響，故於 102 年 1 月 21 日起，將其列為聯合控制個體，並採權益法認列聯合控制個體之權益。

本公司於與聯合控制個體權益有關之財務資訊彙總如下：

	102年12月31日	101年12月31日	101年1月1日
流動資產	$ 453,707	$ -	$ -
非流動資產	$ 22,474	$ -	$ -
流動負債	$ 208,257	$ -	$ -
非流動負債	$ -	$ -	$ -

	102年度	101年度
營業收入淨額	$ 353,254	$ -
營業成本	$ 223,841	$ -
營業費用	$ 263,435	$ -
營業外收入及支出	$ 1,976	$ -
所得稅費用	$ -	$ -
採用權益法認列之合資損益份額	($ 3,013)	$ -
採用權益法認列之綜合損益總額份額	($ 3,013)	$ -

102 年度採用投資聯合控制個體之損益及其他綜合損益份額，係依據同期間經會計師查核之財務資訊認列。

十二、不動產、廠房及設備

	房屋及建築	房屋附屬設備	機器設備	試驗設備	生財設備	合計
成本						
101年1月1日餘額	$ 973,975	$ 62,458	$ 153,192	$ 95,930	$ 12,987	$1,298,542
增添	-	1,467	1,306	29,383	4,875	37,031
處分	-	-	(20,443)	(144)	-	(20,587)
101年12月31日底餘額	$ 973,975	$ 63,925	$ 134,055	$ 125,169	$ 17,862	$1,314,986
累計折舊						
101年1月1日餘額	$ 207,804	$ 30,295	$ 134,029	$ 62,307	$ 5,721	$ 440,156
增添	20,154	5,865	12,005	23,109	4,668	65,801
處分	-	-	(20,443)	(100)	-	(20,543)
101年12月31日餘額	$ 227,958	$ 36,160	$ 125,591	$ 85,316	$ 10,389	$ 485,414
101年1月1日淨額	$ 766,171	$ 32,163	$ 19,163	$ 33,623	$ 7,266	$ 858,386
101年12月31日淨額	$ 746,017	$ 27,765	$ 8,464	$ 39,853	$ 7,473	$ 829,572
成本						
102年1月1日餘額	$ 973,975	$ 63,925	$ 134,055	$ 125,169	$ 17,862	$1,314,986
增添	-	-	87	79,611	1,547	81,245
處分	(171)	(6,144)	(113,559)	(66,481)	(5,909)	(192,264)
102年12月31日餘額	$ 973,804	$ 57,781	$ 20,583	$ 138,299	$ 13,500	$1,203,967
累計折舊						
102年1月1日餘額	$ 227,958	$ 36,160	$ 125,591	$ 85,316	$ 10,389	$ 485,414
增添	20,139	5,616	6,333	56,711	3,712	92,511
處分	(171)	(6,144)	(113,559)	(64,049)	(5,909)	(189,832)
102年12月31日餘額	$ 247,926	$ 35,632	$ 18,365	$ 77,978	$ 8,192	$ 388,093
102年1月1日淨額	$ 746,017	$ 27,765	$ 8,464	$ 39,853	$ 7,473	$ 829,572
102年12月31日淨額	$ 725,878	$ 22,149	$ 2,218	$ 60,321	$ 5,308	$ 815,874

本公司之不動產、廠房及設備係以直線基礎按下列耐用年數計提折舊：

房屋及建築	8 至 56 年
房屋附屬設備	3 至 11 年
機器設備	1 至 4 年
試驗設備	1 至 4 年
生財設備	2 至 4 年
其他設備	1 年

本公司設定抵押作為借款擔保之不動產、廠房及設備金額，請參閱附註三二。

十三、無形資產

	技術授權費	電腦軟體	專利權	合計
成本				
101年1月1日餘額	$ 535,005	$ 95,256	$ 97,099	$ 727,360
單獨取得	88,021	12,423	-	100,444
處分	-	1,184	-	1,184
101年12月31日餘額	$ 623,026	$ 106,495	$ 97,099	$ 826,620
累計攤銷				
101年1月1日餘額	$ 315,362	$ 75,079	$ 47,200	$ 437,641
攤銷費用	98,437	18,273	5,394	122,104
處分	-	1,184	-	1,184
101年12月31日餘額	$ 413,799	$ 92,168	$ 52,594	$ 558,561
101年1月1日淨額	$ 219,643	$ 20,177	$ 49,899	$ 289,719
101年12月31日淨額	$ 209,227	$ 14,327	$ 44,505	$ 268,059
成本				
102年1月1日餘額	$ 623,026	$ 106,495	$ 97,099	$ 826,620
單獨取得	68,245	10,203	-	78,448
處分	-	(59,665)	-	(59,665)
102年12月31日餘額	$ 691,271	$ 57,033	$ 97,099	$ 845,403
累計攤銷				
102年1月1日餘額	$ 413,799	$ 92,168	$ 52,594	$ 558,561
攤銷費用	103,663	11,429	5,395	120,487
處分	-	(58,841)	-	(58,841)
102年12月31日餘額	$ 517,462	$ 44,756	$ 57,989	$ 620,207
102年1月1日淨額	$ 209,227	$ 14,327	$ 44,505	$ 268,059
102年12月31日淨額	$ 173,809	$ 12,277	$ 39,110	$ 225,196

技術授權費及專利權主要係本公司於 92 年 2 月向美商 Oak Technology 購買光儲存等內嵌式解決方案之相關專利及技術，作為開發 DVD/VCD 播放機 SoC 之產品及購買視訊處理器之相關技術作為開發 DTV 之產品等。

上述有限耐用年限無形資產係以直線基礎按下列耐用年數計提攤銷費用：

技術授權費	1 至 15 年
電腦軟體	1 至 4 年
專利權	18 年

十四、其他資產

	102年12月31日	101年12月31日	101年1月1日
預付權利金	$ 53,056	$ 35,553	$ 33,489
高 球 證	7,800	7,800	7,800
質押定期存款	6,000	6,000	6,000
存出保證金（附註二八）	329	1,607	1,717
其　　他	22,009	45,644	62,114
	$ 89,194	$ 96,604	$ 111,120
流　　動	$ 75,065	$ 81,197	$ 95,603
非 流 動	14,129	15,407	15,517
	$ 89,194	$ 96,604	$ 111,120

十五、借　　款

(一) 短期借款

	102年12月31日	101年12月31日	101年1月1日
無擔保借款			
一週轉金借款	$ -	$ 101,640	$ 381,100

銀行週轉性借款之利率於 101 年 12 月 31 日及 1 月 1 日分別為 0.77%～0.88%及 0.98%～1.475%。

(二) 長期借款

	102年12月31日	101年12月31日	101年1月1日
擔保借款	$ 649,444	$ 835,000	$ 75,500
信用借款	573,750	885,000	132,500
小　　計	1,223,194	1,720,000	208,000
減：列為一年內到期部分	590,556	496,806	208,000
長期借款	$ 632,638	$ 1,223,194	$ -

凌陽公司依約提供房屋及建築及本公司持有之部分凌巨科技公司及旭曜科技公司股票作為上述借款之擔保品（參閱附註三二）。

截至 102 年及 101 年 12 月 31 日以及 101 年 1 月 1 日，有效年利率分別為 1.942%～2.005%、1.942%～1.994%及 1.7725%～2.17%。

另依借款合約規定，本公司 102 及 101 年度合併財務報表皆受有流動比、債本比率及有形淨值等之限制，但不列入違約項目之考察。本公司 102 及 101 年 12 月 31 日之各項財務比率均符合合約之規定。

十六、應付帳款

	102年12月31日	101年12月31日	101年1月1日
應付帳款－因營業而發生	$ 382,475	$ 267,283	$ 347,378

本公司因營業而發生之應付帳款平均賒帳期間為 30 天至 60 天。本公司訂有財務風險管理政策，以確保所有應付款於預先約定之信用期限內償還。

十七、負債準備

	102年12月31日	101年12月31日	101年1月1日
退貨及折讓	$ 20,311	$ 22,565	$ 8,615
流　　動	$ 20,311	$ 22,565	$ 8,615
非 流 動	-	-	-
	$ 20,311	$ 22,565	$ 8,615

退貨及折讓之負債準備係依歷史經驗、管理階層之判斷及其他已知原因估計可能發生之產品退回及折讓，並於相關產品出售當年度認列為營業收入之減項。

十八、其他負債

	102年12月31日	101年12月31日	101年1月1日
其他應付款			
長期投資貸餘	$ 138,303	$ 367,102	$ 471,812
應付薪資及獎金	121,830	105,159	115,014
應付勞健保	14,350	18,156	19,437
應付權利金	10,415	26,101	25,313
其　　他	69,463	71,935	65,886
	$ 354,361	$ 588,453	$ 697,462
遞延收入			
其　　他	$ 1,909	$ 2,509	$ 4,557
流　　動			
－其他流動負債	$ 354,361	$ 586,748	$ 697,462
－遞延收入	599	599	2,048
	$ 354,960	$ 587,347	$ 699,510
非 流 動			
－遞延收入	$ 1,310	$ 1,910	$ 2,509
－其他負債	-	1,705	-
	$ 1,310	$ 3,615	$ 2,509

十九、退職後福利計畫

(一) 確定提撥計畫

本公司適用「勞工退休金條例」之退休金制度，係屬政府管理之確定提撥退休計畫，依員工每月薪資 6%提撥退休金至勞工保險局之個人專戶。

(二) 確定福利計畫

本公司所適用我國「勞動基準法」之退休金制度，係屬確定福利退休計畫。員工退休金之支付，係根據服務年資及核准退休日前 6 個月平均薪資計算。本公司按員工每月薪資總額 2%提撥員工退休基金，交由勞工退休準備金監督委員會以該委員會名義存入台灣銀行之專戶。勞動部勞動基金運用局透過自行運用及委託經營方式，將計畫資產投資於國內（外）權益證券與債務證券及銀行存款等標的，惟依勞工退休基金收支保管及運用辦法規定，勞工退休基金之，其每年決算分配之最低收益不得低於當地銀行 2 年定期存款利率計算之收益。

本公司之計畫資產及確定福利義務現值，係由合格精算師進行精算。精算評價於衡量日之主要假設列示如下：

	102年12月31日	101年12月31日	101年1月1日
折 現 率	1.85%	1.60%	1.75%
計畫資產之預期報酬率	1.65%	1.65%	2.00%
薪資預期增加率	4.00%	4.00%	5.75%

計畫資產之整體資產預期報酬率係根據歷史報酬趨勢以及精算師對於相關義務存續期間內，該資產所處市場之預測，並考量前述計畫資產之運用及最低收益之影響所作之估計。

有關確定福利計畫所認列之損益金額列示如下：

	102年度	101年度
當期服務成本	$ 1,725	$ 1,544
利息成本	3,055	3,001
計畫資產預期報酬	(2,200)	(2,533)
	$ 2,580	$ 2,012

（接次頁）

（承前頁）

	102年度	101年度
依功能別彙總		
營業成本	$ 633	$ 474
推銷費用	69	50
管理費用	719	380
研發費用	1,159	1,108
	$ 2,580	$ 2,012

於 102 及 101 年度，本公司分別認列 37,780 仟元及 15,141 仟元精算利益及損失於其他綜合損益。截至 102 年及 101 年 12 月 31 日止，精算損益認列於其他綜合（損）益之累積金額分別為 22,639 仟元及(15,141)仟元。

本公司因確定福利計畫所產生之義務列入個體資產負債表之金額列示如下：

	102年12月31日	101年12月31日	101年1月1日
已提撥確定福利義務之現值	$ 157,452	$ 190,961	$ 171,489
計畫資產之公允價值	(136,429)	(131,142)	(124,384)
提撥短絀	21,023	59,819	47,105
應計退休金負債	$ 21,023	$ 59,819	$ 47,105

確定福利義務現值之變動列示如下：

	102年度	101年度
年初確定福利義務	$190,961	$171,489
當期服務成本	1,725	1,544
利息成本	3,055	3,001
精算（利益）損失	(38,289)	14,927
年底確定福利義務	$157,452	$190,961

計畫資產現值之變動列示如下：

	102年度	101年度
年初計畫資產公允價值	$131,142	$124,384
計畫資產預期報酬	2,200	2,533
精算利益（損失）	(509)	(214)
雇主提撥數	3,596	4,439
年底計畫資產公允價值	$136,429	$131,142

計畫資產之主要類別於資產負債表日公允價值之百分比係依勞動部勞動基金運用局網站公布之基金資產配置資訊為準：

	102年12月31日	101年12月31日	101年1月1日
現　　金	22.86%	24.51%	23.87%
短期票券	4.10%	9.88%	7.61%
貨幣型基金	-	0.66%	-
債　　券	9.37%	10.45%	11.45%
固定收益類	18.11%	16.28%	16.19%
權益證券	44.77%	37.43%	40.75%
其　　他	0.79%	0.79%	0.13%
	100.00%	100.00%	100.00%

本公司選擇以轉換至個體財務報告會計準則之日起各個會計期間推延決定之金額，揭露經驗調整之歷史資訊（參閱附註三五）：

	102年12月31日	101年12月31日	101年1月1日
確定福利義務現值	$ 157,452	$ 190,961	$ 171,489
計畫資產公允價值	$ 136,429	$ 131,142	$ 124,384
提撥短絀	$ 21,023	$ 59,819	$ 47,105
計畫負債之經驗調整	($ 38,289)	$ 14,927	$ -
計畫資產之經驗調整	$ 509	$ 214	$ -

本公司預期於 102 及 101 年度以後 1 年內對確定福利計畫提撥分別為 1,915 仟元及 2,580 仟元。

二十、權　　益

(一) 股　　本

普通股

	102年12月31日	101年12月31日	101年1月1日
額定股數（仟股）	1,200,000	1,200,000	1,200,000
額定股本	$12,000,000	$12,000,000	$12,000,000
已發行且已收足股款之股數（仟股）	596,910	596,910	596,910
已發行股本	$ 5,969,099	$ 5,969,099	$ 5,969,099

已發行之普通股每股面額為 10 元，每股享有一表決權及收取股利之權利。

額定股本中供認股權憑證、附認股權特別股或附認股權公司債行使認股權所保留之股本為 80,000 仟股。

(二) 資本公積

102 及 101 年度各類資本公積餘額之調節如下：

	股票發行溢價	庫藏股票交易	合併溢額及其他	合計
101年1月1日餘額	$ 709,215	$ 71,228	$ 157,423	$ 937,866
其他	-	-	1,258	1,258
101年12月31日餘額	$ 709,215	$ 71,228	$ 158,681	$ 939,124
102年1月1日餘額	$ 709,215	$ 71,228	$ 158,681	$ 939,124
其他	-	-	11,055	11,055
102年12月31日餘額	$ 709,215	$ 71,228	$ 169,736	$ 950,179

資本公積中屬超過票面金額發行股票之溢額（包括以超過面額發行普通股、因合併而發行股票之股本溢價及庫藏股票交易等）得用以彌補虧損，亦得於公司無虧損時，用以發放現金股利或撥充股本，惟撥充股本時每年以實收股本之一定比率為限。

因長期股權投資、員工認股權及認股權產生之資本公積，不得作為任何用途。

(三) 保留盈餘及股利政策

依據本公司章程規定，每年決算後如有盈餘，除依法繳納營利事業所得稅及彌補以往年度虧損外，應先提撥百分之十為法定盈餘公積，但法定盈餘公積已達資本總額時，不在此限。次依法令或主管機關規定提撥或迴轉特別盈餘公積後，所餘盈餘按下列方式分派之，惟盈餘提供分派之比率及股東現金股利之比率，得視當年度實際獲利及資金狀況，經股東會決議調整之：

1. 股東股息提存股本之百分之六。
2. 次就餘額提撥董事、監察人酬勞百分之一．五；及員工紅利不低於百分之一，員工紅利以股票發放時，其對象得包括符合一定條件之從屬公司員工，該一定條件由董事會訂定之。
3. 前項所餘，連同前期累積未分配盈餘為股東股利，由股東會決議股利分配數額。
4. 上述現金股利不得低於股利總數之（股東股息及股東股利）百分之十，但現金股利每股若低於 0.5 元得不予發放。

如有前一年度累積或當年度發生但當年度稅後盈餘不足提列之股東權益減項（如金融商品未實現損失及累積換算調整數等，惟庫藏股票除外），應自前一年度累積未分配盈餘提列相同數額之特別盈餘公積，並於擬撥供分派前先行扣除。

應付員工紅利及董監酬勞之估列係依當年度稅後淨利之一定比例估列。惟依本公司章程規定，應先彌補以往年度虧損，故 102 年度無需提列相關應付員工紅利及董監酬勞，101 年度為稅後虧損，故 101 年度無估列應付員工紅利及董監酬勞。年度終了後，本個體財務報告通過發布前經董事會決議之發放金額有重大變動時，該變動調整原提列年度費用，於本個體財務報告通過發布日後，若金額仍有變動，則依會計估計變動處理，於次一年度調整入帳。如股東會決議採股票發放員工紅利，股票紅利股數以決議分紅之金額除以股票公平價值決定，股票公平價值係以股東會決議日前一日之收盤價，並考量除權除息之影響為計算基礎。

本公司於分配 101 年度以前之盈餘時，必須依(89)台財證(一)字第 100116 號函及金管證一字第 0950000507 號函令等相關規定，就其他股東權益減項淨額（如國外營運機構財務報表換算之兌換差額、備供出售金融資產未實現損益、現金流量避險中屬有效避險部分之避險工具利益及損失等累計餘額）提列特別盈餘公積。嗣後股東權益減項金額如有減少，可就減少金額自特別盈餘公積轉回未分配盈餘。

自 102 年起，本公司依金管會於 101 年 4 月 6 日發布之金管證發字第 1010012865 號函令及「採用國際財務報導準則（IFRSs）後，提列特別盈餘公積之適用疑義問答」規定，於首次採用 IFRSs 時，應就帳列股東權益項下之未實現重估增值及累積換算調整數（利益），因選擇適用 IFRS 1 豁免項目而轉入保留盈餘部分，分別提列相同數額之特別盈餘公積；但轉換日因首次採用 IFRSs 產生之保留盈餘增加數不足提列時，得僅就因轉換採用 IFRSs 產生之保留盈餘增加數予以提列。嗣後因使用、處分或重分類相關資產時，得就原提列特別盈餘公積之比例予以迴轉分派盈餘。首次採用 IFRSs 所應提

列之特別盈餘公積得於以後年度用以彌補虧損；嗣後有盈餘年度且原提列特別盈餘公積之原因消除前，應就不足數額補足提列特別盈餘公積，始得分派盈餘。(參閱(四) 依金管證發字第 1010012865 號應提列之特別盈餘公積之說明)。

法定盈餘公積應提撥至其餘額達公司實收股本總額時為止。法定盈餘公積得用以彌補虧損。公司無虧損時，法定盈餘公積超過實收股本總額 25%之部分除得撥充股本外，尚得以現金分配。

分配未分配盈餘時，除屬非中華民國境內居住者之股東外，其餘股東可獲配按股利分配日之稅額扣抵比率計算之股東可扣抵稅額。

本公司分別於 102 年 6 月 11 日及 101 年 6 月 18 日舉行股東常會，決議通過 101 及 100 年度虧損撥補案如下：

	101 年度		100 年度	
	虧損撥補	每股股利（元）	虧損撥補	每股股利（元）
法定盈餘公積彌補虧損	$ 516,496	$ -	$ 23,822	$ -
迴轉特別盈餘公積	(160,474)	-	-	-

上述決議與本公司 102 年 4 月 10 日及 101 年 4 月 27 日之董事會決議並無差異。

有關 102 年度之盈餘分配案、員工紅利及董監酬勞尚待預計於 103 年 6 月 11 日召開之股東會決議。

有關本公司董事會通過擬議及股東會決議之員工紅利及董監酬勞資訊，請至臺灣證券交易所「公開資訊觀測站」查詢。

(四) 依金管證發字第 1010012865 號令應提列之特別盈餘公積

本公司帳列累積換算調整數轉入保留盈餘之金額為負數 18,343 仟元，故本公司依規定無須提列特別盈餘公積。

(五) 其他權益項目

1. 國外營運機構財務報表換算之兌換差額

	102年度	101年度
年初餘額	($ 84,462)	$ -
採權益法之子公司之換算差額份額	111,570	(84,462)
年底餘額	$ 27,108	($ 84,462)

2. 備供出售金融資產未實現損益

	102年度	101年度
年初餘額	$188,110	($389,877)
備供出售金融資產公允價值變動	(33,433)	544,324
處分備供出售金融資產致累計損益重分類至損益	3,760	(12,670)
備供出售金融資產減損之重分類調整	13,350	46,333
部分處分關聯企業而按比例將其他綜合損益重分類至損益	775	-
年底餘額	$172,562	$188,110

備供出售金融資產未實現損益係備供出售金融資產按公允價值衡量所產生之累計利益及損失，其認列於其他綜合損益，並減除當該等資產處分或減損而重分類至損益之金額。

(六) 庫藏股票

收回原因	轉讓股份予員工（仟股）	子公司持有母公司股票（仟股）	合計（仟股）
101 年 1 月 1 日及 101 年 12 月 31 日股數	4,915	3,560	8,475
102 年 1 月 1 日及 102 年 12 月 31 日股數	4,915	3,560	8,475

子公司於資產負債表日持有本公司股票之相關資訊如下：

子公司名稱	持有股數（仟股）	帳面金額	市價
102 年 12 月 31 日			
凌旭投資公司	3,560	$ 63,401	$ 40,762
101 年 12 月 31 日			
凌旭投資公司	3,560	$ 63,401	$ 32,645
101 年 1 月 1 日			
凌旭投資公司	3,560	$ 63,401	$ 35,493

本公司持有之庫藏股票，依證券交易法規定不得質押，亦不得享有股利之分派及表決權等權利。

本公司董事會於 103 年 2 月 26 日決議將買回之庫藏股票 4,915 仟股全數註銷，截至 103 年 3 月 24 日止，尚未辦妥變更登記。另子公司持有之本公司股票視同庫藏股票處理，除不得參與本公司之現金增資及無表決權外，其餘與一般股東權利相同。

(七) 全球存託憑證

本公司於 90 年 3 月以現金增資及原股發行方式參與發行全球存託憑證（GDR）20,000 仟單位，於倫敦證券交易所掛牌買賣，代號為 SUPD，每單位表彰本公司普通股 2 股，計發行 40,000 仟股，每單位以美金 9.57 元發行。截至 102 年 12 月底止，流通在外之 GDR 計 176 仟單位，折合普通股 352 仟股。

二一、收　　入

	102 年度	101 年度
IC 收入	$ 3,053,794	$ 3,098,038
其他收入	58,942	43,122
	$ 3,112,736	$ 3,141,160

二二、本期淨利

繼續營業單位淨損益係包含以下項目：

(一) 其他收入

	102 年度	101 年度
利息收入		
銀行存款	$ 17,397	$ 22,011
股利收入	3,538	6,440
其　　他	83,623	37,465
	$104,558	$ 65,916

(二) 其他利益及損失

	102 年度	101 年度
外幣兌換淨利益（損失）	$ 16,316	($ 12,926)
處分備供出售金融資產（損失）利益	(3,760)	12,670
處分子公司損失	(74)	-

（接次頁）

（承前頁）

	102 年度	101 年度
處分採權益法投資利益（損失）	$ 35,700	($233,628)
金融資產減損迴轉利益	3,888	27,825
採權益法之長期投資減損損失	-	(134,195)
備供出售金融資產減損損失	(13,350)	(46,333)
以成本衡量之金融資產減損損失	(3,234)	(1,333)
管理支援服務收入	26,883	15,751
	$ 62,369	($372,169)

(三) 財務成本

	102 年度	101 年度
銀行借款利息	$ 30,949	$ 27,409

(四) 折舊及攤銷

	102 年度	101 年度
不動產、廠房及設備	$ 92,511	$ 65,801
無形資產	120,487	122,104
合　　計	$212,998	$187,905
折舊費用依功能別彙總		
營業成本	$ 11,628	$ 14,924
營業費用	80,883	50,877
	$ 92,511	$ 65,801
攤銷費用依功能別彙總		
營業成本	$ 1,307	$ 414
推銷費用	-	-
管理費用	4,198	4,377
研發費用	114,982	117,313
	$120,487	$122,104

(五) 員工福利費用

	102 年度	101 年度
短期員工福利	$644,683	$834,937
退職後福利		
確定提撥計畫	26,202	32,220

（接次頁）

（承前頁）

	102 年度	101 年度
確定福利計畫	$ 2,580	$ 2,012
其他員工福利	5,336	5,793
員工福利費用合計	$678,801	$874,962
依功能別彙總		
營業成本	$ 91,976	$ 74,562
營業費用	586,825	800,400
	$678,801	$874,962

(六) 外幣兌換損益

	102 年度	101 年度
外幣兌換利益總額	$ 51,670	$ 50,719
外幣兌換損失總額	(35,354)	(63,645)
淨益（損）	$ 16,316	($ 12,926)

二三、所得稅

(一) 認列於損益之所得稅

所得稅利益之主要組成項目如下：

	102年度	101年度
當期所得稅		
當期產生者	$ 3,100	$ -
以前年度之調整	(93,348)	(116,020)
	(90,248)	(116,020)
遞延所得稅		
當期產生者	67,412	116,020
認列於損益之所得稅利益	($ 22,836)	$ -

會計所得與當期所得稅費用（利益）之調節如下：

	102年度	101年度
繼續營業單位稅前淨利（損）	$ 29,949	($933,609)
稅前淨利按法定稅率計算之所得稅費用	$ 5,091	($158,714)
調節項目之所得稅影響數		
決定課稅所得時不可減除之費損	(209,742)	11,056

（接次頁）

（承前頁）

	102年度	101年度
暫時性差異	($ 14,611)	$ 37,416
連結稅制影響數	(1,325)	(5,778)
當期所得稅	(220,587)	(116,020)
遞延所得稅		
暫時性差異	5,498	4,652
虧損扣抵	61,914	111,368
未認列虧損扣抵	220,587	116,020
以前年度之當期所得稅費用於本期之調整	(93,348)	(116,020)
支付國外所得稅費用	3,100	-
認列於損益之所得稅利益	($ 22,836)	$ -

本公司所適用之稅率為 17%。

由於 103 年度股東會盈餘分配情形尚具不確定性，故 102 年度未分配盈餘加徵 10%所得稅之潛在所得稅後果尚無法可靠決定。

(二) 當期所得稅資產與負債

	102年12月31日	101年12月31日	101年1月1日
當期所得稅資產			
應收退稅款（帳列其他應收款項）	$ 4,099	$ -	$ -
當期所得稅負債			
應付所得稅	$ -	$ 148,628	$ 382,634

(三) 遞延所得稅資產與負債

遞延所得稅資產及負債之變動如下：

102 年度

	年初餘額	認列於損益	年底餘額
暫時性差異			
金融資產減損	$ 2,378	($ 2,373)	$ 5
未實現存貨損失	2,426	(2,426)	-
遞延貸項	391	(102)	289
兌換損（益）	(537)	(597)	(1,134)
	4,658	(5,498)	(840)
虧損扣抵	65,814	(61,914)	3,900
	$ 70,472	($ 67,412)	$ 3,060

101 年度

	年初餘額	認列於損益	年底餘額
暫時性差異			
金融資產減損	$ 2,448	($ 70)	$ 2,378
折舊	6,105	(6,105)	-
未實現存貨損失	1,728	698	2,426
遞延貸項	739	(348)	391
兌換損（益）	(1,710)	1,173	(537)
	9,310	(4,652)	4,658
虧損扣抵	177,182	(111,368)	65,814
	$ 186,492	($ 116,020)	$ 70,472

(四) 未於資產負債表中認列遞延所得稅資產之未使用虧損扣抵及未使用投資抵減金額

	102年12月31日	101年12月31日	101年1月1日
虧損扣抵			
108 年度到期	$ 368,313	$ 368,313	$ 453,827
109 年度到期	517,517	517,517	154,208
110 年度到期	638,831	638,831	-
111 年度到期	538,986	162,498	-
112 年度到期	1,274,629	-	-
	$3,338,276	$1,687,159	$ 608,035
投資抵減			
機器設備	$ -	$ 1,035	$ 1,035
研究發展支出	-	222,150	485,431
重要科技事業股東投資	-	15,093	15,093
	$ -	$ 238,278	$ 501,559

未認列之投資抵減已於 102 年度到期。

(五) 未使用之投資抵減、虧損扣抵及免稅相關資訊

截至 102 年 12 月 31 日止，虧損扣抵相關資訊如下：

尚未扣抵餘額	最後扣抵年度
$ 368,313	108
517,517	109
638,831	110
538,986	111
1,297,572	112
$ 3,361,219	

截至 102 年 12 月 31 日止，下列增資擴展產生之所得可享受 5 年免稅：

本公司增資擴展之所得免稅期間彙總如下：

增資擴展案	免稅期間
第八次增資擴展新興重要策略性產業	99 年 1 月 1 日至 103 年 12 月 31 日
第十二次增資擴展新興重要策略性產業	98 年 1 月 1 日至 102 年 12 月 31 日
第十三次增資擴展新興重要策略性產業	102 年 1 月 1 日至 106 年 12 月 31 日
第十四次增資擴展新興重要策略性產業	104 年 1 月 1 日至 108 年 12 月 31 日
第十五次增資擴展新興重要策略性產業	104 年 1 月 1 日至 108 年 12 月 31 日

(六) 兩稅合一相關資訊

	102年12月31日	101年12月31日	101年1月1日
股東可扣抵稅額帳戶餘額	$ 310,327	$ 248,248	$ 201,494

凌陽公司 102 及 101 年度均為累積虧損，故無盈餘可供分配。

依所得稅法規定，本公司分配屬於 87 年度(含)以後之盈餘時，本國股東可按股利分配日之稅額扣抵比率計算可獲配之股東可扣抵稅額。

依台財稅字第 10204562810 號規定，首次採用 IFRSs 之當年度計算稅額扣抵比率時，其帳載累積未分配盈餘應包含因首次採用個體財務報告會計準則產生之保留盈餘淨增加數或淨減少數。

(七) 所得稅核定情形

本公司截至 99 年度止之所得稅申報案件業經稅捐稽徵機關核定。

二四、每股純益（損）

單位：每股元

	102 年度	101 年度
基本每股純益（損）	$ 0.09	($ 1.59)
稀釋每股純益（損）	$ 0.09	($ 1.59)

用以計算每股純益（損）之淨損益及普通股加權平均股數如下：

本年度淨利（損）

	102 年度	101 年度
歸屬於本公司業主之淨利（損）	$ 52,785	($933,609)
具稀釋作用潛在普通股之影響：		
員工認股權	-	-
用以計算稀釋每股純益（損）之淨利（損）	$ 52,785	($933,609)

股　　數

單位：仟股

	102 年度	101 年度
用以計算基本每股盈餘之普通股加權平均股數	588,435	588,435
具稀釋作用潛在普通股之影響：		
員工認股權	-	-
用以計算稀釋每股盈餘之普通股加權平均股數	588,435	588,435

二五、股份基礎給付協議

(一) 員工認股權計畫

本公司於 96 年 9 月 11 日（以下簡稱 96 年認股計畫）經行政院金融監督管理委員會證券期貨局核准得於一年內發行員工認股權證 25,000 仟單位，每一單位可認購普通股一股。給予對象包含本公司符合特定條件之員工。認股權證之存續期間為 6 年，憑證持有人於發行屆滿 2 年之日起，可行使被給與之一定比例之認股權證。認股價格係發行認股權證當日本公司普通股股票於台灣證券交易所之收盤價格，認股權證發行後，遇有本公司普通股股份發生變動時，認股權行使價格依規定公式予以調整。截至 101 年 12 月底止，96 年認股計畫之認股權憑證已全數授予員工或消滅。

102 及 101 年度員工認股權之相關資訊如下：

員工認股權	102年度 單位（仟）	102年度 加權平均執行價格（元）	101年度 單位（仟）	101年度 加權平均執行價格（元）
年初流通在外	18,880	$38.03	19,847	$38.03
本年度註銷	(1,598)	-	(967)	-
本年度逾期	(17,282)	-	-	-
年底流通在外	-		18,880	
年底可執行	-		18,880	

上述認股權計劃之認股權單位與認股價格遇有無償配股、發放現金股利及現金增減資等之情形時，業已依照本公司員工認股權憑證發行及認股辦法調整。

截至 102 年 12 月 31 日止，流通在外之員工認股權憑證相關資訊如下：

102 年 12 月 31 日 執行價格之範圍（元）	102 年 12 月 31 日 加權平均剩餘合約期限（年）	101 年 12 月 31 日 執行價格之範圍（元）	101 年 12 月 31 日 加權平均剩餘合約期限（年）
$ -	-	$ 37.9	0.87
-	-	38.3	0.99

101 年 1 月 1 日 執行價格之範圍（元）	101 年 1 月 1 日 加權平均剩餘合約期限（年）
$ 37.9	1.87
38.3	1.99

本公司股東會於 101 年 6 月 18 日決議發行限制員工權利新股總額 280,000 仟元，計發行 28,000 仟股，發行價格以新台幣 15 元為上限，授權董事會分次發行，並於決議該次發行辦法時，同時決定發行價格。截至 102 年 12 月底止，上述股東會決議發行之限制員工權利新股因未實際申報主管機關及發行，故已全數失效。

二六、處分投資子公司－喪失控制

如附註十一(三)所述，本公司對傳芯科技公司因喪失控制而認定為處分，請參閱本公司 102 年度合併財務報告附註三一。

如附註十一(三)所述，本公司對 Global Techplus 公司已於 102 年 9 月完成清算，請參閱本公司 102 年度合併財務報告附註三一。

二七、非現金交易

本公司於 102 年度應付設備款增加及其他負債減少用以取得設備金額分別為 2,988 仟元及 1,705 仟元。本公司於 101 年度應付設備款減少及其他應收款減少用以取得設備金額分別為 431 仟元及 24,535 仟元。

二八、營業租賃協議

(一) 本公司為承租人

營業租賃係承租土地及廠房，租賃期間為 2 至 8 年。所有租賃期間超過 5 年之營業租賃均包括每 5 年依市場租金行情檢視條款。於租賃期間終止時，本公司對租賃土地並無優惠承購權。

本公司以營業租賃方式向科學工業園區管理局承租四筆土地，租約分別於 104 年 7 月、109 年 12 月（二筆）及 110 年 12 月到期，依租約規定，期滿時本公司得續約，惟科學工業園區管理局得依規定調整租金，目前每年租金由 7,929 仟元調漲至 8,034 仟元，本公司已提供質押定期存款 6,000 仟元（帳列其他非流動資產）作為抵押之擔保品。

前述租約於未來年度應給付最低租金列示如下：

	102年12月31日	101年12月31日	101年1月1日
1 年 內	$ 8,034	$ 7,929	$ 7,929
超過 1 年但不超過 5 年	20,910	23,879	27,122
超過 5 年	12,250	16,776	21,462
	$ 41,194	$ 48,584	$ 56,513
因營業租賃合約所支付存出保證金	$ 296	$ 296	$ 296

二九、資本風險管理

本公司進行資本管理以確保各企業能夠於繼續經營之前提下，藉由將債務及權益餘額最適化，以使股東報酬極大化。

本公司資本結構係由本公司之淨債務（即借款減除現金及約當現金）及歸屬於本公司業主之權益（即股本、資本公積、保留盈餘及其他權益項目）組成。

本公司不須遵守其他外部資本規定。

三十、金融工具

(一) 公允價值之資訊

1. 非按公允價值衡量之金融工具

除下表所列外，本公司管理階層認為非按公允價值衡量之金融資產及金融負債之帳面金額趨近其公允價值：

	102 年 12 月 31 日		101 年 12 月 31 日		101 年 1 月 1 日	
	帳面金額	公允價值	帳面金額	公允價值	帳面金額	公允價值
金融資產						
以成本衡量之金融資產	$ 9,556	$ -	$ 14,889	$ -	$ 18,889	$ -

2. 認列於個體資產負債表之公允價值衡量

本公司以公允價值衡量之金融資產及金融負債，其衡量方式依照公允價值可觀察程度分為第一至三級：

(1) 第一級公允價值衡量係指活絡市場相同資產或負債之公開報價（未經調整）。

(2) 第二級公允價值衡量係指除第一級之公開報價外，以屬於該資產或負債直接（亦即價格）或間接（亦即由價格推導而得）可觀察之輸入值推導公允價值。

(3) 第三級公允價值衡量係指評價技術係非以可觀察市場資料為基礎之資產或負債之輸入值（不可觀察之輸入值）推導公允價值。

102 年 12 月 31 日

	第一級	第二級	第三級	合計
備供出售金融資產				
基金受益憑證	$ 407,320	$ -	$ -	$ 407,320
國內上市（櫃）有價證券	773,185	-	-	773,185
合計	$ 1,180,505	$ -	$ -	$ 1,180,505

101 年 12 月 31 日

	第一級	第二級	第三級	合計
備供出售金融資產				
基金受益憑證	$ 391,880	$ -	$ -	$ 391,880
國內上市（櫃）有價證券	237,565	-	-	237,565
合計	$ 629,445	$ -	$ -	$ 629,445

101 年 1 月 1 日

	第一級	第二級	第三級	合計
備供出售金融資產				
基金受益憑證	$ 362,947	$ -	$ -	$ 362,947
國內上市（櫃）有價證券	860,009	-	-	860,009
合計	$ 1,222,956	$ -	$ -	$ 1,222,956

102 及 101 年度無第一級與第二級公允價值衡量間移轉之情形。

3. 衡量公允價值所採用之評價技術及假設

具標準條款與條件並於活絡市場交易之金融工具，其公允價值係參照市場報價決定。

(二) 金融工具之種類

	102年12月31日	101年12月31日	101年1月1日
金融資產			
放款及應收款（註1）	$2,104,216	$2,534,391	$2,488,230
備供出售金融資產（註2）	1,190,061	644,334	1,241,845
金融負債			
以攤銷後成本衡量（註3）	1,688,529	2,168,085	1,074,483

註 1： 餘額係包含現金及約當現金、應收票據及帳款、其他應收款及存出保證金等以攤銷後成本衡量之放款及應收款。

註 2： 餘額係包含分類為備供出售之以成本衡量金融資產。

註 3： 餘額係包含短期借款、應付帳款、一年內到期之長期借款、長期借款及存入保證金等以攤銷後成本衡量之金融負債。

(三) 財務風險管理目的與政策

本公司主要金融工具包括權益及債務投資、應收帳款、應付帳款及借款。本公司之財務管理部門係為各業務單位提供服務，統籌

協調進入國內與國際金融市場操作，藉由依照風險程度與廣度分析暴險之內部風險報告監督及管理本公司營運有關之財務風險。該等風險包括市場風險（包含匯率風險、利率風險及其他價格風險）、信用風險及流動性風險。

財務管理部門每季對本公司之董事會提出報告。

1. 市場風險

本公司之營運活動使本公司承擔之主要財務風險為外幣匯率變動風險（參閱下述(1)）以及利率變動風險（參閱下述(2)）。

(1) 匯率風險

本公司之現金流入與流出，有一部分係以外幣為之，故有部分自然避險之效果；本公司匯率風險之管理，以避險為目的，不以獲利為目的。

匯率風險管理策略為定期檢視各種幣別資產及負債之淨部位，並對該淨部位進行風險管理；規避匯率風險工具之選擇，係以避險成本與避險期間為考量，目前以舉借外幣負債為主要規避匯率風險之工具。

本公司於資產負債表日非功能性貨幣計價之貨幣性資產與貨幣性負債帳面金額，參閱附註三三。

<u>敏感度分析</u>

本公司主要受到美金匯率波動之影響。

下表詳細說明當新台幣（功能性貨幣）對美金之匯率增加及減少 1 元時，本公司之敏感度分析。敏感度分析係考量流通在外之美金貨幣性項目，並將其期末之換算以匯率變動 1 元予以調整。敏感度分析之範圍包括現金及約當現金、應收票據及帳款、其他應收款、應付帳款、其他應付款及存入保證金。下表之負數係表示當新台幣相對美金升值 1 元時，將使稅後淨利減少之金額；當新台幣相對於美金貶值 1 元時，其對稅後淨利之影響將為同金額之正數。

	美金之影響	
	102年度	101年度
損　益	($ 16,871)	($ 8,235)

(2) 利率風險

因本公司同時以固定及浮動利率借入資金，因而產生利率暴險。本公司藉由維持一適當之固定及浮動利率組合來管理利率風險。本公司定期評估避險活動，使其與利率觀點及既定之風險偏好一致，以確保採用最符合成本效益之避險策略。

本公司於資產負債表日受利率暴險之金融資產及金融負債帳面金額如下：

	102年12月31日	101年12月31日	101年1月1日
具公允價值利率風險			
－金融資產	$ 916,284	$1,496,000	$1,247,110
－金融負債	-	101,640	381,100
具現金流量利率風險			
－金融資產	202,180	274,645	563,661
－金融負債	1,223,194	1,720,000	208,000

敏感度分析

下列敏感度分析係依非衍生工具於資產負債表日之利率暴險而決定。對於浮動利率負債，其分析方式係假設資產負債表日流通在外之負債金額於報導期間皆流通在外。本公司內部向主要管理階層報告利率時所使用之變動率為利率增加或減少 0.125%，此亦代表管理階層對利率之合理可能變動範圍之評估。

若利率增加／減少 0.125%，在所有其他變數維持不變之情況下，本公司 102 年度之稅前淨利將減少／增加 1,276 仟元及 101 年度之稅前淨損將增加／減少 1,807 仟元。

(3) 其他價格風險

本公司因上市櫃權益證券投資及基金受益憑證而產生價格暴險。該投資非持有供交易而係屬策略性投資。本公司並未積極交易該等投資。

下列敏感度分析係依資產負債表日之權益價格暴險進行。

若權益價格上漲／下跌 1%，102 及 101 年度稅後其他綜合損益將因持有備供出售投資之公允價值變動分別增加／減少 11,805 仟元及 6,294 仟元。

2. 信用風險

信用風險係指交易對方拖欠合約義務而造成本公司財務損失之風險。截至資產負債表日，本公司可能因交易對方未履行義務造成財務損失之最大信用風險暴險主要係來自於資產負債表所認列之金融資產帳面金額。

為減輕信用風險，本公司管理階層指派專責團隊負責授信額度之決定、授信核准及其他監控程序以確保逾期應收款項之回收已採取適當行動。此外，本公司於資產負債表日會逐一複核應收款項之可回收金額以確保無法回收之應收款項已提列適當減損損失。據此，本公司管理階層認為本公司之信用風險已顯著減少。

另因流動資金之交易對方係財務體質穩健之金融機構，故該信用風險係屬有限。

應收帳款之對象涵蓋眾多客戶，分散於不同產業及地理區域。本公司持續地針對應收帳款客戶之財務狀況進行評估。

截至 102 年及 101 年 12 月 31 日以及 101 年 1 月 1 日止，前五大客戶之應收帳款餘額占本公司應收帳款餘額之百分比分別為 96%、97%及 90%，其餘應收帳款之信用集中風險相對並不重大。

3. 流動性風險

本公司係透過管理及維持足夠部位之現金及約當現金以支應整體營運並減輕現金流量波動之影響。本公司管理階層監督銀行融資額度使用狀況並確保借款合約條款之遵循。

銀行借款對本公司而言係為一項重要流動性來源。截至 102 年及 101 年 12 月 31 日以及 101 年 1 月 1 日止，本公司未動用之融資額度，參閱下列(2)融資額度之說明。

(1) 流動性及利率風險表

下表詳細說明本公司已約定還款期間之非衍生金融負債剩餘合約到期分析，其係依據本公司最早可能被要求還款之日期，並以金融負債未折現現金流量編製，其包括利息及本金之現金流量。

102 年 12 月 31 日

	加權平均有效利率（%）	要求即付或短於 1 個月	1 至 3 個月	3 個月至 1 年	1 至 5 年	5 年以上
非衍生金融負債						
無附息負債	-	$ 745	$ 491,057	$ 10	$ 894	$ -
浮動利率工具	1.942~2.065	999	201,528	389,028	632,638	-
固定利率工具	-	-	-	-	-	81,861
		$ 1,744	$ 692,585	$ 389,038	$ 633,532	$ 81,861

101 年 12 月 31 日

	加權平均有效利率（%）	要求即付或短於 1 個月	1 至 3 個月	3 個月至 1 年	1 至 5 年	5 年以上
非衍生金融負債						
無附息負債	-	$ -	$ 397,319	$ -	$ 10	$ -
浮動利率工具	-	1,764	107,778	389,028	1,223,194	-
固定利率工具	0.77~0.88	101,668	-	-	-	80,019
		$ 103,432	$ 505,097	$ 389,028	$ 1,223,204	$ 80,019

101 年 1 月 1 日

	加權平均有效利率（%）	要求即付或短於 1 個月	1 至 3 個月	3 個月至 1 年	1 至 5 年	5 年以上
非衍生金融負債						
無附息負債	-	$ -	$ 461,615	$ -	$ 767	$ -
浮動利率工具	-	246	208,000	-	-	-
固定利率工具	0.98~1.475	381,172	-	-	-	138,135
		$ 381,418	$ 669,615	$ -	$ 767	$ 138,135

(2) 融資額度

	102年12月31日	101年12月31日	101年1月1日
尚未動用之銀行借款額度，按一定期間及需求			
－已動用金額	$1,506,341	$1,821,640	$ 589,100
－未動用金額	2,369,638	2,140,520	2,087,700
	$3,875,979	$3,962,160	$2,676,800

三一、關係人交易

(一) 營業收入

關係人類別	102年度	101年度
子公司	$ 14,897	$ 20,539
關聯企業	5,675	14,311
合資企業	1,226	-
	$ 21,798	$ 34,850

本公司對關係人銷貨價格條件係參考成本與市場行情，由雙方議定，對關係人之收款期間與一般客戶相當。

(二) 進　　貨

關係人類別	102年度	101年度
關聯企業	$ -	$ 1,210
子公司	-	454
	$ -	$ 1,664

本公司對關係人進貨價格條件係參考成本與市價行情，由雙方議定，對關係人之收款期間與一般客戶相當。

(三) 營業費用

關係人類別	102年度	101年度
合資企業	$ 48,973	$ -
子公司	1,647	2,118
關聯企業	-	6,445
	$ 50,620	$ 8,563

本公司與關係人間之支援服務，其有關價款之決定係依據相互協議之規定，無其他相當交易可供比較。

(四) 營業外收入及利益

關係人類別	102年度	101年度
子公司	$ 61,519	$ 25,987
合資企業	19,841	-
關聯企業	7,420	9,501
	$ 88,780	$ 35,488

本公司與關係人間之管理支援收入，其有關價款之決定係依據相互協議之規定，無其他相當交易可供比較。

本公司與關係人間之租賃契約，其有關租金之決定及收取方式，與一般租賃相當。

(五) 應收關係人款項

關係人類別	102年12月31日	101年12月31日	101年1月1日
子公司	$ 1,698	$ 2,389	$ 3,423
關聯企業	840	2,779	2,615
	$ 2,538	$ 5,168	$ 6,038

流通在外之應收關係人款項未收取保證。101 及 100 年度應收關係人款項分別提列呆帳費用 416 仟元及 160 仟元。

(六) 其他應收款

關係人類別	102年12月31日	101年12月31日	101年1月1日
子公司	$ 33,494	$ 188,201	$ 30,593
關聯企業	50	53	2,376
合資企業	2,330	-	-
	$ 35,874	$ 188,254	$ 32,969

本公司於 101 年度應收關聯企業之利息及租金等款項 9,715 仟元提列減損損失。

(七) 應付關係人款項

關係人類別	102年12月31日	101年12月31日	101年1月1日
子公司	$ -	$ 213	$ -

(八) 其他流動負債

關係人類別	102年12月31日	101年12月31日	101年1月1日
合資企業	$ 18,394	$ -	$ -
子公司	798	-	482
	$ 19,192	$ -	$ 482

(九) 遞延收入（含流動及非流動）

關係人類別	102年12月31日	101年12月31日	101年1月1日
關聯企業	$ 1,697	$ 2,297	$ 2,897
子公司	-	-	1,448
	$ 1,697	$ 2,297	$ 4,345

(十) 取得之不動產、廠房及設備

關係人類別	取得價款 102年度	取得價款 101年度
合資企業	$ 133	$ -
子公司	39	-
關聯企業	-	24,535
	$ 172	$ 24,535

(十一) 取得之無形資產

關係人類別	取得價款 102年度	取得價款 101年度
關聯企業	$ -	$ 3,187

(十二) 處分不動產、廠房及設備

關係人類別	102年度 處分價款	102年度 處分（損）益	101年度 處分價款	101年度 處分（損）益
合資企業	$ 2,392	$ 270	$ -	$ -

(十三) 處分無形資產

關係人類別	102年度 處分價款	102年度 處分（損）益	101年度 處分價款	101年度 處分（損）益
合資企業	$ 291	$ 21	$ -	$ -

(十四) 對關係人之資金貸與

關係人類別	102年12月31日	101年12月31日	101年1月1日
其他應收款			
子公司	$ 161,400	$ 180,400	$ 25,000
關聯企業	$ -	$ 362,460	$ 400,000

關係人類別	102年度	101年度
利息收入		
子公司	$ 3,930	$ 1,716
關聯企業	1,465	6,259
	$ 5,395	$ 7,975

本公司提供資金貸與予凌陽電通科技公司及恆通高科公司，利率為 1.475%～1.655%。

(十五) 背書保證

關係人類別	102年12月31日	101年12月31日	101年1月1日
子公司	$ 810,391	$ 923,108	$1,153,350
關聯企業	$ -	$ -	$ 30,000

(十六) 主要管理階層薪酬

	102年度	101年度
薪資	$ 17,318	$ 26,530
董監酬勞	2,050	2,172
	$ 19,368	$ 28,702

董事及其他主要管理階層之薪酬係由薪酬委員會依照個人績效及市場趨勢決定。

三二、質抵押之資產

本公司下列資產已質押或抵押作為長期借款及營業租賃之擔保品：

	102年12月31日	101年12月31日	101年1月1日
房屋及建築－淨額	$ 712,876	$ 732,696	$ 752,516
旭曜科技公司股票	468,526	407,112	-
質押定期存款（帳列其他資產）	6,000	6,000	6,000
凌巨科技公司股票	-	415,887	-
	$1,187,402	$1,561,695	$ 758,516

三三、外幣金融資產及負債之匯率資訊

本公司具重大影響之外幣金融資產及負債資訊如下：

102 年 12 月 31 日

	外幣	匯率
金融資產		
貨幣性項目		
美金	$ 29,458	29.805
人民幣	36,243	4.919
日圓	100	0.284
港幣	8	3.843
英鎊	3	49.28
歐元	1	41.09
非貨幣性項目		
美金	9,069	29.805
港幣	1,064	3.843
金融負債		
貨幣性項目		
美金	12,587	29.805
歐元	78	41.09
人民幣	9	4.919

101 年 12 月 31 日

	外幣	匯率
金融資產		
貨幣性項目		
美金	$ 21,691	29.040
日圓	247	0.336
人民幣	25	4.660
港幣	19	3.747
英鎊	4	46.83
歐元	1	38.49
非貨幣性項目		
美金	9,577	29.040
港幣	1,082	3.747
金融負債		
貨幣性項目		
美金	13,456	29.040
人民幣	136	4.660

101 年 1 月 1 日

	外幣	匯率
金融資產		
貨幣性項目		
美金	$ 30,687	30.275
日圓	381	0.391
人民幣	22	4.807
港幣	12	3.897
英鎊	10	46.73
歐元	2	39.18
非貨幣性項目		
美金	13,658	30.275
港幣	1,050	3.897
金融負債		
貨幣性項目		
美金	15,797	30.275
人民幣	167	4.807
英鎊	5	46.73
歐元	2	39.18

三四、附註揭露事項

(一) 重大交易事項及(二)轉投資事業相關資訊：

1. 資金貸與他人。(附表一)
2. 為他人背書保證。(附表二)
3. 期末持有有價證券情形。(附表三)
4. 累積買進或賣出同一有價證券之金額達新臺幣三億元或實收資本額百分之二十以上。(附表四)
5. 被投資公司資訊。(附表五)

(三) 大陸投資資訊：

1. 大陸被投資公司名稱、主要營業項目、實收資本額、投資方式、資金匯出入情形、持股比例、本期損益及認列之投資損益、期末投資帳面金額、已匯回投資損益及赴大陸地區投資限額。(附表六)

2. 與大陸被投資公司直接或間接經由第三地區所發生下列之重大交易事項，及其價格、付款條件、未實現損益及其他相關資訊。（附表七）

除附表(一)至(七)外，並無其他重大交易事項相關資訊應揭露事項。

三五、首次採用個體財務報告會計準則

本公司轉換至個體財務報告會計準則日為 101 年 1 月 1 日。轉換至個體財務報告會計準則後，對本公司個體資產負債表暨個體綜合損益表之影響如下：

(一) 101 年 1 月 1 日個體資產負債表項目之調節

	中華民國一般公認會計原則	影響金額	IFRSs	說明
資產				
應收票據及帳款－淨額	$ 539,669	$ 8,615	$ 548,284	(五)2.
遞延所得稅資產－流動	6,471	(6,471)	-	(五)1.
其他流動資產	40,568	55,035	95,603	(五)7.
採權益法之長期股權投資	5,566,800	(19,070)	5,547,730	(五)9.
固定資產淨額／不動產、廠房及設備	721,693	136,693	858,386	(五)8.
無形資產－淨額	269,542	20,177	289,719	(五)7.
出租資產－淨額	136,693	(136,693)	-	(五)8.
其他資產	90,729	(75,212)	15,517	(五)7.
遞延所得稅資產-非流動	180,021	6,471	186,492	(五)1.
負債				
應付費用及其他流動負債	691,239	6,223	697,462	(五)3.及10.
負債準備	-	8,615	8,615	(五)2.
應計退休金負債	52,029	(4,924)	47,105	(五)4.
權益				
資本公積－合併溢額及其他	950,022	(792,599)	157,423	(五)5.
累積換算調整數／國外營運機構財務報表換算之兌換差額	90,505	(90,505)	-	(五)6.
金融商品未實現損益／備供出售金融資產未實現損益	(1,190,315)	800,438	(389,877)	-
未分配盈餘（累積虧損）	(23,822)	62,297	38,475	(五)3.、4.、5.、6.及9.

(二) 101 年 12 月 31 日個體資產負債表項目之調節

	中華民國一般公認會計原則	影響金額	IFRSs	說明
資產				
應收票據及帳款－淨額	$ 476,950	$ 22,565	$ 499,515	(五)2.
遞延所得稅資產－流動	15,355	(15,355)	-	(五)1.

（接次頁）

（承前頁）

	中華民國一般公認會計原則	影響金額	IFRSs	說明
其他流動資產	$ 61,641	$ 19,556	$ 81,197	(五)7.
採權益法之長期股權投資	7,091,323	(1,096,075)	5,995,248	(五)10.
固定資產淨額／不動產、廠房及設備	764,855	64,717	829,572	(五)8.
無形資產－淨額	253,732	14,327	268,059	(五)7.
出租資產－淨額	64,717	(64,717)	-	(五)8.
其他資產	49,290	(33,883)	15,407	(五)7.
遞延所得稅資產-非流動	55,117	15,355	70,472	(五)1.
負　債				
應付費用及其他流動負債	600,743	(13,995)	586,748	(五)3.
負債準備	-	22,565	22,565	(五)2.
應計退休金負債	50,330	9,489	59,819	(五)4.
權　益				
資本公積－合併溢額及其他	936,212	(777,531)	158,681	(五)5.
累積換算調整數／國外營運機構財務報表換算之兌換差額	3,155	(87,617)	(84,462)	(五)6.
累積虧損	(676,970)	(226,420)	(903,390)	(五)3.、4.、5.、6.及9.

(三) 101 年度個體綜合損益表項目之調節

	中華民國一般公認會計原則	影響金額	IFRSs	說明
營業費用	$ 1,471,811	($ 2,049)	$ 1,469,762	(五)3.及4.
處分固定資產損失	44	(44)	-	(五)3.及4.
其他收益及費損				
採權益法認列之關聯企業及合資損益之淨額	199,571	25,105	224,676	(五)9.
處分投資淨益（損）	12,670	(233,626)	(220,958)	(五)5.及5.(10)
其他綜合損益				
國外營運機構財務報表換算之兌換差額	-	-	(84,462)	(五)4.
備供出售金融資產未實現評價利益	-	-	577,987	-
確定福利精算損失	-	-	(15,141)	5(4)
採用權益法認列之關聯企業其他綜合損益之份額	-	-	(16,937)	-

註：依我國一般公認會計原則，國外營運機構財務報表換算之兌換差額及備供出售金融資產未實現評價損益直接列於股東權益項下，轉換至 IFRSs 後，應改列為其他綜合損益下表達。

(四) 豁免選項

除依據個體財務報告會計準則規定若干不得追溯適用及選擇下列豁免追溯適用之情形外，本公司係追溯適用個體財務報告會計準則以決定轉換日（101 年 1 月 1 日）之初始個體資產負債表：

投資子公司、關聯企業及合資

本公司對轉換日前取得之投資子公司、關聯企業及合資，選擇於 101 年 1 月 1 日個體資產負債表中，依 100 年 12 月 31 日按中華民國一般公認會計原則所認列之金額列示。

認定成本

本公司於轉換至 IFRSs 日對不動產、廠房及設備以及無形資產係依 IFRSs 採成本模式衡量，並追溯適用相關規定。

股份基礎給付交易

本公司對所有在轉換日前已給與並已既得之股份基礎給付交易，選擇豁免追溯適用相關規定。

員工福利

本公司選擇將員工福利計畫有關之所有未認列累積精算損益於轉換日認列於保留盈餘。此外，本公司選擇以轉換日起各個會計期間推延決定之金額，揭露經驗調整之歷史資訊。

累積換算差異數

本公司於轉換日選擇將國外營運機構財務報表換算之兌換差額認定為零，並於該日認列於保留盈餘。後續處分任何國外營運機構之損益則排除轉換日之前所產生之換算差異數，但包含該日以後產生之換算差異數。

上述豁免選項對本公司之影響已併入以下「(五)重大調節說明」中說明。

(五) 重大調節說明

本公司依中華民國一般公認會計原則所採用之會計政策與依個體財務報告會計準則編製個體財務報表所採用之會計政策二者間存在之重大差異如下：

1. 中華民國一般公認會計原則下，遞延所得稅資產於評估其可實現性後，認列相關備抵評價金額。轉換至個體財務報告會計準則，僅當所得稅利益很有可能實現時始認列為遞延所得稅資產，不再使用備抵評價科目。

此外，中華民國一般公認會計原則下，遞延所得稅資產及負債依其相關資產或負債之分類劃分為流動或非流動項目，無相關之資產或負債者，依預期迴轉期間之長短劃分為流動或非流動項目。轉換至個體財務報告會計準則，遞延所得稅資產及負債一律分類為非流動項目。

截至 101 年 12 月 31 日及 1 月 1 日，本公司遞延所得稅資產重分類至非流動資產之金額分別為 15,355 仟元及 6,471 仟元。

2. 我國一般公認會計原則下，銷貨退回及折讓係依經驗估計可能發生之產品退回及折讓，於產品出售當年度列為銷貨收入之減項，並認列備抵退回及折讓作為應收帳款之減項；轉換至個體財務報告會計準則，原帳列備抵退回及折讓係因過去事件所產生之現時義務，且金額及時點均具有不確定性，故重分類為負債準備。

截至 101 年 12 月 31 日及 1 月 1 日，本公司備抵退回及折讓重分類至負債準備之金額分別為 22,565 仟元及 8,615 仟元。

3. 員工福利－短期可累積帶薪假

中華民國一般公認會計原則下，短期支薪假給付未有明文規定，通常於實際支付時入帳。轉換至個體財務報告會計準則，對於可累積支薪假給付，應於員工提供勞務而增加其未來應得之支薪假給付時認列費用。

截至 101 年 12 月 31 日及 1 月 1 日，本公司因短期可累積帶薪假之會計處理調整減少及增加應付費用 1,365 仟元及 6,223 仟元；101 年度薪資費用調整減少 4,858 仟元。

4. 員工福利－確定福利退休金計畫之精算損益

中華民國一般公認會計原則下，首次適用財務會計準則公報第 18 號「退休金會計處理準則」所產生之未認列過渡性淨給

付義務應按預期可獲得退休金給付在職員工之平均剩餘服務年限，採直線法加以攤銷並列入淨退休金成本。轉換至 IFRSs 後，由於不適用 IAS 19「員工福利」之過渡規定，未認列過渡性淨給付義務相關影響數應一次認列並調整保留盈餘。

中華民國一般公認會計原則下，精算損益係採用緩衝區法按可獲得退休金給付在職員工之平均剩餘服務年限攤銷認列於損益項下。轉換至個體財務報告會計準則，依照 IAS 19「員工福利」規定精算之確定福利計畫精算損益將選擇立即認列於其他綜合損益項下，於權益變動表認列入保留盈餘，後續期間不予重分類至損益。

截至 101 年 12 月 31 日及 1 月 1 日，本公司因依 IAS 19「員工福利」之規定重新精算確定福利計畫，並依 IFRS 1「首次採用國際財務報導準則」規定，調整增加及減少應計退休金負債 9,489 仟元及 4,924 仟元。另 101 年度退休金成本調整減少 728 仟元，其他綜合損益調整減少 32,078 仟元。

5. 子公司之資本公積－員工認股權／子公司之資本公積－認股權，關聯企業之資本公積－員工認股權／關聯企業之資本公積－認股權，投資關聯企業／子公司發行新股，投資公司／母公司未按持股比例認購之會計處理暨資本公積－長期股權投資之調整

中華民國一般公認會計原則下，被投資公司非屬股本及保留盈餘之股東權益發生增減，投資公司應將該增減數按持有股份比例調整「長期股權投資」及長期股權投資所產生之其他股東權益調整項目。

轉換至個體財務報告會計準則，當關聯企業發生非其他綜合損益及損益之變動且不影響投資公司對其持股比例時，投資公司係將所有權益變動均按持股比例認列。

中華民國一般公認會計原則下，被投資公司增發新股而投資公司未按持股比例認購，致投資比例發生變動，而使投資公

司所投資之股權淨值發生增減者，其增減數應調整「資本公積－長期股權投資」及「長期股權投資」。

轉換至個體財務報告會計準則，關聯企業發行新股時，投資公司若未按持股比例認購，致使持股比例發生變動，並因而使投資之股權淨值發生增減時，其增減數調整資本公積及採用權益法之投資。惟若未按持股比例認購或取得致使對關聯企業之所有權權益減少者，於其他綜合損益中所認列與該關聯企業有關之金額按減少比例重分類，其會計處理之基礎係與關聯企業若直接處分相關資產或負債所必須遵循之基礎相同。此外，依台灣證券交易所發布之「我國採用 IFRSs 問答集」，不符合 IFRSs 規定或未涉及公司法及經濟部相關函令之資本公積項目，應於轉換日進行相關調整。

本公司依台灣證券交易所發布之「我國採用 IFRSs 問答集」規定，無須追溯調整會計處理，僅將資本公積－長期股權投資轉列保留盈餘。截至 101 年 12 月 31 日及 1 月 1 日，本公司資本公積－長期股權投資因上述調節分別調整增加 15,068 仟元及減少 792,599 仟元。

6. 中華民國一般公認會計原則下，判斷功能性貨幣之各項指標係採綜合研判。轉換至個體財務報告會計準則，國際會計準則第 21 號「匯率變動之影響」規定於判斷功能性貨幣時，應優先考量主要指標，再以次要指標佐證功能性貨幣之判斷。截至 101 年 12 月 31 日及 1 月 1 日，本公司累積換算調整數分別調整減少 2,888 仟元及增加 90,505 仟元。
7. 中華民國一般公認會計原則下，遞延費用帳列其他資產項下。轉換至個體財務報告會計準則，應將遞延費用依性質重分類至無形資產及預付費用。截至 101 年 12 月 31 日及 1 月 1 日，本公司將遞延費用依性質重分類至無形資產分別為 14,327 仟元及 20,177 元；重分類至預付費用分別為 19,556 仟元及 55,035 仟元。
8. 中華民國一般公認會計原則下，營業上供出租用途之不動產係帳列其他資產。轉換至個體財務報告會計準則，為賺取租金收

入或資產增值或兩者兼具，而由所有者所持有之不動產，應列為投資性不動產。因此重分類前述目的持有之不動產至投資性不動產。而本公司出租予子公司主係供管理目的，且利於提供管理支援服務，故重分類至不動產、廠房及設備。故截至 101 年 12 月 31 日及 1 月 1 日，重分類至不動產、廠房及設備金額分別為 64,717 仟元及 136,693 仟元。

9. 本公司採權益法評價之關聯企業亦配合本公司轉換至 IFRSs 進行分析及調節。投資關聯企業之主要調節包括員工福利、退休金調整及匯率變動之影響等。截至 101 年 12 月 31 日及 1 月 1 日，調整減少金額分別為 62,009 仟元及 19,070 仟元。101 年度採權益法認列之投資淨損調整增加 25,105 仟元。

10. 依我國一般公認會計原則規定，取得重大影響力時，追溯至期初開始，調整投資成本與股權淨值間之差額。轉換至 IFRSs 後，取得重大影響力時，始計算投資成本與股權淨值間之差額，原帳列投資依當日之公允價值轉列為採權益法之投資，所產生之處分投資損益認列於損益中。本公司已於 101 年 12 月 31 日調整採權益法之長期股權投資減少金額為 1,034,066 仟元，截至 101 年度處分投資損失調整增加 233,626 仟元。

(六) 現金流量表之重大調整說明

依中華民國一般公認會計原則之規定，利息之收付及股利之收取通常分類為營業活動，股利之支付則列為融資活動，並要求採間接法編製之現金流量表應補充揭露利息費用之付現金額。依個體財務報告會計準則之規定，利息及股利收付之現金流量應單獨揭露，且應以各期一致之方式分類為營業、投資或籌資活動。因此，本公司 101 年度利息收現數 22,808 仟元與股利收現數 118,735 仟元依規定應單獨揭露。

除此之外，依轉換至個體財務報告會計準則後個體現金流量表與依中華民國一般公認會計原則之現金流量表並無對本公司有其他重大影響差異。

凌陽科技股份有限公司

資金貸與他人

民國 102 年 1 月 1 日至 12 月 31 日

附表一

單位：除另註明者外，係新台幣仟元

編號	貸出資金之公司	貸與對象	往來項目	是否為關係人	本期最高餘額	期末餘額	實際動支金額	利率區間	資金貸與性質	業務往來金額	有短期融通資金必要之原因	提列備抵呆帳金額	擔保品名稱	擔保品價值	對個別對象資金貸與限額	資金貸與總限額
0	凌陽公司	凌陽電通科技公司	其他應收款	是	$ 400,400	$ 161,400	$ 161,400	1.655%	註一	$ -	註二	$ -	—	$ -	$ 438,844（註十）	$ 877,689（註十一）
0	凌陽公司	恆通高科公司	其他應收款	是	362,460	-（註十三）	-	1.655%	註一	-	註三	-	—	-	438,844（註十）	877,689（註十一）
1	上海凌陽科技有限公司	深圳市恒陽創鼎公司	其他應收款	是	9,515	-	-	3.3%	註一	-	註四	-	—	-	25,595（註十）	51,190（註十一）
1	上海凌陽科技有限公司	縱橫壹旅遊科技（成都）有限公司	其他應收款	是	9,164	-	-	3.3%	註一	-	註五	-	—	-	25,595（註十）	51,190（註十一）
1	上海凌陽科技有限公司	凌陽成芯（成都）有限公司	其他應收款	是	10,080	-	-	3.3%	註一	-	註六	-	—	-	179,165（註十二）	204,760（註十二）
1	上海凌陽科技有限公司	北京凌陽愛普科技有限公司	其他應收款	是	6,873	6,873	6,873	3.3%	註一	-	註七	-	—	-	25,595（註十）	51,190（註十一）
1	上海凌陽科技有限公司	凌陽利華科技（深圳）有限公司	其他應收款	是	21,994	21,994	21,994	3.3%	註一	-	註八	-	—	-	179,165（註十二）	204,760（註十二）
1	凌陽成芯（成都）有限公司	縱橫壹旅遊科技（成都）有限公司	其他應收款	是	2,422	-	-	2.2751%	註一	-	註九	-	—	-	18,633（註十）	37,267（註十一）

註　一：係有短期融通資金必要者。

註　二：凌陽公司提供資金予凌陽電通公司以供其償還借款。

註　三：凌陽公司提供資金予恆通高科公司以供其營運所需。

註　四：上海凌陽科技公司提供資金予深圳市恒陽創鼎公司以供其營運所需。

註　五：上海凌陽科技公司提供資金予縱橫壹旅遊公司以供其營運所需。

註　六：上海凌陽科技公司提供資金予凌陽成芯（成都）有限公司以供其營運所需。

註　七：上海凌陽科技公司提供資金予北京凌陽愛普科技有限公司以供其營運所需。

註　八：上海凌陽科技公司提供資金予凌陽利華科技（深圳）有限公司以供其營運所需。

註　九：凌陽成芯（成都）有限公司提供資金予縱橫壹旅遊公司以供其營運所需。

註　十：有短期融通資金必要者，凌陽公司、上海凌陽科技有限公司及凌陽成芯（成都）有限公司對單一企業資金貸與不得超過當年度淨值之 5%。

註十一：有短期融通資金必要者，凌陽公司、上海凌陽科技有限公司及凌陽成芯（成都）有限公司資金貸與總額不超過當年度淨值之 10%。

註十二：有短期融通資金必要者，因為上海凌陽科技公司之母公司直接或間接持股達百分之百之子公司，其資金貸予總額以不超過上海凌陽公司淨值百分之四十為限，個別貸予金額以不超過本公司淨值百分之三十五為限。

註十三：102 年度恆通高科公司以現金償還借款 5,354 仟元，本公司予以迴轉備抵減損損失 5,354 仟元。恆通高科公司已於 3 月 20 日清算完結，故本期期末餘額為零。

凌陽科技股份有限公司

為他人背書保證

民國 102 年 1 月 1 日至 12 月 31 日

附表二

單位：除另予註明者外，為新台幣仟元

編號	背書保證者公司名稱	被背書保證對象		對單一企業背書保證限額	本期最高背書保證餘額	期末背書保證餘額	實際動支金額	以財產擔保之背書保證金額	累計背書保證金額佔最近期財務報表淨值之比率（%）	背書保證最高限額	屬母公司對子公司背書保證	屬子公司對母公司背書保證	屬對大陸地區背書保證
		公司名稱	關係										
0（註一）	凌陽公司	凌陽成芯（成都）有限公司	3（註三）	$ 877,689（註五）	$ 682,640	$ 679,565	$ 679,565	$ -	7.74	$1,755,378（註六）	是	否	是
0（註一）	凌陽公司	凌陽電通科技公司	2（註二）	877,689（註五）	220,000	-	-	-	-	1,755,378（註六）	是	否	否
0（註一）	凌陽公司	縱橫壹旅遊科技（成都）有限公司	3（註三）	877,689（註五）	58,460	58,460	58,460	-	0.67	1,755,378（註六）	是	否	是
0（註一）	凌陽公司	宏陽科技公司	2（註二）	877,689（註五）	47,342	43,671	43,671	-	0.50	1,755,378（註六）	是	否	否
0（註一）	凌陽公司	凌通科技公司	3（註三）	877,689（註五）	27,126	13,563	13,563	-	0.15	1,755,378（註六）	是	否	否
0（註一）	凌陽公司	凌陽創新科技公司	2（註二）	877,689（註五）	17,564	8,782	8,782	-	0.10	1,755,378（註六）	是	否	否
0（註一）	凌陽公司	芯鼎科技公司	1（註四）	877,689（註五）	12,701	6,350	6,350	-	0.07	1,755,378（註六）	是	否	否
0（註一）	凌陽公司	上海凌陽科技有限公司	3（註三）	877,689（註五）	149,575	-	-	-	-	1,755,378（註六）	是	否	是

註一：發行人。

註二：直接持有普通股股權超過百分之五十之子公司。

註三：母公司與子公司持有普通股股權合併計算超過百分之五十之被投資公司。

註四：直接持有之子公司。

註五：本公司對單一企業背書保證不得超過當年度淨值之 10%。

註六：本公司背書保證總額不得超過當年度淨值之 20%。

凌陽科技股份有限公司

期末持有有價證券情形

民國 102 年 12 月 31 日

附表三

單位：除另予註明者外，為新台幣仟元

持有之公司	有價證券種類及名稱	有價證券種類及名稱	帳列科目	帳列科目 股或單位數（仟）	帳列科目 帳面金額	帳列科目 持股比率%	帳列科目 市價或淨值	帳列科目 說明
凌陽公司	大同股份有限公司股票	—	備供出售金融資產－非流動	46,094	$ 381,201	2	$ 381,201	註二
	遠見科技公司股票	本公司之法人董事	備供出售金融資產－非流動	11,756	213,966	13	213,966	註二
	凌巨科技公司股票	—	備供出售金融資產－非流動	13,814	128,470	3	128,470	註二
	錸德科技公司股票	—	備供出售金融資產－非流動	5,000	25,248	-	25,248	註二
	聯華電子公司股票	—	備供出售金融資產－非流動	1,968	24,300	-	24,300	註二
	兆豐國際寶鑽貨幣市場基金	—	備供出售金融資產－流動	13,197	161,468	-	161,468	註三
	摩根富林明JF第一貨幣市場基金	—	備供出售金融資產－流動	2,729	40,505	-	40,505	註三
	中國高收益點心債券基金	—	備供出售金融資產－流動	464	5,056	-	5,056	註三
	第一金全家福貨幣市場基金	—	備供出售金融資產－流動	290	50,560	-	50,560	註三
	統一強棒貨幣市場基金	—	備供出售金融資產－流動	1,851	30,234	-	30,234	註三
	台新大眾貨幣市場基金	—	備供出售金融資產－流動	2,178	30,227	-	30,227	註三
	元大寶來得寶貨幣市場基金	—	備供出售金融資產－流動	2,564	30,120	-	30,120	註三
	群益安穩貨幣市場基金	—	備供出售金融資產－流動	1,911	30,122	-	30,122	註三
	瀚亞精選組合債券基金	—	備供出售金融資產－流動	1,150	14,580	-	14,580	註三
	摩根富林明亞洲總合高收益債券基金	—	備供出售金融資產－流動	1,249	14,381	-	14,381	註三
	保德信貨幣市場基金	—	備供出售金融資產－流動	4	67	-	67	註三
	中經合全球創業投資公司股票	—	以成本衡量之金融資產	600	6,000	11	6,000	註一
	德邦創業投資公司股票	—	以成本衡量之金融資產	356	3,556	7	3,556	註一
凌旭投資公司	佳能企業公司股票	—	備供出售金融資產－非流動	5,274	99,151	1	99,151	註二
	熱映光電公司股票	—	備供出售金融資產－非流動	2,435	67,928	7	67,928	註二
	凌陽科技公司股票	母公司	備供出售金融資產－非流動	3,560	40,762	1	40,762	註二及四
	錸德科技公司股票	—	備供出售金融資產－非流動	833	4,208	-	4,208	註二
	天瀚科技公司股票	—	備供出售金融資產－非流動	60	275	-	275	註二
	可成公司股票	—	備供出售金融資產－流動	15	2,903	-	2,903	註二
	泰鼎公司股票	—	備供出售金融資產－流動	20	768	-	768	註二
	富蘭克林華美貨幣市場基金	—	備供出售金融資產－流動	1,994	20,097	-	20,097	註三
	華頓平安貨幣基金	—	備供出售金融資產－流動	445	5,022	-	5,022	註三
	統一強棒貨幣市場基金	—	備供出售金融資產－流動	431	7,040	-	7,040	註三
	京元電公司股票	—	備供出售金融資產－流動	40	818	-	818	註三
	元大寶來金球不動證券化基金	—	備供出售金融資產－流動	763	8,148	-	8,148	註三

（接次頁）

（承前頁）

持有之公司	有價證券種類及名稱	有價證券種類及名稱	帳列科目	帳列科目				
				股或單位數（仟）	帳面金額	持股比率%	市價或淨值	說明
凌旭投資公司	精英電腦公司股票	—	備供出售金融資產－流動	60	$ 1,023	-	$ 1,023	註二
	健策精密公司股票	—	備供出售金融資產－流動	10	807	-	807	註二
	愛之味公司股票	—	備供出售金融資產－流動	100	920	-	920	註二
	台通公司股票	—	備供出售金融資產－流動	25	1,041	-	1,041	註二
	寶成公司股票	—	備供出售金融資產－流動	20	891	-	891	註二
	鴻海公司股票	—	備供出售金融資產－流動	50	4,000	-	4,000	註二
	南亞電路板公司股票	—	備供出售金融資產－流動	10	373	-	373	註二
	皇翔公司股票	—	備供出售金融資產－流動	15	801	-	801	註二
	裕隆公司股票	—	備供出售金融資產－流動	42	2,268	-	2,268	註二
	興農公司股票	—	備供出售金融資產－流動	330	5,511	-	5,511	註二
	冠軍公司股票	—	備供出售金融資產－流動	50	655	-	655	註二
	介面光電公司股票	—	備供出售金融資產－流動	25	575	-	575	註二
	榮創能源科技公司股票	—	備供出售金融資產－流動	20	1,262	-	1,262	註二
	美祿科技公司股票	—	以成本衡量之金融資產	1,295	13,940	10	13,940	註一
	晶遠光學公司股票	—	以成本衡量之金融資產	426	4,136	2	4,136	註一
	天才視野資訊公司股票	—	以成本衡量之金融資產	600	3,676	5	3,676	註一
	凌日科技公司股票	—	以成本衡量之金融資產	304	3,040	19	3,040	註一
	虹晶科技公司股票	—	以成本衡量之金融資產	250	786	-	786	註一
	錦華資訊科技公司股票	—	以成本衡量之金融資產	373	671	6	671	註一
	明騰工業公司股票	—	以成本衡量之金融資產	4,272	-	7	-	註一
	唯特科技公司股票	—	以成本衡量之金融資產	1,500	-	5	-	註一
	勝捷光電公司股票	—	以成本衡量之金融資產	8	-	-	-	註一
	友輝－可轉債	—	透過損益按公允價值衡量之金融資產－流動	20	2,000	-	2,000	註二
	中國電器－可轉債	—	透過損益按公允價值衡量之金融資產－流動	30	2,994	-	2,994	註二
	中華航空－可轉債	—	透過損益按公允價值衡量之金融資產－流動	30	3,000	-	3,000	註二
Russell Holdings Limited	Aruba Networks, Inc.股票	—	備供出售金融資產－非流動	10	US$ 184 仟元	-	US$ 184 仟元	註二
	Innobridge Venture Fund I LP	—	以成本衡量之金融資產	-	US$ 1,353 仟元	-	US$ 1,353 仟元	註一
	AsiaTech Taiwan Venture, L.P.	—	以成本衡量之金融資產	-	US$ 245 仟元	5	US$ 245 仟元	註一
	Aicent, Inc.股票	—	以成本衡量之金融資產	500	US$ 250 仟元	1	US$ 250 仟元	註一
	VisualOn Inc.股票	—	以成本衡量之金融資產	377	US$ 131 仟元	3	US$ 131 仟元	註一

（接次頁）

（承前頁）

持有之公司	有價證券種類及名稱	有價證券種類及名稱	帳列科目	帳列科目				
				股或單位數（仟）	帳面金額	持股比率%	市價或淨值	說明
Russell Holdings Limited	Innobridge international Inc.股票	—	以成本衡量之金融資產	4,000	US$ 53 仟元	15	US$ 53 仟元	註一
	Synerchip 股票	—	以成本衡量之金融資產	6,452	US$ - 仟元	12	US$ - 仟元	註一
	Ortega Info System, Inc.股票	—	以成本衡量之金融資產	2,557	US$ - 仟元	-	US$ - 仟元	註一
	Ether Precision Inc.股票	—	以成本衡量之金融資產	1,250	US$ - 仟元	1	US$ - 仟元	註一
	OZ Optics Limited 股票	—	以成本衡量之金融資產	1,000	US$ - 仟元	8	US$ - 仟元	註一
	Asia B2B on Line Inc.股票	—	以成本衡量之金融資產	1,000	US$ - 仟元	3	US$ - 仟元	註一
凌陽創業投資公司	佳能企業公司股票	—	備供出售金融資產－非流動	3,783	$ 71,139	1	$ 71,139	註二
	京元電子公司股票	—	備供出售金融資產－非流動	2,441	49,913	-	49,913	註二
	Aruba Networks, Inc.股票	—	備供出售金融資產－非流動	4	1,985	-	1,985	註二
	天瀚科技公司股票	—	備供出售金融資產－非流動	351	1,618	1	1,618	註二
	富蘭克林華美貨幣市場基金	—	備供出售金融資產－流動	4,999	50,387	-	50,387	註三
	第一金全家福貨幣市場基金	—	備供出售金融資產－流動	290	50,570	-	50,570	註三
	元大寶來投信萬泰貨幣基金	—	備供出售金融資產－流動	1,352	20,024	-	20,024	註三
	Eurocharmo Holding Co., Ltd. 股票	—	以成本衡量之金融資產	601	30,000	1	30,000	註一
	精拓科技公司股票	—	以成本衡量之金融資產	1,811	20,734	4	20,734	註一
	天才視野資訊公司股票	—	以成本衡量之金融資產	750	15,000	6	15,000	註一
	美祿科技公司股票	—	以成本衡量之金融資產	1,303	14,025	10	14,025	註一
	賽微科技公司股票	—	以成本衡量之金融資產	1,521	13,691	18	13,691	註一
	晶遠光學公司股票	—	以成本衡量之金融資產	419	6,243	2	6,243	註一
	虹晶科技公司股票	—	以成本衡量之金融資產	550	1,729	1	1,729	註一
	勝捷光電公司股票	—	以成本衡量之金融資產	49	-	-	-	註一
	明騰工業公司股票	—	以成本衡量之金融資產	5,000	-	8	-	註一
	金揚資訊公司股票	—	以成本衡量之金融資產	1,900	-	10	-	註一
	eWave System, Inc.股票	—	以成本衡量之金融資產	1,833	-	22	-	註一
	唯特科技公司股票	—	以成本衡量之金融資產	1,000	-	4	-	註一
	東捷資訊服務公司股票	—	以成本衡量之金融資產	51	-	-	-	註一
	華文網公司股票	—	以成本衡量之金融資產	9	-	-	-	註一
	VenGlobal International Fund	—	以成本衡量之金融資產	1	-	3	-	註一

（接次頁）

（承前頁）

持有之公司	有價證券種類及名稱	有價證券種類及名稱	帳列科目	帳列科目				
				股或單位數（仟）	帳面金額	持股比率%	市價或淨值	說明
上海凌陽科技有限公司	廣發貨幣 B 基金	—	備供出售金融資產－流動	1,662	RMB 1,662 仟元	-	RMB 1,662 仟元	註三
	重郵信科通信技術有限公司	—	以成本衡量之金融資產	-	RMB 19,177 仟元	3	RMB 19,177 仟元	註一
威陽投資公司	精英電腦公司股票	—	備供出售金融資產－非流動	315	$ 5,368	-	$ 5,368	註二
凌通科技公司	元大寶來萬泰貨幣市場基金	—	備供出售金融資產－流動	2,577	38,158	-	38,158	註三
	聯邦貨幣市場基金	—	備供出售金融資產－流動	3,130	40,402	-	40,402	註三
	富蘭克林華美貨幣市場基金	—	備供出售金融資產－流動	1,499	15,108	-	15,108	註三
	中國信託華盈貨幣市場基金	—	備供出售金融資產－流動	2,790	30,033	-	30,033	註三
宏陽科技公司	台新 1699 貨幣市場基金	—	備供出售金融資產－流動	1,898	25,076	-	25,076	註三
	元大寶來萬泰貨幣市場基金	—	備供出售金融資產－流動	1,964	29,088	-	29,088	註三
	第一金台灣貨幣市場基金	—	備供出售金融資產－流動	1,343	20,058	-	20,058	註三
	元大寶來得寶貨幣市場基金	—	備供出售金融資產－流動	1,281	15,046	-	15,046	註三
	安泰 ING 貨幣市場基金	—	備供出售金融資產－流動	377	6,018	-	6,018	註三
	保德信貨幣市場基金	—	備供出售金融資產－流動	519	8,021	-	8,021	註三
芯鼎科技公司	富蘭克林華美貨幣市場基金	—	備供出售金融資產－流動	11,956	120,512	-	120,512	註三
凌陽創新科技公司	Advanced NuMicro Systems, Inc.股票	—	以成本衡量之金融資產	2,000	8,243	9	8,243	註一
	Advanced Silicon SA 股票	—	以成本衡量之金融資產	1,000	15,391	10	15,391	註一
	元大寶來萬泰貨幣市場基金	—	備供出售金融資產－流動	5,451	80,723	-	80,723	註三
	兆豐國際寶鑽貨幣市場基金	—	備供出售金融資產－流動	7,426	90,859	-	90,859	註三
	元大寶來得寶貨幣市場基金	—	備供出售金融資產－流動	2,554	30,005	-	30,005	註三

註一：係按 102 年 12 月底帳面價值列示。

註二：係按 102 年 12 月底收盤價計算。

註三：係按 102 年 12 月底基金淨值計算。

註四：上述有價證券於 102 年 12 月底凌旭投資公司將市價 38,752 仟元之凌陽公司股票設質及凌陽公司將帳面價值 468,526 仟元之旭曜公司股票設質外，餘無提供質押、擔保或其他依約定而受限制使用者。

凌陽科技股份有限公司

累積買進或賣出同一有價證券之金額達新臺幣三億元或實收資本額百分之二十以上

民國 102 年 1 月 1 日至 12 月 31 日

附表四

單位：除另予註明者外，係新台幣仟元

買、賣之公司	有價證券種類及名稱	帳列科目	交易對象	關係	期初		買入		賣出				期末	
					單位數（仟）	金額	單位數（仟）	金額	單位數（仟）	售價	帳面成本	處分（損）益	單位數（仟）	金額
凌陽公司	凌巨科技公司	採權益法之長期股權投資	中華映管股份有限公司	—	84,652	$ 725,158（註一）	-	$ -	70,838	$ 646,256（註四）	$ 570,995	$ 54,011（註三）	13,814	$ 128,470（註二）
	—	—	VenturePlus Group（註五）	子公司	-	-	-	-	-	-	-	-	-	-

註一：係採權益法之長期股權投資期初金額。

註二：係含評價利益後之期末金額，因凌陽公司持有凌巨公司之股票，因喪失重大影響力轉列至備供出售金融資產－非流動。

註三：係含資本公積及累積換算調整數之處分利益。

註四：係包含現金 319,447 仟元及大同股票 326,809 仟元。

註五：係本公司採權益法之投資之現金增資，相關說明請詳附表五。

凌陽科技股份有限公司

被投資公司資訊、所在地區...等相關資訊

民國 102 年 1 月 1 日至 12 月 31 日

附表五

單位：除另與註明者外，為新台幣仟元

投資公司名稱	被投資公司名稱	所在地區	主要營業項目	累計投資金額 本期期末	累計投資金額 去年年底	期末持有 股數（仟股）	期末持有 比率(%)	期末持有 帳面金額	被投資公司本期（損）益	本期認列之投資（損）益	備註
凌陽公司	凌巨科技公司	苗栗縣頭份鎮	LCD 製造	$ -	$ 881,315	-	-	$ -	$ -	($ 38,204)	—
	Ventureplus Group Inc.	貝里斯	投資	US$ 73,650 及 RMB 900 仟元	US$ 44,175 仟元	73,797	100	1,801,784	(122,684)	(122,684)	子公司
	旭曜科技公司	新竹市	IC 設計	$ 536,298	$ 536,298	47,290	34	1,007,117	363,724	123,839	被投資公司
	凌旭投資公司	新竹市	投資	699,988	699,988	70,000	100	689,302	35,503	35,503	子公司
	凌通科技公司	新竹市	IC 設計	281,001	281,001	37,324	34	677,373	305,431	104,764	子公司
	凌陽創業投資公司	新竹市	投資	999,982	999,982	100,000	100	650,577	(4,732)	(4,732)	子公司
	凌陽創新科技公司	新竹縣	IC 設計	414,663	414,663	31,450	61	499,152	(48,719)	(30,245)	子公司
	Russell Holdings Limited	英屬開曼群島	投資	US$ 14,760 仟元	US$ 14,760 仟元	14,760	100	266,194	(13,918)	(13,918)	子公司
	芯鼎科技公司	新竹縣	IC 設計	$ 207,345	$ 207,345	20,735	38	199,054	18,318	6,907	子公司
	宏陽科技公司	新竹市	設計、買賣業	924,730	924,730	38,836	61	114,979	(179,408)	(109,710)	子公司
	凌陽多媒體公司	新竹縣	IC 設計	307,565	307,565	12,441	83	68,496	(30,019)	11,542	子公司
	凌陽管理顧問公司	新竹市	管理顧問	5,000	5,000	500	100	4,123	(28)	(28)	子公司
	香港凌陽科技有限公司	香港	國際貿易	HK$ 11,075 仟元	HK$ 11,075 仟元	11,075	100	4,088	(65)	(65)	子公司
	Magic Sky Limited	薩摩亞	投資	US$ 6,160 仟元	US$ 6,000 仟元	6,160	100	275	(4,503)	(4,503)	子公司（註一）
	Global Techplus Capital Inc.	塞席爾	投資	-	US$ 200 仟元	-	-	-	218	218	子公司（註三）
	傳芯科技公司	新竹縣	IC 設計	$ 362,285	$ 362,285	908	2	6,072	(132,673)	(3,013)	被投資公司
	凌陽電通科技公司	新竹縣	IC 設計	2,435,392	2,196,392	24,000	100	(138,303)	(7,792)	(7,792)	子公司
	威陽投資公司	新竹市	投資	30,157	30,157	1,400	100	11,759	464	464	子公司
凌旭投資公司	凌通科技公司	新竹市	IC 設計	86,256	86,256	14,892	14	271,955	305,431	41,801	子公司
	宏陽科技公司	新竹市	設計、買賣業	369,316	369,316	3,360	5	9,987	(179,408)	(9,491)	子公司
	凌陽創新科技公司	新竹縣	IC 設計	15,701	15,701	1,075	2	14,917	(48,719)	(1,039)	子公司
	芯鼎科技公司	新竹縣	IC 設計	9,645	9,645	965	2	9,411	18,318	321	子公司
	凌陽多媒體公司	新竹縣	IC 設計	19,171	19,171	579	4	7,543	(30,019)	(1,158)	子公司
	傳芯科技公司	新竹縣	IC 設計	132,788	36,889	9,591	24	64,202	(132,673)	(31,811)	被投資公司
	凌陽電通科技公司	新竹縣	IC 設計	38,450	38,450	-	-	-	(7,792)	-	子公司
凌陽創業投資公司	凌通科技公司	新竹市	IC 設計	56,050	56,050	4,301	4	91,586	305,431	12,072	子公司
	凌陽創新科技公司	新竹縣	IC 設計	57,108	54,028	2,887	6	47,013	(48,719)	(2,713)	子公司
	芯鼎科技公司	新竹縣	IC 設計	32,319	31,818	3,232	6	31,544	18,318	1,060	子公司
	宏陽科技公司	新竹市	設計、買賣業	385,709	385,709	4,431	7	13,112	(179,408)	(12,516)	子公司
	旭曜科技公司	新竹市	IC 設計	10,800	10,800	865	1	17,545	363,724	2,259	被投資公司
	凌陽多媒體公司	新竹縣	IC 設計	44,878	44,878	1,909	13	7,768	(30,019)	(3,821)	子公司
	翰揚科技公司	台北市	設計	4,200	4,200	420	70	1,780	-	-	子公司

（接次頁）

（承前頁）

投資公司名稱	被投資公司名稱	所在地區	主要營業項目	累計投資金額		期末持有			被投資公司本期（損）益	本期認列之投資（損）益	備註
				本期期末	去年年底	股數（仟股）	比率（%）	帳面金額			
凌陽創業投資公司	傳芯科技公司	新竹縣	IC 設計	$ 133,846	$ 33,846	10,001	25	$ 66,731	($ 132,673)	($ 33,171)	被投資公司
	凌陽電通科技公司	新竹縣	IC 設計	1,784	1,784	-	-	-	(7,792)	-	子公司
Russell Holdings Limited	宏陽科技公司	新竹市	設計、買賣業	US$ 2,119 仟元	US$ 2,119 仟元	442	1	US$ 44 仟元	(179,408)	(US$ 42) 仟元	子公司
威陽投資公司	凌通科技公司	新竹市	IC 設計	$ 1,800	$ 1,800	108	-	$ 1,887	305,431	$ 303	子公司
	宏陽科技公司	新竹市	設計、買賣業	350	350	18	-	53	(179,408)	(51)	子公司
Ventureplus Group Inc.	Ventureplus Mauritius Inc.	模里西斯	投資	US$ 73,650 及 RMB 900 仟元	US$ 44,175 仟元	-	100	1,801,764	(122,920)	(122,920)	子公司
Ventureplus Mauritius Inc.	Ventureplus Cayman Inc.	英屬開曼群島	投資	US$ 73,650 及 RMB 900 仟元	US$ 44,175 仟元	-	100	1,801,743	(123,057)	(123,057)	子公司
宏陽科技公司	Great Sun Corp.	薩摩亞	投資	US$ - 仟元	US$ 750 仟元	-	-	-	17	17	子公司（註二）
	Great Prosperous Corp.	模里西斯	投資、海外技術及市場資料蒐集之業務	US$ - 仟元	US$ 1,962 仟元	-	-	-	-	-	子公司（註三）
Great Sun Corp.	Sunext (Mauritius) Inc.	模里西斯	投資	US$ - 仟元	US$ 750 仟元	-	-	-	17	17	子公司（註三）
凌通科技公司	Generalplus International (Samoa) Inc.	薩摩亞	投資	US$ 19,090 仟元	US$ 7,590 仟元	19,090	100	477,375	1,180	1,180	子公司
Generalplus International (Samoa) Inc.	Generalplus (Mauritius) Inc.	模里西斯	投資	US$ 19,090 仟元	US$ 7,590 仟元	19,090	100	477,375	1,183	1,183	子公司
Generalplus (Mauritius) Inc.	香港凌通科技有限公司	香港	行銷	US$ 390 仟元	US$ 390 仟元	-	100	9,098	1,626	1,626	子公司
凌陽電通科技公司	Sunplus mMobile SAS	法國	IC 設計	EUR 237 仟元	EUR 237 仟元	237	100	(10,714)	(119)	(119)	子公司

註一：本期匯出金額尚未完成資本額變更登記。

註二：已於 102 年 3 月完成清算。

註三：已於 102 年 10 月完成清算。

凌陽科技股份有限公司

大陸投資資訊

民國 102 年 1 月 1 日至 12 月 31 日

附表六

單位：除另予註明者外，為新台幣仟元

大陸被投資公司名稱、主要營業項目、實收資本額、投資方式、資金匯出入情形、持股比例、投資損益、期末投資帳面金額、已匯回投資損益及赴大陸地區投資限額：

大陸被投資公司名稱	主要營業項目	實收資本額	投資方式	本期期初自台灣匯出累積投資金額	本期匯出或收回投資金額		本期期末自台灣匯出累積投資金額	本公司直接或間接投資之持股比例	被投資公司本期損益	本期認列投資利益(損失)(註二)	期末投資帳面金額	截至本期止已匯回投資收益
					匯出	收回						
上海凌陽科技有限公司	軟件開發、客戶技術服務及出租業務	$ 512,646 (註五)	(註一)	$ 506,685	$ -	$ -	$ 506,685	99%	$ 20,880	$ 20,880	$ 505,963	$ -
凌陽利華科技(深圳)有限公司	軟件開發及客戶技術服務	961,211	(註一)	126,671	834,540	-	961,211	100%	(8,520)	(8,520)	896,826	-
凌陽成芯科技(成都)有限公司	軟件開發及客戶技術服務	596,100	(註一)	596,100	-	-	596,100	100%	(81,044)	(81,044)	372,668	-
北京凌陽愛普科技有限公司	電子零組件銷售及資訊管理教育服務	24,595	(註一)	17,466	-	-	17,466	80%	(8,343)	(6,674)	4,983	-
縱橫壹旅遊科技(成都)有限公司	系統服務及網站經營	159,868	(註一)	67,806	43,963	-	111,769	73%	(65,798)	(47,704)	19,881	-
四川縱橫壹文化傳播公司	業務開發	15,987	(註三)	-	-	-	-	100%	(4,149)	(4,149)	10,138	-
深圳市恒陽創鼎科技有限公司	軟硬件開發	-	(註四)	-	-	-	-	-	(836)	-	-	-
北京凌陽益輝科技有限公司	軟件開發、技術服務	(註五)	(註五)	(註五)	(註五)	(註五)	(註五)	(註五)	(註五)	(註五)	(註五)	(註五)

本期期末累計自台灣匯出赴大陸地區投資金額	經濟部投審會核准投資金額	依經濟部投審會規定赴大陸地區投資限額
$2,193,231	$2,361,046	$5,266,133

凌通科技公司（編號 1）

大陸投資公司名稱	主要營業項目	實收資本額	投資方式	本期期初自台灣匯出累積投資金額	本期匯出或收回投資金額		本期期末自台灣匯出累積投資金額	本公司直接或間接投資之持股比例	被投資公司本期損益	本期認列投資利益(註二)	期末投資帳面價值	截至本期止已匯回投資收益
					匯出	收回						
凌嘉科技（深圳）有限公司	IC 產品應用開發、售後服務及市場研究調查	$ 557,354 仟元	(註一)	$ 214,596 仟元	$342,758 仟元	$ - 仟元	$ 557,354 仟元	100%	($ 443) 仟元	($ 443) 仟元	$ 468,255 仟元	$ - 仟元

本期期末累計自台灣匯出赴大陸地區投資金額	經濟部投審會核准投資金額	依經濟部投審會規定赴大陸地區投資限額淨值之百分之六十
$557,354 仟元	$557,354 仟元	$1,204,090

註一：透過第三地區投資設立公司再投資大陸公司。

註二：係按被投資公司同期間經會計師查核之財務報告認列。

註三：係縱橫壹旅遊科技（成都）有限公司再投資大陸公司。

註四：係上海凌陽科技有限公司再投資大陸公司，已於 102 年 12 月完成清算。

註五：經投審會報備核准但尚未實際投資。

凌陽科技股份有限公司

與大陸被投資公司直接或間接經由第三地區所發生下列之重大交易事項，及其價格、付款條件、未實現損益及其他相關資訊

民國 102 年 1 月 1 日至 12 月 31 日

附表七

單位：新台幣仟元

交易往來對象	交易往來情形			
	科目	金額	交易條件	佔總營收或總資產之比率
上海凌陽公司	營業外收入及利益	$ 31,031	註一	1.00%
	其他應收款	28,166	註二	0.26%

註一：並無其他適當交易對象可茲比較。

註二：付款條件與一般交易條件相當。

七、　公司及其關係企業最近年度及截至年報刊印日止，如有發生財務週轉困難情事，應列明其對本公司財務狀況之影響：無。

捌、 財務狀況及財務績效之檢討分析與風險管理

一、 財務狀況

(一) 最近二年度資產、負債及權益發生重大變動之主要原因及其影響，若影響重大者應說明未來因應計畫。

單位：新台幣仟元

項目＼年度	一〇一年度	一〇二年度	增(減)變動	
			金額	%
流動資產	9,038,348	8,275,040	(763,308)	(8)
不動產、廠房及設備	1,943,786	2,154,641	210,855	11
無形資產	442,646	335,098	(107,548)	(24)
其他資產	3,138,650	3,436,833	298,183	10
資產總額	14,563,430	14,201,612	(361,818)	(2)
流動負債	2,697,452	2,709,677	12,225	0
非流動負債	1,738,161	1,126,423	(611,738)	(35)
負債總額	4,435,613	3,836,100	(599,513)	(14)
歸屬於母公司業主之權益	8,570,655	8,776,889	206,234	2
股本	5,969,099	5,969,099	0	0
資本公積	939,124	950,179	11,055	1
保留盈餘	1,714,020	1,813,177	99,157	6
其他權益	103,648	199,670	96,022	93
庫藏股票	(155,236)	(155,236)	0	0
非控制股權	1,557,162	1,588,623	31,461	2
權益總額	10,127,817	10,365,512	237,695	2

增減變動分析說明：

1. 無形資產減少，主要係以前年度取得之無形資產已陸續攤提完畢導致無形資產淨額減少所致。
2. 非流動負債減少，主要係本年度償還銀行長期借款所致。
3. 其他權益增加，主要係本年度國外營運機構財務報表換算之兌換差額增加所致。

二、 財務績效

(一) 最近二年度營業收入、營業純益及稅前純益重大變動之主要原因

單位：新台幣仟元

項目＼年度	一○一年度	一○二年度	增(減)變動	
			金額	%
營業收入	8,615,264	8,521,868	(93,396)	(1)
營業毛利	3,296,420	3,398,468	102,048	3
營業損益	(435,426)	(14,260)	421,166	(97)
營業外收入及支出	(460,228)	180,004	640,232	(139)
稅前淨利	(895,654)	165,744	1,061,398	(119)
繼續營業單位本期淨利	(916,235)	128,547	1,044,782	(114)
本期淨利（損）	(916,235)	128,547	1,044,782	(114)
本期其他綜合損益（稅後淨額）	456,145	162,015	(294,130)	(64)
本期綜合損益總額	(460,090)	290,562	750,652	(163)

增減變動分析說明：

1.營業損失減少，主要係本年度產品組合改變及組織調整，產品毛利上升及研發費用減少所致。

2業外收入增加及支出減少，主要係本年度處分投資利益增加以及認列減損損失減少所致。

3.稅前淨利及本期淨利增加，主要係本年度產品組合改變及組織調整，產品毛利上升及研發費用減少、處分投資利益增加以及認列之減損損失減少所致。

4.本期其他綜合損益減少，主要係本年度備供出售金融資產未實現損益減少所致。

5.本期綜合損益總額增加，主要係本年度產品組合改變及組織調整，產品毛利上升及研發費用減少、處分投資利益增加以及認列之減損損失減少所致。

三、 現金流量

(一) 最近年度現金流量變動之分析說明、流動性不足之改善計畫及未來一年現金流動性分析。

a) 最近二年度流動性分析

項目＼年度	一○一年度	一○二年度	增(減)比例(%)
現金流量比率	註 1	49.23	-
現金流量允當比率	63.37	96.14	51.71
現金再投資比率	註 1	10.35	-
1.現金流量允當比率較 101 年度增加，主要係因本年度營業活動淨現金流入增加所致。			

註 1：營業活動為淨現金流出。

b) 未來一年現金流動性分析

單位：新台幣仟元

年初現金餘額①	預計全年來自營業活動淨現金流量②	預計全年現金淨流入(出)量③	預計現金剩餘(不足)數額①+②+③	預計現金不足額之補救措施	
				投資計劃	理財計劃
$4,331,395	514,224	(900,801)	3,944,818	-	-

1.現金流量變動情形分析：

(1)營業活動：主要係預計一○三年度營業獲利所致。

(2)投資活動：主要係預計購置固定資產、土地使用權、IP 技術授權成本及研發軟體等。

(3)融資活動：主要係預計舉借及償還銀行借款等。

2.預計現金不足額之補救措施及流動性分析：無。

四、 重大資本支出對財務業務之影響

(一) 重大資本支出之運用情形及資金來源

單位：新台幣仟元

計劃項目	實際或預期之資金來源	實際或預期完工日期	所需資金總額	實際或預定資金運用情形		
				101 年度	102 年度	103 年度
新增測試設備	自有資金	100~102 年	$49,912	$1,306	$87	-
新增購買辦公大樓	自有資金	102~103 年	RMB169,400	-	-	RMB169,400

(二) 預計可能產生效益

1. 本公司新增測試設備主要係供產品研發及生產測試使用，以加速產品的驗證及減少生產的成本。
2. 新增購買大陸辦公大樓可降低營運成本、提昇客戶滿意度及增加員工貢獻度。

五、 最近年度轉投資政策、其獲利或虧損之主要原因、改善計畫及未來一年投資計畫。

本年度投資金額均未超過實收資本額5%者，未來一年亦無重大投資計畫。

六、 最近年度及截至年報刊印日止風險事項分析評估

(一) 利率、匯率變動、通貨膨脹情形對公司損益之影響及未來因應措施：

(1)利率：鑒於近年來國內外總體經濟狀況快速變動，各國政府透過利率政策調節經濟情勢下，利率產生波動，本公司目前有浮動利率之中長期資金借款部位，利率上升時對公司獲利有不利影響，故平時由財務單位蒐集相關利率變動趨勢相關資訊，並評估利率避險措施之可行方案及其效益評估，且定期提報董事會，以降低利率波動對本公司損益之影響；此外，帳上現金部位則除繼續以安全性高之定期存款為主要資金配置外，利率下降時對公司獲利有不利影響，將尋求較高報酬且安全性佳之短期投資，以提升整體資金之投資報酬。

(2)匯率：本公司外幣資產主要為美金定存及以美金計價之應收帳款，外幣負債主要為美金計價之應付帳款，交易定價也多以美金為計價基礎，新台幣兌美元升值，對於營收與毛利有不利影響，目前除資產負債互抵之自然避險之效果外，並透過預售遠期外匯、增加短期美元借款及降低美元淨部位等措施避險，以減少匯率波動對本公司損益之影響。

(3)通貨膨脹：國內外總體經濟狀況快速變動，國際原油價格及各種原物料價格波動大，加上各國央行匯率利率政策調節下，整體環境呈現通膨或通縮狀況，國際市場消費緊縮，相對會對高單價的消費性電子產品出貨量造成影響，對公司獲利產生不利影響，惟公司仍努力開發具高成長性的新興國家市場，以減少已開發國家市場成長趨緩的情形;而國際市場呈通貨膨漲趨勢時，物價上揚易造成採購成本增加，相對會對獲利產生不利影響，惟公司將持續推出新產品及降低成本方案，以維持獲利水準，以減少通貨膨脹對本公司損益之影響。

(二) 從事高風險、高槓桿投資、資金貸與他人、背書保證及衍生性商品交易之政策、獲利或虧損之主要原因及未來因應措施：

(1)本公司未從事任何高風險、高槓桿之投資

(2)本公司已訂定「資金貸與他人作業辦法」，資金貸與執行時，已經適當之風險評估作業，貸款撥放後，經常注意借款人之財務、業務以及相關信用狀況，並提列適足之備抵壞帳及進行必要之債權保全程序之研究及處理。

(3)本公司已訂定「背書保證作業程序」，保證對象以轉投資之關係企業為主，-背書保證執行時，已經適當之風險評估作業，未發生任何虧損之情事。

(4)本公司已訂定「從事衍生性商品交易處理程序」，主要從事外幣資產之匯率避險，未從事投機性交易，因係避險性質，不會產生重大之獲利或虧損。

(三) 未來研發計畫及預計投入之研發費用：

凌陽集團2010年～2013年之合併研發費用佔合併營收之26%~32%，未來公司仍將積極投入研發，估計約占合併營收之25%~35%。

計畫投入研發之新產品

公司別	成功開發之技術	計畫開發之新產品
凌陽科技	(1) DVB-T/DVB-S/DTMB 解調變技術 (2) H.264 解碼技術 (3) MPEG2//MPEG4 解碼技術 (4) Servo 控制技術 (5) HDMI DVD 晶片產品 (6) JPEG 解碼技術 (7) Video 編解碼技術	(1)車用娛樂導航系統晶片 (2)高畫質 STB 機上盒晶片 (3)Andorid 平台產品 (4)高速介面 IP (5)高效能資料轉換器 IP (6)類比 IP
凌通科技	(1) 整合 8-bit RISC CPU、LCD 驅動器等極低功耗液晶控制 IC (2) 16 位元高性能語音控制晶片 (3) 1.5V 即可驅動之 8 通道音效合成器 (4) 低成本高音質之 MP3 播放器 (5) 整合 DRAM 及 NAND Flash 之多媒體 IC 解決方案 (6) 高效能高整合之多媒體系統平台 (7) LCD 控制之遙控器解決方案 (8) 高抗干擾之觸控解決方案。 (9) 無線充電之解決方案	(1)高效能低功耗液晶控制 IC (2)高音質數位音訊與語音辨識控制 IC (3)高效能 32 位元平台多媒體應用控制 IC (4)高整合馬達驅動控制 IC (5)其它類 IC： (A) 各種支援主控制 IC 的週邊晶片 (B) 更齊全的電源控制類 IC (C) 更高品質的音頻放大 IC
凌陽創新科技	(1)無線滑鼠,鍵盤,智能遙控器 (2)低功耗高整合 NB Camera 控制 IC (3)低耗電高整合微控器 (4)含語音輸入以及 3D 導航之無線傳輸技術 (5)USB2.0 to SATAII 橋接器	(1)高整合、多功能微控器 (2)電池應用專屬低耗電微控器 (3)高整合、多功能之光學滑鼠系統整合晶片 (4)無線滑鼠、無線鍵盤以及智能遙控器整體解決方案 (5)USB3.0 High-End NB/Web Cam Controller

		(6)USB3.0 Advanced 8Mp NB/Web Cam Controller IC (7)USB3.0 3D NB/Web Cam Controller IC (8)USB2.0 Low Power NB Cam Controller IC
芯鼎科技	(1) JPEG 編解碼技術 (2) MPEG4 編解碼技術 (3) H.264 編解碼技術	(1)H.265 UHD SoC 晶片產品：應用於超高畫質、高壓縮、高性能、低功耗之影像處理產品 (2)高速介面 IC：提供高速，高品質之傳輸介面，以連結多個攝錄影機。應用於 360 度全景攝錄影的車用與監控市場需求
宏陽科技	(1)SATA 介面 DVD-RW SoC CD/DVD/BD 讀寫控制技術	(1)超高畫質藍光唯讀儲存控制晶片 (2)先進高端製程藍光讀寫儲存控制晶片

(四) 國內外重要政策及法律變動對公司財務業務之影響及因應措施：

本公司日常營運均依循國內外相關法令規範辦理，並隨時注意國內外政策發展趨勢及法規變動情況，以充份掌握並因應市場環境變化，最近年度國內外政策及法律變動並未對本公司財務業務產生重大影響。

(五) 科技改變及產業變化對公司財務業務之影響及因應措施

半導體技術不斷往更精密製程發展，固然能夠降低 IC 晶片單位成本，但是大幅增加了產品研發經費。公司積極開發高附加價值、主流市場的多媒體產品，充分利用先進製程技術可降低成本的優點，以主流市場大量的特性來分攤研發費用。

(六) 企業形象改變對企業危機管理之影響及因應措施：

本公司重視並珍惜企業形象，秉持誠信是經營的基礎建構公司治理方針，並定期揭露財務資訊，落實資訊公開透明以維護股東權益。

(七) 進行併購之預期效益及可能風險及因應措施：

最近年度及年報刊印日止，本公司並無任何購併計畫。

(八) 擴充廠房之預期效益及可能風險及因應措施：

公司今年度無擴充廠房計劃。

(九)　進貨或銷貨集中所面臨之風險及因應措施：

本公司分別向數家不同之供應商採購原物料，封裝測試之代工廠商亦採分散策略，以確保產出無虞；本公司 101、102 年度最大銷售客戶佔當年度營收淨額比率分別為 16%及 14%，無銷貨集中單一客戶之風險。

(十)　董事、監察人或持超過百分之十之大股東，股權之大量移轉或更換對公司之影響風險及因應措施：

最近年度及年報刊印日止，本公司並無上述情形。

(十一)　經營權之改變對公司之影響風險及因應措施：

最近年度及年報刊印日止，本公司並無上述情形。

(十二)　訴訟或非訟事件，應列明公司及公司董事、監察人、總經理、實質負責人、持股比例超過百分之十之大股東及從屬公司已判決確定或尚在繫屬中之重大訴訟、非訟或行政爭訟事件，其結果可能對股東權益或證券價格有重大影響者，應揭露其系爭事實、標的金額、訴訟開始日期、主要涉訟當事人及截至年報刊印日止之處理情形：無。

(十三)　其他重要風險及因應措施：無

七、　其他重要事項：無。

玖、 特別記載事項

一、 最近年度關係企業相關資料

(一) 關係企業圖

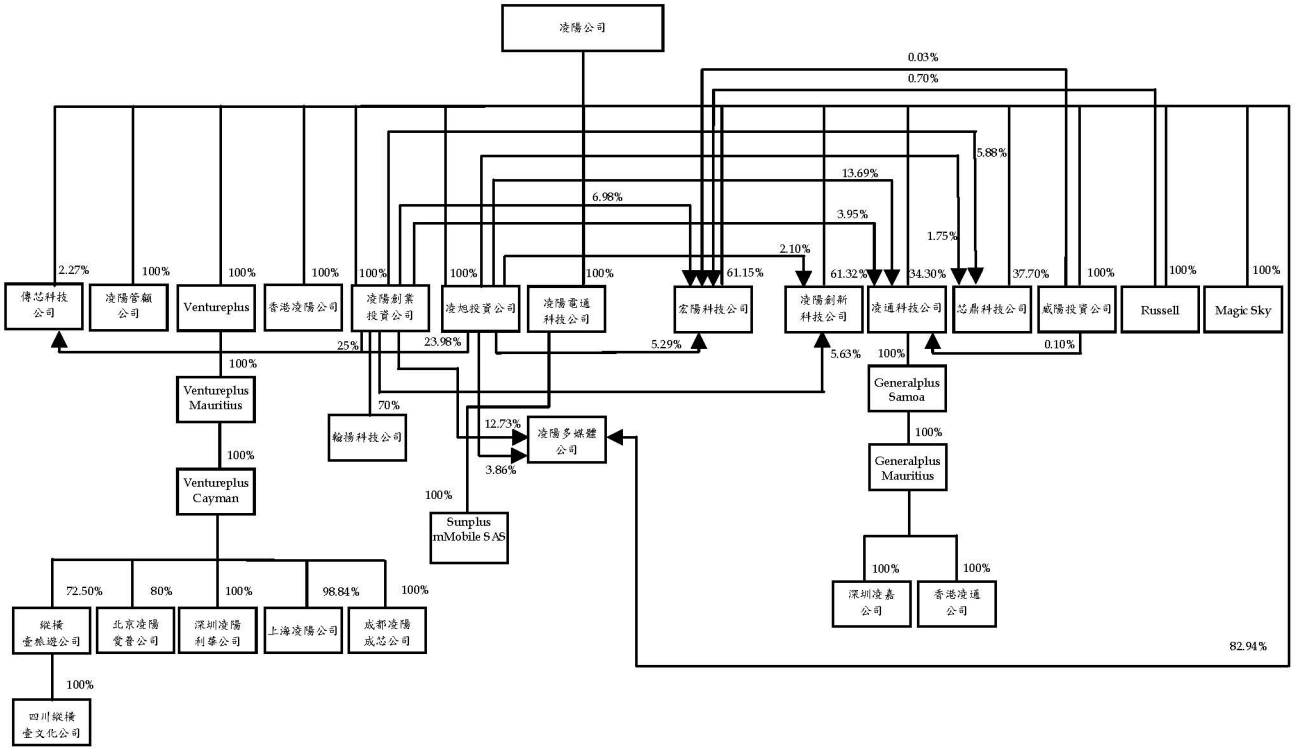

(二) 凌陽科技(股)公司各關係企業基本資料

102 年 12 月 31 日；單位：除另予註明者外，為新台幣仟元

企業名稱	設立日期	地址	實收資本額	主要營業或生產項目
香港凌陽科技有限公司	民國 82 年 08 月 31 日	香港九龍長沙灣道 833 號長沙灣廣場 1 期 8 樓 10 室	HK$11,075 仟元(註一)	國際貿易
凌旭投資(股)公司	民國 87 年 07 月 02 日	新竹市東區公道五路二段 83 號 4F 之一	700,000	投資業務
Russell Holdings Limited	民國 87 年 03 月 11 日	Scotia Centre, 4th Floor, P.O. BOX 2804, George Town, Grand Cayman , Cayman Islands	US$14,760 仟元(註二)	海外財務投資
凌陽創業投資(股)公司	民國 88 年 11 月 20 日	新竹市東區公道五路二段 83 號 4F 之一	1,000,000	創業投資業
Ventureplus Group Inc.	民國 90 年 07 月 27 日	60 Market Square, P.O. Box 364, Belize City, Belize	2,314,816	投資業務

企業名稱	設立日期	地址	實收資本額	主要營業或生產項目
Ventureplus Mauritius Inc.	民國 90 年 08 月 02 日	Suite 802, St James Court St Denis Street, Port Louis, Mauritius	2,314,821	投資業務
Ventureplus Cayman Inc.	民國 90 年 09 月 14 日	Scotia Centre, 4th Floor, P.O. Box 2804, George Town, Grand Cayman, Cayman Islands	2,314,827	投資業務
上海凌陽科技有限公司	民國 90 年 12 月 07 日	上海市張江高科技園區祖沖之路 1077 號	US$17,200 仟元(註二)	軟件開發、客戶技術服務及出租業務
凌陽利華科技(深圳)有限公司	民國 96 年 10 月 22 日	深圳市南山區科技南五路 005 號英唐大廈二、三樓	US$32,250 仟元(註二)	軟件開發及客戶技術服務
凌陽成芯科技(成都)有限公司	民國 97 年 01 月 08 日	成都市高新西區西芯大道 4 號創新中心	US$20,000 仟元(註二)	軟件開發及客戶技術服務
北京凌陽愛普科技有限公司	民國 97 年 10 月 06 日	北京市海淀區上地信息產業基地三街 1 號樓 3 層 A 段	RMB5,000 仟元(註三)	電子零組件銷售及資訊管理教育服務
縱橫壹旅遊科技（成都）有限公司	民國 100 年 02 月 18 日	成都市高新區天府軟件園 D 區 5 號樓 16 層	RMB32,500 仟元(註三)	系統服務及網站經營
四川縱橫壹文化傳播有限公司	民國 102 年 02 月 18 日	成都市高新區天府軟件園 D 區 5 號樓 16 層	RMB3,250 仟元(註三)	網站業務開發
Magic Sky Limited	民國 99 年 09 月 22 日	Offshore Chambers, P.O. Box 217, Apia, Samoa	US$6,160 仟元(註二)	投資業務
宏陽科技(股)公司	民國 92 年 03 月 13 日	新竹科學工業園區新竹縣寶山鄉創新一路 19-1 號 6 樓	635,091	IC 設計
凌陽管理顧問(股)公司	民國 92 年 10 月 2 日	新竹市東區公道五路二段 83 號 4F 之一	5,000	投資顧問
威陽投資(股)公司	民國 93 年 02 月 13 日	新竹市東區公道五路二段 83 號 4F 之一	14,000	一般投資
凌通科技(股)公司	民國 93 年 03 月 30 日	新竹科學工業園區工業東四路 19 號	1,088,158	IC 設計
Generalplus International (Samoa) Inc.	民國 93 年 11 月 12 日	Offshore Chambers, P.O. Box 217, Apia, Samoa	US$19,090 仟元(註二)	投資業務
Generalplus	民國 93 年	Level 3,Alexander House,35	US$19,090 仟	投資業務

企業名稱	設立日期	地址	實收資本額	主要營業或生產項目
(Mauritius) Inc.	11 月 25 日	Cybercity,Ebene Mauritius	元(註二)	
凌嘉科技(深圳)有限公司	民國 94 年 03 月 24 日	廣東省深圳市南山區科技南 12 路九洲電器大厦三楼西區	US$18,700 仟元(註二)	IC 產品應用開發、售後服務及市場研究調查
香港凌通科技有限公司	民國 96 年 03 月 21 日	香港九龍長沙灣道 833 號長沙灣廣場 1 期 8 樓 10 室	US$390 仟元(註二)	銷售業務
凌陽電通科技(股)公司	民國 95 年 12 月 20 日	新竹科學工業園區新竹縣寶山鄉創新一路 19-1 號	240,000	IC 設計
Sunplus mMobile SAS	民國 97 年 04 月 22 日	1 rue Montaigne,06400,Cannes, France	EUR237 仟元(註四)	IC 設計
凌陽創新科技(股)公司	民國 95 年 12 月 14 日	新竹科學工業園區新竹縣寶山鄉創新一路 19 號 3 樓	512,876	IC 設計
凌陽多媒體(股)公司	民國 96 年 04 月 18 日	新竹科學工業園區新竹縣寶山鄉創新一路 19-1 號	150,000	IC 設計
傳芯科技(股)公司	民國 96 年 09 月 29 日	新竹科學工業園區新竹縣寶山鄉創新一路 19-1 號 5 樓	400,000	IC 設計
芯鼎科技(股)公司	民國 98 年 12 月 23 日	新竹科學工業園區新竹縣寶山鄉創新一路 19-1 號	550,000	IC 設計

註一：民國102年底港幣兌台幣比率為1：3.843
註二：民國102年底美金兌台幣比率為1：29.805
註三：民國102年底人民幣兌台幣比率為1：4.919
註四：民國102年底歐元兌台幣比率為1：41.09

(三)　整體關係企業經營業務所涵蓋之行業

企業名稱	主要營業或生產項目	往來分工情形
香港凌陽科技有限公司	國際貿易	不適用
凌旭投資(股)公司	投資業務	不適用
Russell Holdings Limited.	海外財務投資	不適用
凌陽創業投資(股)公司	創業投資業	不適用
Ventureplus Group Inc.	投資業務	不適用
Ventureplus Mauritius Inc.	投資業務	不適用
Ventureplus Cayman Inc.	投資業務	不適用
上海凌陽科技有限公司	軟件開發、客戶技術服務及出租業務	本公司之大陸營運據點
凌陽利華科技(深圳)有限公司	軟件開發及客戶技術服務	本公司之大陸營運據點
凌陽成芯科技(成都)有限公司	軟件開發及客戶技術服務	本公司之大陸營運據點
北京凌陽愛普科技有限公司	電子零組件銷售及資訊管理教育服務	本公司之大陸營運據點
縱橫壹旅遊科技（成都）有限公司	系統服務及網站經營	本公司之大陸營運據點
四川縱橫壹文化傳播有限公司	網站業務開發	不適用
Magic Sky Limited	投資業務	不適用
宏陽科技(股)公司	IC 設計	策略子公司
凌陽管理顧問(股)公司	投資顧問	不適用
威陽投資(股)公司	一般投資	不適用
凌通科技(股)公司	IC 設計	策略子公司
Generalplus International (Samoa) Inc.	投資業務	不適用
Generalplus (Mauritius) Inc.	投資業務	不適用
凌嘉科技(深圳)有限公司	售後服務	不適用
香港凌通科技有限公司	銷售業務	不適用
凌陽電通科技(股)公司	IC 設計	策略子公司
Sunplus mMobile SAS	IC 設計	不適用
凌陽創新科技(股)公司	IC 設計	策略子公司
凌陽多媒體(股)公司	IC 設計	策略子公司
傳芯科技(股)公司	IC 設計	合資企業
芯鼎科技(股)公司	IC 設計	策略子公司

(四) 凌陽科技(股)公司各關係企業董事、監察人及總經理資料

102 年 12 月 31 日

企業名稱	職稱	姓名或代表人	持有股份	
			股數(股)	持股比例
香港凌陽科技有限公司		凌陽科技(股)公司	HK11,075 仟元 (註一)	100% (註一)
	董事長	代表人：黃洲杰	-	-
	董事	謝名誠	-	-
凌旭投資(股)公司		凌陽科技(股)公司	70,000,000	100%
	董事長	代表人：黃洲杰	-	-
	董事	沈文義	-	-
	董事	王淑蘭	-	-
	監察人	蘇國欽	-	-
Russell Holdings Limited		凌陽科技(股)公司	US$14,760 仟元 (註一)	100% (註一)
	董事	代表人：黃洲杰	-	-
凌陽創業投資(股)公司		凌陽科技(股)公司	1,000,000,000	100%
	董事長	代表人：黃洲杰	-	-
	董事	沈文義	-	-
	董事	王淑蘭	-	-
	監察人	蘇國欽	-	-
Ventureplus Group Inc.		凌陽科技(股)公司	2,314,816	100% (註一)
	董事	代表人：黃洲杰	-	-
Ventureplus Mauritius Inc.		Ventureplus Group Inc.	2,314,821	100% (註一)
	董事	代表人：黃洲杰	-	-
Ventureplus Cayman Inc.		Ventureplus Mauritius Inc.	2,314,827	100% (註一)
	董事	代表人：黃洲杰	-	-
上海凌陽科技有限公司		Ventureplus Cayman Inc.	US$17,000 仟元	98.84% (註一)
	董事長	代表人：黃洲杰	-	-
	董事兼總經理	王再得	-	-
	董事	黃堂益	-	-
	監察人	王淑蘭	-	-
凌陽利華科技(深圳)有限公司		Ventureplus Cayman Inc.	US$32,250 仟元 (註一)	100% (註一)
	董事長	代表人：黃洲杰	-	-
	總經理	黃堂益		
凌陽成芯科技(成都)有限公司		Ventureplus Cayman Inc.	US$20,000 仟元 (註一)	100% (註一)
	董事長	代表人：黃洲杰	-	-
	總經理	袁敬堯	-	-
	監察人	王淑蘭	-	-
北京凌陽愛普科技有限公司		Ventureplus Cayman Inc.	RMB4,000 仟元 (註一)	80% (註一)
	董事長	代表人：黃洲杰	-	-
	董事	李桓瑞	-	-
	董事兼總經理	羅亞非	RMB438 仟元	8.75%

縱橫壹旅遊科技(成都）有限公司		Ventureplus Cayman Inc.	RMB23,563 仟元 (註一)	72.5% (註一)
	董事長	代表人：黃洲杰	-	-
	董事兼總經理	袁敬堯	-	-
		成都宜旅科技有限公司	RMB 5,688 仟元	17.5%
	董事	代表人：杜偉	-	-
	監事	王淑蘭	-	-
四川縱橫壹文化傳播有限公司		縱橫壹旅遊科技（成都）有限公司	RMB3,250 仟元 (註一)	100% (註一)
	執行董事	代表人：張成才	-	-
	總經理	杜偉	-	-
	監事	蔣曉玲	-	-
Magic Sky Limited		凌陽科技(股)公司	US$6,160 仟元 (註一)	100% (註一)
	董事	代表人：黃洲杰	-	-
宏陽科技(股)公司		凌陽科技（股）公司	38,836,391	61.15%
	董事長兼總經理	代表人：黃洲杰	-	-
	董事	詹文雄	-	-
	獨立董事	黃則仁	-	-
	獨立董事	徐堯慶	-	-
	監察人	陳昭賢	-	-
	監察人	呂文輝	650,000	1.02%
凌陽管理顧問(股)公司		凌陽科技(股)公司	500,000	100%
	董事長	代表人：黃洲杰	-	-
	董事	沈文義	-	-
	董事	王淑蘭	-	-
	監察人	蘇國欽	-	-
威陽投資(股)公司		凌陽科技(股)公司	1,400,000	100%
	董事長	代表人：黃洲杰	-	-
	董事	沈文義	-	-
	董事	王淑蘭	-	-
	監察人	蘇國欽	-	-
凌通科技(股)公司		凌陽科技（股）公司	37,324,304	34.30%
	董事長	代表人：黃洲杰	-	-
	董事兼副總經理	盧漢華	-	-
	董事兼副董事長	朱厚憲	1,216,752	1.16%
	總經理	王世榮	226,000	0.21%
	董事	劉溪鶴	-	-
	獨立董事	柴佳明	-	-
	獨立董事	賴廼欣	-	-
	獨立董事	陳進明	-	-
Generalplus International (Samoa) Inc.		凌通科技(股)公司	US$19,090 仟元 (註一)	100% (註一)
	董事	代表人：黃洲杰	-	-
Generalplus (Mauritius) Inc.		Generalplus International (Samoa) Inc.	US$19,090 仟元 (註一)	100% (註一)
	董事	代表人：黃洲杰	-	-
凌嘉科技(深圳)有限公司		Generalplus (Mauritius) Inc.	US$18,700 仟元 (註一)	100% (註一)
	董事	代表人：黃洲杰	-	-

凌通科技(香港)有限公司		Generalplus (Mauritius) Inc.	US$390 仟元 (註一)	100% (註一)
	董事	代表人：盧漢華	-	-
凌陽電通科技(股)公司		凌陽科技(股)公司	24,000,000	100%
	董事長	代表人：黃洲杰	-	-
	董事	沈文義	-	-
	董事	王淑蘭	-	-
	監察人	劉宇倫	-	-
Sunplus mMobile SAS	董事長	劉宇倫	EUR237 仟元	100%
凌陽創新科技(股)公司		凌陽科技(股)公司	31,449,751	61.32%
	董事長	代表人：黃洲杰	-	-
	董事	王淑蘭	-	-
	董事	沈文義	-	-
	董事兼總經理	龔執豪	1,799,947	3.42%
	董事	凌旭投資(股)公司	1,074,664	2.10%
	監察人	邱琦瑛	522,380	0.99%
	監察人	李文欽	-	-
凌陽多媒體(股)公司		凌陽科技(股)公司	12,440,723	82.94%
	董事長	代表人：黃洲杰	-	-
	董事	葉垂奇	-	-
	董事	凌陽創業投資(股)公司	1,909,092	12.73%
	監察人	凌旭投資(股)公司	578,729	3.86%
傳芯科技(股)公司		凌陽科技(股)公司	908,492	2.27%
	董事長	代表人：黃洲杰	-	-
	董事	王淑蘭	-	-
		矽統科技(股)公司	3,500,000	8.75%
	董事	代表人：簡誠謙	-	-
	董事	蘇銘華	-	-
	董事兼總經理	陳燦輝	-	-
	監察人	凌陽創業投資(股)公司	10,000,693	25.00%
	監察人	永基投資(股)公司	16,000,000	40.00%
		代表人：許哲嘉	-	-
芯鼎科技(股)公司		凌陽科技(股)公司	20,734,546	37.7%
	董事長兼總經理	代表人：黃洲杰	-	-
	董事	詹文雄	-	-
	董事	蔡文彬		
	董事	凌旭投資(股)公司	964,545	1.75%
	董事	佳奈投資(股)公司	900,000	1.64%
	監察人	邱琦瑛	-	-
	監察人	凌陽創業投資(股)公司	3,231,818	5.88%

註一：被投資公司非股份有限公司，故填列出資額及出資比例。

(五) 推定為有控制與從屬關係者其相同股東資料：無。

(六) 凌陽科技(股)公司各關係企業營運概況

102 年 12 月 31 日；單位:除每股盈餘外，為新台幣仟元

企業名稱	實收資本額	資產總值	負債總額	淨值	營業收入	營業利益	本期損益(稅後)	每股盈餘(元)(稅後)
香港凌陽科技有限公司	42,561	4,151	63	4,088	1,433	(35)	(65)	不適用
凌旭投資(股)公司	700,000	766,670	36,606	730,064	136,507	37,297	35,503	0.51
Russell Holdings Limited	439,922	270,185	151	270,034	1,398	(14,687)	(13,918)	不適用
凌陽創業投資(股)公司	1,000,000	685,810	35,233	650,577	107,001	(2,740)	(4,732)	(0.05)
Ventureplus Group Inc.	2,314,816	1,801,784	0	1,801,784	0	(122,921)	(122,684)	不適用
Ventureplus Mauritius Inc.	2,314,821	1,801,764	0	1,801,764	0	(123,058)	(122,920)	不適用
Ventureplus Cayman Inc.	2,314,827	1,801,743	0	1,801,743	0	(123,481)	(123,057)	不適用
上海凌陽科技有限公司	512,646	633,275	121,373	511,902	243,071	20,906	21,125	不適用
凌陽利華科技(深圳)有限公司	961,211	957,734	60,908	896,826	238,330	(6,142)	(8,520)	不適用
凌陽成芯科技(成都)有限公司	596,100	1,101,398	728,730	372,668	82,666	(87,014)	(81,044)	不適用
北京凌陽愛普科技有限公司	24,595	73,381	67,152	6,229	112,442	(8,657)	(8,343)	不適用
縱橫壹旅遊科技(成都)有限公司	159,868	41,679	14,257	27,422	8,801	(58,862)	(65,798)	不適用
四川縱橫壹文化傳播有限公司	15,987	11,516	1,378	10,138	3,762	(5,741)	(5,723)	不適用
深圳市恒陽創鼎科技有限公司	註一	0	0	0	0	0	(836)	不適用
Global Techplus Capital Inc. (原名 Techplus Capital Niue Inc.)	註二	0	0	0	0	0	218	不適用
翰揚科技(股)有限公司	6,000	2,544	0	2,544	0	0	0	不適用
Magic Sky Limited	183,599	275	0	275	0	(4,503)	(4,503)	不適用
宏陽科技(股)公司	635,091	227,353	39,375	187,978	162,825	(163,251)	(179,408)	(2.82)
Great Sun Corp.	註三	0	0	0	0	0	17	不適用
Sunext (Mauritius) Inc.	註二	0	0	0	0	0	17	不適用
Great	註二	0	0	0	0	0	0	不適用

企業名稱	實收資本額	資產總值	負債總額	淨值	營業收入	營業利益	本期損益(稅後)	每股盈餘(元)(稅後)
Prosperous Corp.								
凌陽管理顧問(股)公司	5,000	4,124	0	4,124	0	(66)	(28)	(0.06)
威陽投資(股)公司	14,000	11,778	20	11,758	506	455	464	0.33
凌通科技(股)公司	1,088,158	2,547,245	540,428	2,006,817	3,175,132	340,051	305,431	2.81
Generalplus International (Samoa) Inc.	568,977	477,375	0	477,375	1,180	1,180	1,180	不適用
Generalplus (Mauritius) Inc.	568,977	477,375	0	477,375	1,180	1,180	1,183	不適用
凌嘉科技(深圳)有限公司	557,354	493,250	24,995	468,255	113,588	(938)	(443)	不適用
凌通科技(香港)有限公司	11,624	10,989	1,891	9,098	16,621	2,320	1,626	不適用
凌陽電通科技(股)公司	240,000	34,323	172,625	(138,302)	0	(1,191)	(7,792)	(0.32)
Sunplus mMobile SAS	9,738	3,715	12,832	(9,117)	0	(118)	(119)	不適用
凌陽創新科技(股)公司	526,346	1,076,957	250,593	826,364	913,354	(42,060)	(48,719)	(0.97)
凌陽多媒體(股)公司	150,000	76,773	15,952	60,821	1,442	(31,671)	(30,019)	(2.00)
傳芯科技(股)公司	400,000	476,181	208,884	267,297	353,254	(134,648)	(132,673)	(3.32)
芯鼎科技(股)公司	550,000	644,682	108,067	536,615	563,340	5,808	18,318	0.33

註一：已於 102 年 12 月完成清算。
註二：已於 102 年 10 月完成清算。
註三：已於 102 年 03 月完成清算。
註四：上述關係企業營運概況之財務資料係採用國際財務報導準則編制。

(七)　關係企業合併財務報表

關係企業合併財務報表聲明書

一、本公司民國 102 年度之關係企業合併財務報表，係依「關係企業合併營業報告書關係企業合併財務報表及關係報告書編製準則」、相關法令及一般公認會計原則編製。

二、本公司編製之關係企業合併財務報表無虛偽或隱匿之情事。

特此聲明

公司名稱：凌陽科技股份有限公司

負責人：黃　洲　杰

中　華　民　國　103　年　3　月　24　日

關係企業合併財務報表會計師複核報告

凌陽科技股份有限公司　公鑒：

凌陽科技股份有限公司及其從屬公司民國 102 年 12 月 31 日之關係企業合併資產負債表，暨民國 102 年 1 月 1 日至 12 月 31 日之合併綜合損益表，業經本會計師依照「關係企業合併財務報告複核要點」，採行必要複核程序予以複核竣事。由於本會計師並未依照一般公認審計準則查核，因是無法對上開關係企業合併財務報表之整體是否允當表達表示意見。

依本會計師之複核結果，並未發現第一段所述凌陽科技股份有限公司及其從屬公司民國 102 年度之關係企業合併財務報表有違反「關係企業合併營業報告書關係企業合併財務報表及關係報告書編製準則」、相關法令規定及一般公認會計原則而須做重大修正或調整情事。

勤業眾信聯合會計師事務所

會計師　葉東煇　　會計師　林鴻鵬

行政院金融監督管理委員會核准文號
金管證審字第 0980032818 號

財政部證券暨期貨管理委員會核准文號
台財證六字第 0920123784 號

中華民國 103 年 3 月 24 日

凌陽科技股份有限公司及其從屬公司

關係企業合併資產負債表

民國102年12月31日

單位：新台幣仟元

代碼	資產	金額	%
	流動資產		
1100	現金及約當現金（附註四及六）	$ 4,600,315	32
1110	透過損益按公允價值衡量之金融資產－流動（附註四及七）	7,994	-
1125	備供出售金融資產－流動（附註四及八）	1,150,505	8
1170	應收帳款及票據淨額（附註四、五、十及三四）	1,611,473	11
1200	其他應收款項（附註三四）	92,231	-
130X	存貨（附註四、五及十一）	998,650	7
1470	其他流動資產（附註十六及三五）	241,246	2
11XX	流動資產總計	8,702,414	60
	非流動資產		
1523	備供出售金融資產－非流動（附註四及八）	1,018,727	7
1543	以成本衡量之金融資產－非流動（附註四及九）	311,448	2
1550	採用權益法之投資（附註四、十二及三五）	1,024,451	7
1760	投資性不動產（附註四、五及十四）	293,069	2
1600	不動產、廠房及設備（附註四、五、十三及三五）	2,175,942	15
1780	無形資產（附註四、五及十五）	336,254	2
1840	遞延所得稅資產（附註四、五及二五）	54,625	1
1990	其他非流動資產（附註十六、三一及三五）	597,527	4
15XX	非流動資產合計	5,812,043	40
1XXX	資產總計	$ 14,514,457	100

代碼	負債及股東權益	金額	%
	流動負債		
2100	短期借款（附註四及十七）	$ 165,151	1
2170	應付帳款（附註十八及三四）	966,959	7
2230	當期所得稅負債（附註四及二五）	51,781	-
2250	負債準備－流動（附註四、五及十九）	23,915	-
2320	一年內到期之長期借款（附註四、十七及三五）	938,447	7
2313	遞延收入（附註四、二十、二八及三四）	3,314	-
2399	其他流動負債－其他（附註二十）	740,459	5
21XX	流動負債總計	2,890,026	20
	非流動負債		
2540	長期借款（附註四、十七及三五）	704,616	5
2640	應計退休金負債（附註四及二一）	118,493	1
2645	存入保證金（附註三一）	223,573	1
2630	遞延收入－非流動（附註四、二十及二八）	81,056	1
2670	其他負債（附註四及二十）	889	-
25XX	非流動負債總計	1,128,627	8
2XXX	負債總計	4,018,653	28
	歸屬於本公司業主之權益		
	股本（附註二二）		
3110	普通股股本	5,969,099	41
3200	資本公積（附註四、二二及二七）	950,179	7
	保留盈餘（附註二二）		
3310	法定盈餘公積	1,909,685	13
3320	特別盈餘公積	30,755	-
3350	未分配盈餘（待彌補虧損）	(127,263)	(1)
3400	其他權益項目（附註四及二二）	199,670	1
3500	庫藏股票（附註四、二二及三五）	(155,236)	(1)
31XX	本公司業主之權益合計	8,776,889	60
36XX	非控制權益（附註四及二二）	1,718,915	12
3XXX	權益總計	10,495,804	72
	負債與權益總計	$ 14,514,457	100

後附之附註係本關係企業合併財務報表之一部分。

董事長：黃洲杰　　經理人：黃洲杰　　會計主管：鄭淑貞

凌陽科技股份有限公司及其從屬公司

關係企業合併綜合損益表

民國 102 年 1 月 1 日至 12 月 31 日

單位：新台幣仟元，惟
每股純益為元

代　碼		金　　額	%
4000	營業收入淨額（附註四、二三及三四）	$ 8,796,100	100
5000	營業成本（附註十一、二一、二四及三四）	5,345,949	61
5900	營業毛利	3,450,151	39
	營業費用（附註二一、二四及三四）		
6100	銷售費用	442,556	5
6200	管理費用	579,600	7
6300	研究發展費用	2,557,351	29
6000	合　　計	3,579,507	41
6900	營業淨損	(129,356)	(2)
	營業外收入及支出（附註四、二四、三一及三四）		
7010	其他收入	102,810	1
7020	其他利益及損失	77,233	1
7050	財務成本	(37,516)	-
7060	採用權益法認列之關聯企業及合資損益份額	87,895	1
7000	合　　計	230,422	3
7900	稅前淨利	101,066	1
7950	所得稅費用（附註四及二五）	37,197	-
8200	本年度淨益	63,869	1

（接次頁）

（承前頁）

代　碼		金　　額	%
	其他綜合損益		
8310	國外營運機構財務報表換算之兌換差額（附註四及二二）	$ 129,434	2
8325	備供出售金融資產未實現損益（附註四及二二）	(14,704)	-
8360	確定福利之精算損益（附註四及二二）	37,780	-
8370	採用權益法認列之子公司、關聯企業及合資之其他綜合損益份額（附註四）	9,505	-
8300	本年度其他綜合損益稅後淨額	162,015	2
8500	本年度綜合損益總額	$ 225,884	3
	淨利歸屬於：		
8610	本公司業主	$ 52,785	1
8620	非控制權益	11,084	-
8600		$ 63,869	1
	綜合損益總額歸屬於：		
8710	本公司業主	$ 195,179	2
8720	非控制權益	30,705	1
8700		$ 225,884	3
	每股純益（附註二六）		
9710	基　　本	$ 0.09	
9810	稀　　釋	$ 0.09	

後附之附註係本關係企業合併財務報表之一部分。

董事長：黃洲杰　　經理人：黃洲杰　　會計主管：鄭淑貞

凌陽科技股份有限公司及其從屬公司

關係企業合併財務報表附註

民國 102 年 1 月 1 日至 12 月 31 日

（除另註明外，金額以新台幣仟元為單位）

一、公司沿革

凌陽科技股份有限公司（以下簡稱凌陽公司）於 79 年 8 月設立，並於 82 年 10 月遷入新竹科學工業園區，主要營業項目為各種積體電路及模組之設計、製造、測試及銷售，各種應用軟體及矽智財之研究、開發、銷售及各種積體電路之貿易及代理業務。凌陽公司股票自 89 年 1 月起於台灣證券交易所上市買賣。另凌陽公司部分普通股股票業已參與發行海外存託憑證，自 90 年 3 月起於倫敦證券交易所掛牌上市（參閱附註二二）。

截至 102 年 12 月底止，凌陽公司及從屬公司（持股 50%或具實質控制能力之被投資公司），以下合稱本公司，其投資關係及持股比例如下：

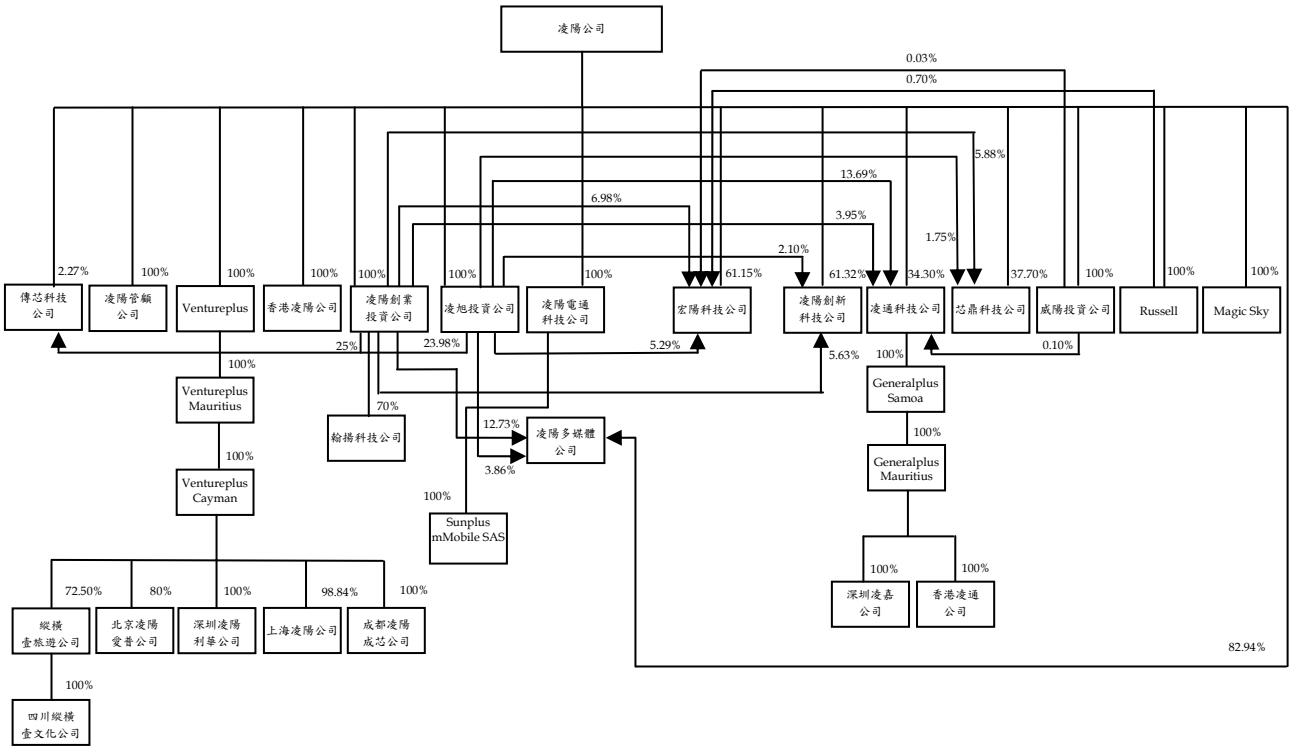

凌陽公司之從屬公司中，凌陽電通科技公司、芯鼎科技公司、凌陽多媒體公司、凌陽創新科技公司及 Sunplus mMobile SAS 主要從事於各種積體電路、積體電路模組、應用軟體、矽智財及數位相機晶片等產品之研究、開發、設計、製造及銷售；上海凌陽公司主要從事軟件開發、客戶技術服務及出租業務；深圳凌陽利華公司及成都凌陽成芯公司主要從事從事軟件開發及客戶技術服務；北京凌陽愛普公司主要從事電子零組件銷售及資訊管理教育服務業務；縱橫壹旅遊公司主要從事系統服務及網站經營業務；四川縱橫壹文化公司主要事從事網站業務開發；翰揚科技公司主要從事電子資訊供應服務、產品設計之研發、銷售及代理業務；宏陽科技公司主要從事光儲存晶片及系統晶片之產品研發、應用服務及銷售；傳芯科技公司主要從事於多媒體應用處理器晶片及多媒體應用處理器等產品之研究、開發、設計、製造及銷售等業務；凌通科技公司主要從事高階積體電路產品之研發、開發、設計、製造及銷售；深圳凌嘉公司主要從事 IC 產品應用開發、售後服務及市場研究調查；香港凌通公司主要從事 IC 產品銷售及服務業務；香港凌陽公司主要從事國際貿易業務，其餘從屬公司均主要從事於投資業務。

本合併財務報告係以本公司之功能性貨幣新台幣表達。

二、通過財務報告之日期及程序

本合併財務報告於 103 年 3 月 24 日經董事會通過發布。

三、新發布及修訂準則及解釋之適用

(一) 已發布但尚未生效之新／修正／修訂準則及解釋

本公司未適用下列業經國際會計準則理事會（IASB）發布之國際財務報導準則（IFRS）、國際會計準則（IAS）、解釋（IFRIC）及解釋公告（SIC）。依據金融監督管理委員會（以下稱「金管會」）於 103 年 1 月 28 日宣布之「我國全面升級採用國際財務報導準則版本之推動架構」，上市上櫃公司及興櫃公司應自 104 年起由金管會認可之 2010 年版 IFRS、IAS、IFRIC 及 SIC（以下稱「IFRSs」）升級至 2013 年版 IFRSs（不含 IFRS 9「金融工具」）。截至本合併財務報告

通過發布日止，金管會尚未認可下列歸屬於 2013 年版 IFRSs 之新／修正／修訂準則及解釋，且尚未發布非屬 2013 年版 IFRSs 之新／修正／修訂準則及解釋生效日。

	IASB 發布之生效日（註 1）
已納入 2013 年版 IFRSs 之新／修正準則及解釋	
IFRSs 之修正「IFRSs 之改善－對 IAS 39 之修正（2009 年）」	2009 年 1 月 1 日或 2010 年 1 月 1 日
IAS 39 之修正「嵌入式衍生工具」	於 2009 年 6 月 30 日以後結束之年度期間生效
「IFRSs 之改善（2010 年）」	2010 年 7 月 1 日或 2011 年 1 月 1 日
「2009 年-2011 年週期之 IFRSs 年度改善」	2013 年 1 月 1 日
IFRS 1 之修正「IFRS 7 之比較揭露對首次採用者之有限度豁免」	2010 年 7 月 1 日
IFRS 1 之修正「嚴重高度通貨膨脹及首次採用者固定日期之移除」	2011 年 7 月 1 日
IFRS 1 之修正「政府貸款」	2013 年 1 月 1 日
IFRS 7 之修正「揭露－金融資產及金融負債互抵」	2013 年 1 月 1 日
IFRS 7 之修正「揭露－金融資產之移轉」	2011 年 7 月 1 日
IFRS 10「合併財務報表」	2013 年 1 月 1 日
IFRS 11「聯合協議」	2013 年 1 月 1 日
IFRS 12「對其他個體權益之揭露」	2013 年 1 月 1 日
IFRS 10、IFRS 11 及 IFRS 12 之修正「合併財務報表、聯合協議及對其他個體權益之揭露：過渡規定指引」	2013 年 1 月 1 日
IFRS 10、IFRS 12 及 IAS 27 之修正「投資個體」	2014 年 1 月 1 日
IFRS 13「公允價值衡量」	2013 年 1 月 1 日
IAS 1 之修正「其他綜合損益項目之表達」	2012 年 7 月 1 日
IAS 12 之修正「遞延所得稅：標的資產之回收」	2012 年 1 月 1 日
IAS 19 之修訂「員工福利」	2013 年 1 月 1 日
IAS 27 之修訂「單獨財務報表」	2013 年 1 月 1 日
IAS 28 之修訂「投資關聯企業及合資」	2013 年 1 月 1 日
IAS 32 之修正「金融資產及金融負債互抵」	2014 年 1 月 1 日
IFRIC 20「露天礦場於生產階段之剝除成本」	2013 年 1 月 1 日
未納入 2013 年版 IFRSs 之新／修正準則及解釋	
「2010 年-2012 年週期之 IFRSs 年度改善」	2014 年 7 月 1 日（註 2）
「2011 年-2013 年週期之 IFRSs 年度改善」	2014 年 7 月 1 日
IFRS 9「金融工具」	註 3

（接次頁）

（承前頁）

	IASB 發布之生效日（註 1）
IFRS 9 及 IFRS 7 之修正「強制生效日及過渡揭露」	註 3
IFRS 14「管制遞延帳戶」	2016 年 1 月 1 日
IAS 19 之修正「確定福利計畫：員工提撥」	2014 年 7 月 1 日
IAS 36 之修正「非金融資產可回收金額之揭露」	2014 年 1 月 1 日
IAS 39 之修正「衍生工具之合約更替及避險會計之繼續」	2014 年 1 月 1 日
IFRIC 21「徵收款」	2014 年 1 月 1 日

註 1：除另註明外，上述新／修正／修訂準則或解釋係於各該日期以後開始之年度期間生效。

註 2：給與日於 2014 年 7 月 1 日以後之股份基礎給付交易開始適用 IFRS 2 之修正；收購日於 2014 年 7 月 1 日以後之企業合併開始適用 IFRS 3 之修正；IFRS 13 於修正時即生效。其餘修正係適用於 2014 年 7 月 1 日以後開始之年度期間。

註 3：IASB 將 IFRS 9 生效日暫定為 2018 年 1 月 1 日以後開始之年度期間。

(二) 已發布但尚未生效之新／修正／修訂準則及解釋造成之會計政策重大變動說明

除下列說明外，適用上述新／修正／修訂準則或解釋將不致造成本公司會計政策之重大變動：

1. IFRS 9「金融工具」

<u>金融資產之認列及衡量</u>

就金融資產方面，所有原屬於 IAS 39「金融工具：認列與衡量」範圍內之金融資產後續衡量係以攤銷後成本衡量或以公允價值衡量。若本公司係以收取合約現金流量為目的之經營模式而持有該金融資產，且其合約現金流量完全為支付本金及流通在外本金金額之利息，則該金融資產係以攤銷後成本衡量。未符合前述條件之其他金融資產係以公允價值衡量。惟本公司得選擇於原始認列時，將非持有供交易之權益投資指定為透過

其他綜合損益按公允價值衡量，除股利收益認列於損益外，其他相關利益及損失係認列於其他綜合損益。

金融負債之認列及衡量

就金融負債方面，其分類及衡量之主要改變係指定為透過損益按公允價值衡量金融負債之後續衡量，該金融負債公允價值變動金額中歸因於該負債之信用風險變動者認列於其他綜合損益，後續不予重分類至損益，其剩餘之公允價值變動金額則列報於損益。若上述關於指定為透過損益按公允價值衡量金融負債之會計處理引發或加劇會計配比不當，則該負債之利益或損失全數列報於損益。

2. 合併、聯合協議、關聯企業及相關揭露之新／修訂準則

(1) IFRS 10「合併財務報表」

此準則將取代 IAS 27「合併及單獨財務報表」，同時亦取代 SIC 12「合併：特殊目的個體」。本公司考量對其他個體是否具控制，據以決定應納入合併之個體。當本公司有(i)對被投資者之權力、(ii)因對被投資者之參與而產生變動報酬之暴險或權利，且(iii)使用其對被投資者之權力以影響該等報酬金額之能力時，則本公司對被投資者具控制。此外，針對較為複雜之情況下投資者是否具控制之判斷，新準則提供較多指引。

(2) IFRS 11「聯合協議」

此準則將取代 IAS 31「合資權益」及 SIC 13「聯合控制個體－合資控制者之非貨幣性投入」。本公司依照協議中各方之權利及義務，將聯合協議區分為聯合營運或合資。本公司對合資係採權益法。適用新準則前，本公司係將聯合協議區分為聯合控制個體、聯合控制資產及聯合控制營運，對聯合控制個體之權益係以權益法處理。

(3) IFRS 12「對其他個體之權益之揭露」

新準則係針對子公司、聯合協議、關聯企業及未納入合併報表之結構型個體之權益規定較為廣泛之揭露內容。

(4) IAS 28「投資關聯企業及合資」之修訂

依修訂之準則規定，本公司僅將符合分類為待出售條件之投資關聯企業轉列為待出售，未分類為待出售之任何股權繼續採權益法。適用該修訂前，當投資關聯企業符合分類為待出售條件時，本公司係將投資關聯企業全數轉列待出售，並全數停止採用權益法。

3. IFRS 13「公允價值衡量」

IFRS 13「公允價值衡量」提供公允價值衡量指引，該準則定義公允價值、建立衡量公允價值之架構，並規定公允價值衡量之揭露。此外，該準則規定之揭露內容較現行準則更為廣泛，例如，現行準則僅要求以公允價值衡量之金融工具須按公允價值三層級揭露，依照 IFRS 13「公允價值衡量」規定，適用該準則之所有資產及負債皆須提供前述揭露。

4. IAS 1「其他綜合損益項目之表達」之修正

依修正之準則規定，其他綜合損益項目須按性質分類且分組為(1)後續不重分類至損益者及(2)後續（於符合條件時）將重分類至損益者。相關所得稅亦應按相同基礎分組。適用該修正規定前，並無上述分組之強制規定。

5. IAS 19「員工福利」

該修訂準則規定確定福利義務變動及計畫資產公允價值變動係於發生時認列，因而排除過去得按「緩衝區法」處理之選擇，並加速前期服務成本之認列。該修訂規定所有精算損益將立即認列於其他綜合損益，俾使已認列之淨退休金資產或負債反映計畫短絀或剩餘之整體價值。此外，「淨利息」將取代適用修訂準則前之利息成本及計畫資產之預期報酬，並以淨確定福利負債（資產）乘以折現率決定淨利息。

6. IAS 36「非金融資產可回收金額之揭露」之修正

IASB 於發布 IFRS 13「公允價值衡量」時，同時修正 IAS 36「資產減損」之揭露規定，導致本公司須於每一報導期間增加揭露資產或現金產生單位之可回收金額。本次 IAS 36 之修正係

釐清本公司僅須於認列或迴轉減損損失當期揭露該等可回收金額。此外，若可回收金額係以現值法計算之公允價值減處分成本衡量，本公司須增加揭露所採用之折現率。

7. 2010-2012 週期之 IFRSs 年度改善

2010-2012 週期之 IFRSs 年度改善修正 IFRS 2「股份基礎給付」、IFRS 3「企業合併」及 IFRS 8「營運部門」等若干準則。

IFRS 2 之修正係改變既得條件及市價條件定義，並增列績效條件及服務條件定義。該修正釐清績效條件所訂之績效目標得按本公司或同一集團內另一個體之營運（非市價條件）或權益工具之市價（市價條件）設定。該績效目標之設定得與本公司整體或部分（例如某一部門）績效有關，而達成績效目標之期間則不得長於服務期間。此外，該修正並釐清股價指數目標因同時反映本公司本身與集團外其他企業之績效，故非屬績效條件。

IFRS 3 之修正係釐清企業合併之或有對價，無論是否為 IAS 39 或 IFRS 9 之適用範圍，應以公允價值衡量，公允價值變動係認列於損益。

IFRS 8 之修正係釐清若本公司將具有相似經濟特性之營運部門彙總揭露，應於合併財務報告揭露管理階層於運用彙總基準時所作之判斷。此外，該修正亦釐清本公司僅於部門資產定期提供予主要營運決策者時，始應揭露應報導部門資產總額至企業資產總額之調節資訊。

IFRS 13 之修正係釐清適用 IFRS 13 後，無設定利率之短期應收款及應付款，若折現之影響不重大，仍得按原始發票金額衡量。

IAS 24「關係人揭露」之修正係釐清，為本公司提供主要管理階層服務之管理個體係屬本公司之關係人，應揭露管理個體提供主要管理階層服務而致報導個體發生之已支付或應支付金額，惟無須揭露該等薪酬之組成類別。

8. 2011-2013 週期之 IFRSs 年度改善

2011-2013 週期之 IFRSs 年度改善修正 IFRS 3、IFRS 13 及 IAS 40「投資性不動產」等若干準則。

IFRS 3 之修正係釐清 IFRS 3 不適用於聯合協議本身財務報表中關於其設立之會計處理。

IFRS 13 之修正係對適用以淨額基礎衡量金融資產及金融負債群組公允價值之例外（即「組合例外」）進行修正，以釐清該例外範圍包括 IAS 39 或 IFRS 9 適用範圍內並依其規定處理之所有合約，即使該合約不符合 IAS 32「金融工具：表達」對金融資產或金融負債之定義亦然。

IAS 40 之修正係釐清本公司應同時依 IAS 40 及 IFRS 3 判斷所取得之投資性不動產係屬取得資產或屬企業合併。

(三) 已發布但尚未生效之新／修正／修訂準則、解釋及證券發行人財務報告編製準則對本公司財務報表影響之說明

截至本合併財務報告通過發布日止，本公司仍持續評估上述準則及解釋對財務狀況與經營結果之影響，相關影響待評估完成時予以揭露。

四、重大會計政策之彙總說明

依據金管會於 98 年 5 月 14 日宣布之「我國企業採用國際會計準則推動架構」，上市上櫃公司及興櫃公司應自 102 年起依證券發行人財務報告編製準則暨經金管會認可之 IFRS、IAS、IFRIC 及 SIC（以下稱「IFRSs」）編製財務報告。

(一) 遵循聲明

本關係企業合併財務報表係依照關係企業合併營業報告書關係企業合併財務報表及關係報告書編製準則、相關法令及一般公認會計原則編製。

(二) 編製基礎

除按公允價值衡量之金融工具外，本合併財務報告係依歷史成本基礎編製。歷史成本通常係依取得資產所支付對價之公允價值決定。

(三) 資產與負債區分流動與非流動之標準

流動資產包括：

1. 主要為交易目的而持有之資產；
2. 預期於資產負債表日後 12 個月內實現之資產；及
3. 現金及約當現金（但不包括於資產負債表日後逾 12 個月用以交換或清償負債而受到限制者）。

流動負債包括：

1. 主要為交易目的而持有之負債；
2. 預期於資產負債表日後 12 個月內到期清償之負債，以及
3. 不能無條件將清償期限遞延至資產負債表日後至少 12 個月之負債。

非屬上述流動資產或流動負債者，係分類為非流動資產或非流動負債。

(四) 合併基礎

1. 合併報告編製原則

本合併財務報告係包含凌陽公司及附註一所述列入關係企業合併報表個體之財務報告。

合併綜合損益表已納入被處分從屬公司於當期至處分日止之營運損益。

從屬公司之財務報告已予適當調整，以使其會計政策與凌陽公司之會計政策一致。

於編製合併財務報告時，各個體間之交易、帳戶餘額、收益及費損已全數予以銷除。

<u>分攤綜合損益總額至非控制權益</u>

從屬公司之綜合損益總額係歸屬至本公司業主及非控制權益，即使非控制權益因而成為虧損餘額。

<u>對從屬公司所有權權益變動</u>

當本公司對從屬公司所有權權益之變動未導致喪失控制者，係作為權益交易處理。本公司及非控制權益之帳面金額已予調整，以反映其於從屬公司相對權益之變動。非控制權益之

調整金額與所支付或收取對價之公允價值間之差額，係直接認列為權益且歸屬於本公司業主。

當本公司喪失對從屬公司之控制時，處分損益係為下列兩者之差額：(1)所收取對價之公允價值與對前從屬公司之剩餘投資按喪失控制日之公允價值合計數，以及(2)前從屬公司之資產（含商譽）與負債及非控制權益按喪失控制日之帳面金額合計數。本公司對於其他綜合損益中所認列與該從屬公司有關之所有金額，其會計處理係與本公司直接處分相關資產或負債所必須遵循之基礎相同。

對前述從屬公司剩餘投資係按喪失控制日之公允價值作為原始認列投資關聯企業之成本。

2. 列入關係企業合併財務報告之個體

本關係企業合併財務報告編製主體如下：

投資公司名稱	子公司名稱	業務性質	所持股權百分比 102年12月31日	說明
凌陽公司	凌陽管顧公司	管理顧問	100.00	—
	Global Techplus	投資	-	已於 102 年 9 月完成清算，故不再編入合併財務報告
	Ventureplus	投資	100.00	—
	香港凌陽公司	國際貿易	100.00	—
	凌陽創業投資公司	投資	100.00	—
	凌旭投資公司	投資	100.00	—
	凌陽電通科技公司	IC 設計	100.00	—
	宏陽科技公司	設計、買賣業	61.15	—
	凌陽核心科技公司（更名為傳芯科技公司）	IC 設計	2.27	凌陽公司及從屬公司擁有傳芯科技公司 51.25%股權
	凌陽創新科技公司	IC 設計	61.32	—
	凌通科技公司	IC 設計	34.30	凌陽公司及從屬公司擁有凌通科技公司 52.04%股權
	芯鼎科技公司	IC 設計	37.70	凌陽公司及從屬公司擁有芯鼎科技公司 45.33%股權，且經本公司判斷對該公司具有控制能力，故予以編入合併財務報告
	威陽投資公司	投資	100.00	—
	Russell	投資	100.00	—
	Magic Sky Limited	投資	100.00	—
	凌陽多媒體公司	IC 設計	82.94	—
Ventureplus	Ventureplus Mauritius	投資	100.00	—
Ventureplus Mauritius	Ventureplus Cayman	投資	100.00	—
Ventrueplus Cayman	縱橫壹旅遊公司	系統服務及網站經營	72.50	—
	北京凌陽愛普公司	電子零組件銷售及資訊管理教育服務	80.00	—

（接次頁）

（承前頁）

投資公司名稱	子公司名稱	業務性質	所持股權百分比 102年12月31日	說明
Ventrueplus Cayman	深圳凌陽利華公司	軟件開發及客戶技術服務	100.00	—
	上海凌陽公司	軟件開發、客戶技術服務及出租業務	98.84	—
	成都凌陽成芯公司	軟件開發及客戶技術服務	100.00	—
上海凌陽公司	深圳恒陽創鼎公司	軟硬件開發	-	已於 102 年 12 月完成清算，故不再編入合併財務報告
縱橫壹旅遊公司	四川縱橫壹文化公司	業務開發	100.00	102 年 2 月新設立
凌陽創業投資公司	翰揚科技公司	設　計	70.00	—
	宏陽科技公司	設計、買賣業	6.98	凌陽公司及從屬公司擁有宏陽科技公司 74.15%股權
	凌通科技公司	IC 設計	3.95	凌陽公司及從屬公司擁有凌通科技公司 52.04%股權
	凌陽核心科技公司（更名為傳芯科技公司）	IC 設計	25.00	凌陽公司及從屬公司擁有傳芯科技公司 51.25%股權
	凌陽電通科技公司	IC 設計	-	凌陽公司及從屬公司擁有凌陽電通科技公司 100%股權
	凌陽多媒體公司	IC 設計	12.73	凌陽公司及從屬公司擁有凌陽多媒體公司 99.53%股權
	凌陽創新科技公司	IC 設計	5.63	凌陽公司及從屬公司擁有凌陽創新科技公司 69.05%股權
	芯鼎科技公司	IC 設計	5.88	凌陽公司及從屬公司擁有芯鼎科技公司 45.33%股權，且經本公司判斷對該公司具有控制能力，故予以編入合併財務報告
凌旭投資公司	凌通科技公司	IC 設計	13.69	凌陽公司及從屬公司擁有凌通科技公司 52.04%股權
	宏陽科技公司	設計、買賣業	5.29	凌陽公司及從屬公司擁有宏陽科技公司 74.15%股權
	凌陽核心科技公司（更名為傳芯科技公司）	IC 設計	23.98	凌陽公司及從屬公司擁有傳芯科技公司 51.25%股權
	凌陽多媒體公司	IC 設計	3.86	凌陽公司及從屬公司擁有凌陽多媒體公司 99.53%股權
	凌陽電通科技公司	IC 設計	-	凌陽公司及從屬公司擁有凌陽電通科技公司 100%股權
	凌陽創新科技公司	IC 設計	2.10	凌陽公司及從屬公司擁有凌陽創新科技公司 69.05%股權
凌旭投資公司	芯鼎科技公司	IC 設計	1.75	凌陽公司及從屬公司擁有芯鼎科技公司 45.33%股權，且經本公司判斷對該公司具有控制能力，故予以編入合併財務報告
凌陽電通科技公司	Sunplus mMobile SAS	IC 設計	100.00	—
宏陽科技公司	Great Sun	投　資	-	已於 102 年 3 月完成清算，故不再編入合併財務報告
	Great Prosperous Corp.	投資、海外技術及市場資料蒐集之業務	-	已於 102 年 10 月完成清算，故不再編入合併財務報告

（接次頁）

（承前頁）

投資公司名稱	子公司名稱	業務性質	所持股權百分比 102年12月31日	說明
Great Sun	Sunext Mauritius	投資	-	已於 102 年 10 月完成清算，故不再編入合併財務報告
凌通科技公司	Generalplus Samoa	投資	100.00	—
Generalplus Samoa	Generalplus Mauritius	投資	100.00	—
Generalplus Mauritius	深圳凌嘉公司	IC 產品應用開發、售後服務及市場研究調查	100.00	—
	香港凌通公司	行銷	100.00	—
威陽投資公司	凌通科技公司	IC 設計	0.10	凌陽公司及從屬公司擁有凌通科技公司 52.04%股權
	宏陽科技公司	設計、買賣業	0.03	凌陽公司及從屬公司擁有宏陽科技公司 74.15%股權
Russell	宏陽科技公司	設計、買賣業	0.70	凌陽公司及從屬公司擁有宏陽科技公司 74.15%股權

(五) 外　　幣

各個體編製財務報告時，以個體功能性貨幣以外之貨幣（外幣）交易者，依交易日匯率換算為功能性貨幣記錄。

外幣貨幣性項目於每一資產負債表日以收盤匯率換算。因交割貨幣性項目或換算貨幣性項目產生之兌換差額，於發生當期認列於損益。

以公允價值衡量之外幣非貨幣性項目係以決定公允價值當日之匯率換算，所產生之兌換差額列為當期損益，惟屬公允價值變動認列於其他綜合損益者，其產生之兌換差額列於其他綜合損益。

以歷史成本衡量之外幣非貨幣性項目係以交易日之匯率換算，不再重新換算。

於編製合併財務報告時，本公司國外營運機構（包含營運所在國家或使用之貨幣與凌陽公司不同之從屬公司）之資產及負債以每一資產負債表日收盤匯率換算為新台幣。收益及費損項目係以當期平均匯率換算，所產生之兌換差額列於其他綜合損益（並分別歸屬予本公司業主及非控制權益）。

在處分國外營運機構並構成對該國外營運機構喪失控制或重大影響時，所有與該國外營運機構相關之權益將重分類為損益。

(六) 存　　貨

存貨包括原料、在製品、製成品及商品。存貨係以成本與淨變現價值孰低衡量，比較成本與淨變現價值時，除同類別存貨外，係以個別項目為基礎。淨變現價值係指在正常情況下之估計售價減除至完工尚需投入之估計成本及完成出售所需之估計成本後之餘額。凌陽公司、凌通科技公司、凌陽創新科技公司、凌陽電通科技公司、芯鼎科技公司及凌陽多媒體公司存貨平時按標準成本計價，結帳日再予調整使其接近按加權平均法計算之成本。其餘子公司存貨成本計算採用加權平均法。

(七) 投資關聯企業

關聯企業係指本公司具有重大影響，但非屬從屬公司之企業。

本公司對投資關聯企業係採用權益法。權益法下，投資關聯企業原始依成本認列，取得日後帳面金額係隨本公司所享有之關聯企業損益及其他綜合損益份額與利潤分配而增減。此外，針對關聯企業權益權益之變動係按持股比例認列。

關聯企業發行新股時，本公司若未按持股比例認購，致使持股比例發生變動，並因而使投資之股權淨值發生增減時，其增減數調整資本公積及採用權益法之投資。惟若未按持股比例認購或取得致使對關聯企業之所有權權益減少者，於其他綜合損益中所認列與該關聯企業有關之金額按減少比例重分類，其會計處理之基礎係與關聯企業若直接處分相關資產或負債所必須遵循之基礎相同；前項調整如應借記資本公積，而採用權益法之投資所產生之資本公積餘額不足時，其差額借記保留盈餘。

當本公司對關聯企業之損失份額等於或超過其在該關聯企業之權益（包括權益法下投資關聯企業之帳面金額及實質上屬於本公司對該關聯企業淨投資組成部分之其他長期權益）時，即停止認列進一步之損失。本公司僅於發生法定義務、推定義務或已代關聯企業支付款項之範圍內，認列額外損失及負債。

取得成本超過本公司於取得日所享有關聯企業可辨認資產及負債淨公允價值份額之數額列為商譽，該商譽係包含於該投資之帳面

金額且不得攤銷；本公司於取得日所享有關聯企業可辨認資產及負債淨公允價值份額超過取得成本之數額列為當年度收益。

本公司於評估減損時，係將投資之整體帳面金額（含商譽）視為單一資產比較可回收金額與帳面金額，進行減損測試，所認列之減損損失亦屬於投資帳面金額之一部分。減損損失之任何迴轉，於該投資之可回收金額後續增加之範圍內予以認列。

本公司於喪失重大影響之日以公允價值衡量其對原關聯企業之剩餘投資，剩餘投資之公允價值及任何處分價款與喪失重大影響當日之投資帳面金額之差額，列入當年度損益。此外，於其他綜合損益中所認列與該關聯企業有關之所有金額，其會計處理之基礎係與關聯企業若直接處分相關資產或負債所必須遵循之基礎相同。

本公司與關聯企業之逆流、順流及側流交易所產生之損益，僅在與本公司對關聯企業權益無關之範圍內，認列於合併財務報告。

(八) 不動產、廠房及設備

不動產、廠房及設備以成本衡量認列，後續以成本減除累計折舊及累計減損損失後之金額衡量。

建造中之不動產、廠房及設備係以成本之金額認列。成本包括專業服務費用及符合資本化條件之借款成本。該等資產於完工並達預期使用狀態時，分類至不動產、廠房及設備之適當類別並開始提列折舊。

不動產、廠房及設備係採直線基礎提列折舊，對於每一重大部分則單獨提列折舊。本公司至少於每一年度結束日對估計耐用年限、殘值及折舊方法進行檢視。會計估計變動之影響係以推延方式處理。

除列不動產、廠房及設備所產生之利益或損失金額，係淨處分價款與該資產帳面金額間之差額，並且認列於當年度損益。

(九) 投資性不動產

投資性不動產係為賺取租金或資本增值或兩者兼具而持有之不動產。

投資性不動產原始以成本（包括交易成本）衡量，後續以成本減除累計折舊及累計減損損失後之金額衡量。本公司採直線基礎提列折舊。

除列投資性不動產所產生之利益或損失金額，係淨處分價款與該資產帳面金額間之差額，並且認列於當年度損益。

(十) 商　　譽

企業合併所取得之商譽係依收購日所認列之商譽金額作為成本，後續以成本減除累計減損損失後之金額衡量。

為減損測試之目的，商譽分攤至本公司預期會因該合併綜效而受益之各現金產生單位或現金產生單位群組。

受攤商譽之現金產生單位每年（及有跡象顯示該單位可能已減損時）藉由包含商譽之該單位帳面金額與其可回收金額之比較，進行該單位之減損測試。若分攤至現金產生單位或現金產生單位群組之商譽係當年度企業合併所取得，則該單位或單位群組應於當年度結束前進行減損測試。若受攤商譽之現金產生單位之可回收金額低於其帳面金額，減損損失係先減少該現金產生單位受攤商譽之帳面金額，次就該單位內其他各資產帳面金額之比例減少各該資產帳面金額。任何減損損失直接認列為當年度損失。商譽減損損失不得於後續期間迴轉。

(十一) 無形資產

1. 單獨取得

單獨取得之有限耐用年限無形資產原始以成本衡量，後續係以成本減除累計攤銷及累計減損損失後之金額衡量。本公司以直線基礎進行攤銷，並且至少於每一年度結束日對估計耐用年限、殘值及攤銷方法進行檢視。除本公司預期於該無形資產經濟年限屆滿前處分該資產外，有限耐用年限無形資產之殘值估計為零。會計估計變動之影響係依以推延方式處理。

2. 除　　列

除列無形資產所產生之利益或損失金額，係淨處分價款與該資產帳面金額間之差額，並且認列於當年度損益。

(十二) 有形及無形資產（商譽除外）之減損

本公司於每一資產負債表日評估是否有任何跡象顯示有形及無形資產可能已減損。若有任一減損跡象存在，則估計該資產之可回收金額。倘無法估計個別資產之可回收金額，本公司估計該資產所屬現金產生單位之可回收金額。若共用資產可依合理一致之基礎分攤至現金產生單位時，則分攤至個別之現金產生單位，反之，則分攤至可依合理一致之基礎分攤之最小現金產生單位群組。

針對尚未可供使用之無形資產，至少每年進行減損測試，或於有減損跡象時進行減損測試。

可回收金額為公允價值減出售成本與其使用價值之較高者。個別資產或現金產生單位之可回收金額若低於其帳面金額時，將該資產或現金產生單位之帳面金額調減至其可回收金額。

當減損損失於後續迴轉時，該資產或現金產生單位之帳面金額調增至修訂後之可回收金額，惟增加後之帳面金額以不超過該資產或現金產生單位若未於以前年度認列減損損失時所決定之帳面金額（減除攤銷或折舊）。減損損失之迴轉係認列於損益。

(十三) 金融工具

金融資產與金融負債於本公司成為該工具合約條款之一方時認列於合併資產負債表。

原始認列金融資產與金融負債時，若金融資產或金融負債非屬透過損益按公允價值衡量者，係按公允價值加計直接可歸屬於取得或發行金融資產或金融負債之交易成本衡量。直接可歸屬於取得或發行透過損益按公允價值衡量之金融資產或金融負債之交易成本，則立即認列為損益。

1. 金融資產

金融資產之慣例交易係採交易日會計認列及除列。

(1) 衡量種類

本公司所持有之金融資產種類為透過損益按公允價值衡量之金融資產、備供出售金融資產與放款及應收款三類。

A.透過損益按公允價值衡量之金融資產

透過損益按公允價值衡量之金融資產包括持有供交易及指定為透過損益按公允價值衡量之金融資產。

本公司於下列情況下，係將金融資產於原始認列時指定為透過損益按公允價值衡量：

a. 該指定可消除或重大減少衡量或認列不一致；或

b. 一組金融資產、金融負債或兩者，依書面之風險管理或投資策略，以公允價值基礎管理並評估其績效，且合併公司內部提供予管理階層之該投資組合資訊，亦以公允價值為基礎；或

c. 將包含一個或多個嵌入式衍生工具之混合（結合）合約整體進行指定。

透過損益按公允價值衡量之金融資產係按公允價值衡量，其再衡量產生之利益或損失（包含該金融資產所產生之任何股利或利息）係認列於損益。

B. 備供出售金融資產

備供出售金融資產係非衍生金融資產被指定為備供出售，或未被分類為放款及應收款、持有至到期日投資或透過損益按公允價值衡量之金融資產。

備供出售金融資產係按公允價值衡量，備供出售貨幣性金融資產帳面金額之變動中屬外幣兌換損益與以有效利息法計算之利息收入，以及備供出售權益投資之股利，係認列於損益。其餘備供出售金融資產帳面金額之變動係認列於其他綜合損益，於投資處分或確定減損時重分類為損益。

備供出售權益投資之股利於本公司收款之權利確立時認列。

備供出售金融資產若屬無活絡市場公開報價且公允價值無法可靠衡量之權益工具投資，及與此種無報價權益工具連結且須以交付該等權益工具交割之衍生工具，

後續係以成本減除減損損失後之金額衡量，並單獨列為「以成本衡量之金融資產」。該等金融資產於後續能可靠衡量公允價值時，係按公允價值再衡量，其帳面金額與公允價值間之差額認列於其他綜合損益，若有減損時，則認列於損益。

C.放款及應收款

放款及應收款（包括應收帳款及票據、其他應收款、現金及約當現金與無活絡市場之債券投資，係採用有效利息法按攤銷後成本減除減損損失後之金額衡量，惟短期應收款項之利息認列不具重大性之情況除外。

約當現金包括高度流動性、可隨時轉換成定額現金且價值變動風險甚小之定期存款及附買回債券，係用於滿足短期現金承諾。

(2) 金融資產之減損

除透過損益按公允價值衡量之金融資產外，本公司係於每一資產負債表日評估其他金融資產是否有減損客觀證據，當有客觀證據顯示，因金融資產原始認列後發生之單一或多項事項，致使金融資產之估計未來現金流量受損失者，該金融資產即已發生減損。

按攤銷後成本衡量之金融資產，如應收帳款及其他應收款項，該資產經個別評估未有減損後，另再集體評估減損。應收款集體存在之客觀減損證據可能包含本公司過去收款經驗、集體超過平均授信期間之延遲付款增加情況，以及與應收款拖欠有關之可觀察全國性或區域性經濟情勢變化。

按攤銷後成本衡量之金融資產之減損損失金額係該資產帳面金額與估計未來現金流量按該金融資產原始有效利率折現之現值間之差額。

按攤銷後成本列報之金融資產於後續期間減損損失金額減少，且經客觀判斷該減少與認列減損後發生之事項有

關，則先前認列之減損損失直接或藉由調整備抵帳戶予以迴轉認列於損益，惟該迴轉不得使金融資產帳面金額超過若未認列減損情況下於迴轉日應有之攤銷後成本。

當備供出售權益投資之公允價值低於成本且發生大幅度或永久性下跌時，係為客觀減損證據。

其他金融資產客觀減損證據包含發行人或債務人之重大財務困難、違約（例如利息或本金支付之延滯或不償付）、債務人將進入破產或其他財務重整之可能性大增或由於財務困難而使金融資產之活絡市場消失。

當備供出售金融資產發生減損時，原先已認列於其他綜合損益之累計損失金額將重分類至損益。

備供出售權益工具投資已認列於損益之減損損失不得透過損益迴轉。任何認列減損損失後之公允價值回升金額係認列於其他綜合損益。備供出售債務工具之公允價值若於後續期間增加，而該增加能客觀地連結至減損損失認列於損益後發生之事項，則減損損失予以迴轉並認列於損益。

以成本衡量之金融資產之減損損失金額係該資產帳面金額與估計未來現金流量按類似金融資產之現時市場報酬率折現之現值間之差額。此種減損損失於後續期間不得迴轉。

所有金融資產之減損損失係直接自金融資產之帳面金額中扣除，惟應收帳款係藉由備抵帳戶調降其帳面金額。當判斷應收帳款無法收回時，係沖銷備抵帳戶。原先已沖銷而後續收回之款項則貸記備抵帳戶。除因應收帳款無法收回而沖銷備抵帳戶外，備抵帳戶帳面金額之變動認列於損益。

(3) 金融資產之除列

本公司僅於對來自金融資產現金流量之合約權利失效，或已移轉金融資產且該資產所有權之幾乎所有風險及報酬已移轉予其他企業時，始將金融資產除列。

於一金融資產整體除列時，其帳面金額與所收取對價加計已認列於其他綜合損益之任何累計利益或損失之總和間之差額係認列於損益。

2. 金融負債及權益工具

本公司發行之債務及權益工具係依據合約協議之實質與金融負債及權益工具之定義分類為金融負債或權益。

(1) 權益工具

本公司發行之權益工具係以取得之價款扣除直接發行成本後之金額認列。

再取回本公司本身之權益工具係於權益項下認列與減除。購買、出售、發行或註銷本公司本身之權益工具不認列於損益。

(2) 金融負債

A.後續衡量

本公司金融負債係以有效利息法按攤銷後成本衡量。

B. 金融負債之除列

除列金融負債時，其帳面金額與所支付對價（包含任何所移轉之非現金資產或承擔之負債）間之差額認列為損益。

(十四) 負債準備

認列為負債準備之金額係考量義務之風險及不確定性，而為資產負債表日清償義務所需支出之最佳估計。若負債準備係以清償該現時義務之估計現金流量衡量，其帳面金額係為該等現金流量之現值（若貨幣之時間價值影響重大）。

(十五) 收入認列

收入係按已收或應收對價之公允價值衡量，並扣除估計之客戶退貨、折扣及其他類似之折讓。銷貨退回係依據以往經驗及其他攸關因素合理估計未來之退貨金額提列。

1. 商品之銷售

銷售商品係於下列條件完全滿足時認列收入：

(1)本公司已將商品所有權之重大風險及報酬移轉予買方；

(2) 本公司對於已經出售之商品既不持續參與管理，亦未維持有效控制；

(3) 收入金額能可靠衡量；

(4)與交易有關之經濟效益很有可能流入本公司；及

(5) 與交易有關之已發生或將發生之成本能可靠衡量。

去料加工時，加工產品所有權之重大風險及報酬並未移轉，是以去料時不作銷貨處理。

2. 股利收入及利息收入

投資所產生之股利收入係於股東收款之權利確立時認列，惟前提係與交易有關之經濟效益很有可能流入本公司，且收入金額能可靠衡量。

金融資產之利息收入係於經濟效益很有可能流入本公司，且收入金額能可靠衡量時認列。利息收入係依時間之經過按流通在外本金與所適用之有效利率採應計基礎認列。

(十六) 租　　賃

當租賃條款係移轉附屬於資產所有權之幾乎所有風險與報酬予承租人，則將其分類為融資租賃。所有其他租賃則分類為營業租賃。

1. 本公司為出租人

營業租賃之租賃收益係按直線基礎於相關租賃期間內認列為收益。

2. 本公司為承租人

營業租賃給付係按直線基礎於租賃期間內認列為費用。

(十七) 借款成本

直接可歸屬於取得、建造或生產符合要件之資產之借款成本，係作為該資產成本之一部分，直到該資產達到預定使用或出售狀態之幾乎所有必要活動已完成為止。

特定借款如於符合要件之資本支出發生前進行暫時投資而賺取之投資收入，係自符合資本化條件之借款成本中減除。

除上述外，所有其他借款成本係於發生當年度認列為損益。

(十八) 政府補助

政府補助僅於可合理確信本公司將遵循政府補助所附加之條件，且將可收到該項補助時，始予以認列。

政府補助係於其意圖補償之相關成本於本公司認列為費用之期間內，按有系統之基礎認列於損益。以本公司應購買、建造或其他方式取得非流動資產為條件之政府補助係認列為遞延收入，並以合理且有系統之基礎於相關資產耐用年限期間轉列損益。

(十九) 退職後福利

屬確定提撥退休計畫之退休金，係於員工提供服務之期間，將應提撥之退休金數額認列為當年度費用。

屬確定福利退休計畫之退休金，提供福利之成本係使用預計單位福利法進行精算評價。確定福利義務產生之所有精算損益於發生期間立即認列於其他綜合損益，前期服務成本於福利已既得之範圍內立即認列，非屬已既得之部分則於福利成為既得前之平均期間內，以直線基礎攤銷。

應計退休金負債係代表確定福利義務之現值、調整未認列前期服務成本，並減除計畫資產公允價值後之金額。任何依此方式計算所產生之資產，不得超過累積未認列前期服務成本，加上該計畫之可得退還資金及可減少未來提撥金之現值。

確定福利退休計畫發生縮減或清償時，認列縮減或清償之損益。

(二十) 股份基礎給付協議

本公司給與員工之員工認股權對員工之權益交割股份基礎給付，係以給與日權益工具之公允價值衡量。

員工認股權係按給與日所決定之公允價值及預期既得員工認股權之最佳估計數量，於既得期間內以直線基礎認列費用，並同時調整資本公積－員工認股權。若其於給與日立即既得，係於給與日全數認列費用。

本公司於每一資產負債表日修正預期既得之員工認股權估計數量。若有修正原估計數量，其影響數係認列為損益，使累計費用反映修正之估計數，並相對調整資本公積－員工認股權。

(二一) 所得稅

所得稅費用係當年度所得稅及遞延所得稅之總和。

1. 當期所得稅

依所得稅法規定計算之未分配盈餘加徵 10%所得稅列為股東會決議年度之所得稅費用。

以前年度應付所得稅之調整，列入當期所得稅。

2. 遞延所得稅

遞延所得稅係依合併財務報表帳載資產及負債帳面金額與計算課稅所得之課稅基礎二者所產生之暫時性差異予以認列。遞延所得稅負債一般係就所有應課稅暫時性差異予以認列，而遞延所得稅資產則於很有可能有課稅所得以供可減除暫時性差異、虧損扣抵或購置機器設備、研究發展及人才培訓等支出所產生之所得稅抵減使用時認列。

與投資從屬公司及關聯企業相關之應課稅暫時性差異皆認列遞延所得稅負債，惟本公司若可控制暫時性差異迴轉之時點，且該暫時性差異很有可能於可預見之未來不會迴轉者除外。與此類投資及權益有關之可減除暫時性差異所產生之遞延所得稅資產，僅於其很有可能有足夠課稅所得用以實現暫時性差異之利益，且於可預見之未來預期將迴轉的範圍內，予以認列。

遞延所得稅資產之帳面金額於每一資產負債表日予以重新檢視，並針對已不再很有可能有足夠之課稅所得以供其回收所有或部分資產者，調減帳面金額。原未認列為遞延所得稅資產者，亦於每一資產負債表日予以重新檢視，並在未來很有可能產生課稅所得以供其回收所有或部分資產者，調增帳面金額。

遞延所得稅資產及負債係以預期負債清償或資產實現當期之稅率衡量，該稅率係以資產負債表日已立法或已實質性立法

之稅率及稅法為基礎。遞延所得稅負債及資產之衡量係反映企業於資產負債表日預期回收或清償其資產及負債帳面金額之方式所產生之租稅後果。

3. 本年度之當期及遞延所得稅

當期及遞延所得稅係認列於損益，惟與認列於其他綜合損益或直接計入權益之項目相關之當期及遞延所得稅係分別認列於其他綜合損益或直接計入權益。

五、重大會計判斷、估計及假設不確定性之主要來源

本公司於採用會計政策時，對於不易自其他來源取得相關資訊者，管理階層必須基於歷史經驗及其他攸關之因素作出相關之判斷、估計及假設。實際結果可能與估計有所不同。

管理階層將持續檢視估計與基本假設。若估計之修正僅影響當期，則於修正當期認列；若會計估計之修正同時影響當期及未來期間，則於修正當期及未來期間認列。

(一) 退貨及折讓負債準備之估計

銷貨收入原則上係於獲利過程完成時認列，其條件如附註四(十五)所述。相關退貨及折讓負債準備係依歷史經驗及其他已知原因估計可能發生之產品退回及折讓，於產品出售當年度列為銷貨收入之減項，且管理階層定期檢視估計之合理性。

截至 102 年 12 月 31 日，本公司認列之退貨及折讓負債準備為 23,915 仟元。

(二) 商譽減損評估

決定商譽是否減損時，須估計分攤到商譽之現金產生單位之使用價值。為計算使用價值，管理階層應估計預期自現金產生單位所產生之未來現金流量，並決定計算現值所使用之適當折現率。若實際現金流量少於預期，可能會產生重大減損損失。

截至 102 年 12 月 31 日，商譽帳面金額為 30,596 仟元。

本公司 102 年度未針對商譽認列任何減損損失。

(三) 有形資產及無形資產（商譽除外）減損評估

本公司於評估資產減損時，需依賴主觀判斷並依據資產之使用模式及產業特性，以決定個別資產或特定資產群組之獨立現金流量、資產之耐用年限及未來可能產生之收益及費損，任何經營環境與公司策略估計之改變，均可能產生重大之減損損失。

本公司 102 年度針對有形資產提列減損損失為 11,498 仟元。

(四) 應收帳款之估計減損

當有客觀證據顯示減損跡象時，本公司會考量未來現金流量之估計。減損損失之金額係以該資產之帳面金額及估計未來現金流量（排除尚未發生之未來信用損失）按該金融資產之原始有效利率折現之現值間的差額衡量。若未來實際現金流量少於預期，可能會產生重大減損損失。

截至 102 年 12 月 31 日，應收帳款帳面金額為 1,611,316 仟元(扣除備抵呆帳 0 元)。

(五) 遞延所得稅資產之可實現性

遞延所得稅資產係於未來很有可能有足夠之課稅所得供可減除暫時性差異使用時方予以認列。評估遞延所得稅資產之可實現性時，必須涉及管理階層之重大會計判斷及估計，包含預期未來銷貨收入成長及利潤率、免稅期間、可使用之所得稅抵減及稅務規劃等假設。任何關於全球經濟環境、產業環境的變遷及法令的改變，均可能引起遞延所得稅資產之重大調整。

截至 102 年 12 月 31 日，本公司認列之遞延所得稅資產為 54,625 仟元。

(六) 存貨之評價

由於存貨須以成本與淨變現價值孰低者計價，故本公司必須運用判斷及估計決定報導期間結束日存貨之淨變現價值。

由於科技快速變遷，本公司評估報導期間結束日存貨因正常損耗、過時陳舊或無市場銷售價值之金額，並將存貨成本沖減至淨變現價值。此存貨評價主要係依未來特定期間內之產品需求為估計基礎，故可能產生重大變動。

截至 102 年 12 月 31 日，本公司存貨之帳面金額為 998,650 仟元。

六、現金及約當現金

	102年12月31日
庫存現金及週轉金	$ 4,508
銀行支票及活期存款	1,631,954
約當現金	
銀行定期存款	2,909,324
附買回債券	54,529
	$ 4,600,315

現金及約當現金於資產負債表日之市場利率區間如下：

	102年12月31日
銀行存款	0.02%~3.3%
附買回債券	1.0%~1.625%

七、透過損益按公允價值衡量之金融資產

	102年12月31日
持有供交易之金融資產	
非衍生金融資產	
－國內上市櫃可轉換公司債	$ 7,994

八、備供出售金融資產

	102年12月31日
國內投資	
－基金受益憑證	$ 1,125,889
－上市（櫃）股票	1,035,887
國外投資	
－上市股票	7,456
備供出售金融資產	$ 2,169,232
流　　動	$ 1,150,505
非 流 動	1,018,727
	$ 2,169,232

本公司於 102 年度對上述備供出售金融資產提列減損損失 13,350 仟元。

九、以成本衡量之金融資產-非流動

	102年12月31日
國內外未上市（櫃）股票	$311,448
依衡量種類區分備供出售	$311,448

本公司所持有之上述未上市（櫃）股票投資，於資產負債表日係按成本減除減損損失衡量，因其公允價值合理估計數之區間重大且無法合理評估各種估計之機率，致本公司管理階層認為其公允價值無法可靠衡量。

本公司於 102 年度對上述以成本衡量之金融資產分別提列減損損失 17,373 仟元。

本公司於 102 年度認列處分利益 1,400 仟元。

十、應收票據及應收帳款淨額

	102年12月31日
應收票據	$ 157
應收帳款	1,605,842
應收帳款－關係人	5,474
備抵呆帳	-
	1,611,316
	$ 1,611,473

應收帳款

本公司對商品銷售之平均授信期間為 30 至 90 天，應收帳款不予計息。於決定應收帳款可回收性時，本公司考量應收帳款自原始授信日至資產負債表日信用品質之任何改變。其備抵呆帳係參考交易對方過去拖欠記錄及分析其目前財務狀況，以估計無法回收之金額。

於資產負債表日已逾期但本公司尚未認列備抵呆帳之應收帳款於 102 年 12 月 31 日為 116,716 仟元（參閱下列帳齡分析），因其信用品質並未重大改變，本公司管理階層認為仍可回收其金額，本公司對該等應收帳款持有擔保品用以增強保障。上述 102 年 12 月 31 日已逾期但未減損之應收帳款，截至 103 年 3 月 24 日止已收回 116,716 仟元。此外，本公司亦不具有將應收帳款及對相同交易對方之應付帳款互抵之法定抵銷權。

已逾期但未減損應收帳款之帳齡分析如下：

	102年12月31日
60 天以下	$116,716
61 天至 90 天	-
91 天以上	-
	$116,716

以上係以逾期天數為基準進行之帳齡分析。

應收帳款之備抵呆帳變動資訊如下：

	102年度
年初餘額	$ 48,411
減：本年度實際沖銷	(51,620)
外幣換算差額	3,209
年底餘額	$ -

十一、存　　貨

	102年12月31日
製成品及商品	$437,160
在 製 品	388,557
原　　料	172,933
	$998,650

102 年度與存貨相關之銷貨成本為 5,334,255 仟元。

102 年度之銷貨成本分別包括下列項目：

	102年度
存貨跌價損失	$ 553
賠償支出	2,067
下腳收入	(1,056)
	$ 1,564

十二、採用權益法之投資

	102年12月31日
投資關聯企業	$ 1,024,451

(一) 投資關聯企業

	102年12月31日
上市（櫃）公司	
旭曜科技公司	$ 1,024,451

本公司於資產負債表日對關聯企業之所有權權益及表決權百分比如下：

	102年12月31日
旭曜科技公司	34%

本公司自 101 年 12 月 3 日起，經本公司判斷對凌巨科技公司具有重大影響力，故自備供出售金融資產轉列至採權益法之長期股權投資。

本公司董事會於 102 年 3 月 14 日決議，參與中華映管股份有限公司對凌巨科技公司普通股之公開收購，以每股現金 4.03 元及大同股份有限公司普通股 0.72 股為對價，處分凌巨科技公司普通股 77,834 仟股，截至 4 月 12 日收購期間屆滿日止，共處分 64,020 仟股，處分利益為 42,474 仟元。本公司董事會於 102 年 4 月 10 日決議，以每股現金 9.3 元出售凌巨科技公司私募普通股 6,818 仟股予中華映管股份有限公司，處分利益為 5,648 仟元，故自採權益法之長期股權投資重分類至備供出售金融資產。

採用權益法之上市（櫃）公司股權投資於資產負債表日依股票收盤價計算之市價資訊如下：

	102年12月31日
旭曜科技公司	$ 2,142,906

有關本公司之關聯企業彙整性財務資訊如下：

	102年12月31日
總 資 產	$ 6,314,221
總 負 債	$ 3,392,196

	102年度
本年度營業收入	$ 9,362,444
本年度淨利	$ 363,725
本年度綜合損益總額	$ 363,538
採用權益法之關聯企業損益份額	$ 87,895

本公司設定質押作為借款擔保之投資關聯企業金額，請參閱附註三五。

十三、不動產、廠房及設備

	房屋及建築	房屋附屬設備	機器設備	試驗設備	運輸設備	生財設備	租賃改良	其他設備	未完工程	合計
成本										
102年1月1日餘額	$ 1,284,209	$ 173,006	$ 185,924	$ 304,407	$ 10,351	$ 207,571	$ 20,131	$ 8,819	$ 586,849	$ 2,781,267
增添	-	543	15,540	187,523	-	20,056	725	788	265,398	490,573
處分	(171)	(6,408)	(121,109)	(75,546)	-	(12,379)	-	(156)	-	(215,769)
本年度轉供投資	(32,356)	-	-	-	-	-	-	-	-	(32,356)
淨兌換差額	17,945	(15,730)	(49,683)	6,025	591	10,494	(13,729)	9,703	20,587	(13,797)
102年12月31日餘額	1,269,627	151,411	30,672	422,409	10,942	225,742	7,127	19,154	872,834	3,009,918
累計折舊										
102年1月1日餘額	241,619	61,578	156,980	204,502	6,072	148,327	12,048	6,355	-	837,481
認列減損損失	-	-	-	11,498	-	-	-	-	-	11,498
折舊費用	35,124	18,947	25,995	137,823	1,443	34,127	743	3,065	-	257,267
處分	(171)	(6,407)	(121,110)	(72,846)	-	(11,592)	-	(142)	-	(212,268)
本年度轉供投資	(14,597)	-	-	-	-	-	-	-	-	(14,597)
淨兌換差額	11,081	(13,553)	(35,252)	(7,779)	480	5,950	(8,306)	1,974	-	(45,405)
102年12月31日餘額	273,056	60,565	26,613	273,198	7,995	176,812	4,485	11,252	-	833,976
102年12月31日淨額	$ 996,571	$ 90,846	$ 4,059	$ 149,211	$ 2,947	$ 48,930	$ 2,642	$ 7,902	$ 872,834	$2,175,942

本公司之不動產、廠房及設備係以直線基礎按下列耐用年數計提折舊：

房屋及建築	8至56年
房屋附屬設備	3至20年
機器設備	1至10年
試驗設備	1至5年
運輸設備	4至10年
生財設備	2至5年
租賃改良	2至11年
其他設備	3至10年

本公司設定抵押作為借款擔保之不動產、廠房及設備金額，請參閱附註三五。

十四、投資性不動產

	投資性不動產
成本	
102年1月1日餘額	$398,499
自不動產、廠房及設備轉入	32,356
淨兌換差額	25,972
102年12月31日餘額	$456,827
累計折舊	
102年1月1日餘額	(123,658)
折舊費用	(12,977)
本年度轉供投資	(14,597)
淨兌換差額	(12,526)
102年12月31日餘額	($163,758)
102年12月31日淨額	$293,069

本公司之投資性不動產係以直線基礎按 50 年之耐用年限計提折舊。

投資性不動產公允價值係非關係人之獨立評價機構蘇州豐正資產評估事務所有限公司於各資產負債表日進行評價，該評價係採用重置成本法，其重要假設及評價公允價值如下：

	102 年 12 月 31 日
公允價值	$378,894
折 現 率	87.33%

十五、無形資產

	技術授權費	電腦軟體	專利權	商譽	專門技術	合計
成本						
102 年 1 月 1 日餘額	$ 1,043,166	$ 403,650	$ 112,353	$ 226,755	$ 26,852	$ 1,812,776
單獨取得	75,250	21,635	1,579	-	-	98,464
處分	-	(59,665)	-	-	-	(59,665)
淨兌換差額	105	559	-	-	58	722
102 年 12 月 31 日餘額	1,118,521	366,179	113,932	226,755	26,910	1,852,297
累計攤銷						
102 年 1 月 1 日餘額	780,273	314,676	52,594	196,159	26,428	1,370,130
攤銷費用	146,036	52,319	6,287	-	439	205,081
處分	-	(58,841)	-	-	-	(58,841)
淨兌換差額	(198)	(172)	-	-	43	(327)
102 年 12 月 31 日餘額	926,111	307,982	58,881	196,159	26,910	1,516,043
102 年 12 月 31 日淨額	$ 192,410	$ 58,197	$ 55,051	$ 30,596	$ -	$ 336,254

技術授權費及專利權主要係本公司於 92 年 2 月向美商 Oak Technology 購買光儲存等內嵌式解決方案之相關專利及技術，作為開發 DVD/VCD 播放機 SoC 之產品、支付飛利浦光儲存半導體技術之設計、應用、製造、銷售與專利授權及購買視訊處理器之相關技術作為開發 DTV 之產品等。

上述有限耐用年限無形資產係以直線基礎按下列耐用年數計提攤銷費用：

技術授權費	1 至 15 年
電腦軟體	1 至 10 年
專 利 權	8 至 18 年
專門技術	5 年

十六、其他資產

	102年12月31日
預付設備款	$345,696
預付租賃款	130,578
質押定期存款	91,162
預付長期投資款	44,707
存出保證金（附註三一）	7,271
其　　他	219,359
	$838,773
流　　動	$241,246
非 流 動	597,527
	$838,773

預付租賃款係位於中國大陸之土地使用權，截至 102 年 12 月 31 日止為 130,578 仟元。

十七、借　　款

(一) 短期借款

	102年12月31日
無擔保借款	
－週轉金借款	$165,151

銀行週轉性借款之利率於 102 年度分別為 1.9225%～2.06%。

(二) 長期借款

本公司之長期借款包括：

	到 期 日	重　大　條　款	102年12月31日
浮動利率：			
擔保銀行借款	106.3.16	自 101 年 3 月起，每半年為一期，共分九期償還	$ 544,444
無擔保信用借款	104.3.30	自 101 年 3 月起，每季為一期，共分八期償還	312,500
無擔保信用借款	104.3.28	自 101 年 3 月起，每季為一期，共分八期償還	156,250
無擔保信用借款	104.4.10	104 年 1 月到期一次還本	119,963
無擔保信用借款	103.6.15	103 年 7 月到期一次還本	149,953
無擔保信用借款	103.4.14	103 年 4 月到期一次還本	149,953

（接次頁）

（承前頁）

	到期日	重大條款	102年12月31日
擔保銀行借款	104.2.28	自 101 年 2 月起，每半年為一期，共分六期償還	$ 105,000
無擔保信用借款	104.2.28	自 101 年 2 月起，每半年為一期，共分六期償還	105,000
			$ 1,643,063

流動	$ 938,447
非流動	704,616
	$ 1,643,063

凌陽公司依約提供房屋及建築及本公司持有之部分旭曜科技公司股票作為上述借款之擔保品（參閱附註三五）。

截至 102 年 12 月 31 日有效年利率為 1.64%～2.54%。

另依借款合約規定，本公司 102 年合併財務報表皆受有流動比、債本比率及有形淨值等之限制，但不列入違約項目之考察。本公司 102 年 12 月 31 日之各項財務比率均符合合約之規定。

十八、應付帳款

	102年12月31日
應付帳款－因營業而發生	$966,959

本公司因營業而發生之應付帳款平均賒帳期間為 30 天至 60 天。本公司訂有財務風險管理政策，以確保所有應付款於預先約定之信用期限內償還。

十九、負債準備－流動

	102年12月31日
退貨及折讓	$ 23,915

退貨及折讓之負債準備係依歷史經驗、管理階層之判斷及其他已知原因估計可能發生之產品退回及折讓，並於相關產品出售當年度認列為營業收入之減項。

二十、其他負債

	102年12月31日
其他應付款	
應付薪資及獎金	$408,404
應付董監酬勞及員工紅利	74,495
應付設備款	61,898
應付勞健保	36,939
應付權利金	10,720
應付勞務費	8,662
其　　他	140,230
	$741,348
遞延收入	
政府補助（附註二八）	$ 78,831
其　　他	5,539
	$ 84,370
流　　動	
－其他流動負債	$740,459
－遞延收入	3,314
	$743,773
非 流 動	
－其他負債	$ 889
－遞延收入	81,056
	$ 81,945

二一、退職後福利計畫

(一) 確定提撥計畫

凌陽公司、凌通科技公司、宏陽科技公司、凌陽創新科技公司、傳芯科技公司、凌陽多媒體公司及芯鼎科技公司適用「勞工退休金條例」之退休金制度，係屬政府管理之確定提撥退休計畫，依員工每月薪資 6%提撥退休金至勞工保險局之個人專戶。

(二) 確定福利計畫

凌陽公司、凌通科技公司、凌陽創新科技公司、傳芯科技公司、凌陽多媒體公司、宏陽科技公司及芯鼎科技公司適用我國「勞動基準法」之退休金制度，係屬確定福利退休計畫。每位員工之服務年資 15 年以內者（含），每服務滿 1 年可獲得二個基數，超過 15 年者每增加 1 年可獲得一個基數，總計最高以四十五個基數為限。員工退休金之支付，係根據服務年資及退休前 1 個月或 6 個月之平均薪

資計算。本公司按員工每月薪資總額2%提撥員工退休基金，交由勞工退休準備金監督委員會以該委員會名義存入台灣銀行之專戶。勞動部勞動基金運用局透過自行運用及委託經營方式，將計畫資產投資於國內（外）權益證券與債務證券及銀行存款等標的，惟依勞工退休基金收支保管及運用辦法規定，勞工退休基金之運用，其每年決算分配之最低收益不得低於當地銀行 2 年定期存款利率計算之收益。

本公司之計畫資產及確定福利義務現值，係由合格精算師進行精算。精算評價於衡量日之主要假設列示如下：

	102年12月31日
折 現 率	1.50%~1.85%
計畫資產之預期報酬率	1.20%~2.00%
薪資預期增加率	3.50%~6.25%

計畫資產之整體資產預期報酬率係根據歷史報酬趨勢以及精算師對於相關義務存續期間內，該資產所處市場之預測，並考量前述計畫資產之運用及最低收益之影響所作之估計。

有關確定福利計畫所認列之損益金額列示如下：

	102年度
當期服務成本	$ 2,802
利息成本	4,812
計畫資產預期報酬	(2,577)
	$ 5,037
依功能別彙總	
營業成本	$ 689
推銷費用	358
管理費用	1,220
研發費用	2,770
	$ 5,037

本公司於 102 年度認列 37,780 仟元精算利益於其他綜合損益。截至 102 年年 12 月 31 日止，精算損益認列於其他綜合利益之累積金額分別為 22,639 仟元。

本公司因確定福利計畫所產生之義務列入合併資產負債表之金額列示如下：

	102年12月31日
已提撥確定福利義務之現值	$278,550
計畫資產之公允價值	(166,942)
應計退休金負債	$116,608

確定福利義務現值之變動列示如下：

	102年度
年初確定福利義務	$319,038
當期服務成本	2,727
利息成本	4,811
精算利益	(48,026)
年底確定福利義務	$278,550

計畫資產現值之變動列示如下：

	102年度
年初計畫資產公允價值	$158,689
計畫資產預期報酬	2,709
精算損失	(649)
雇主提撥數	6,193
年底計畫資產公允價值	$166,942

計畫資產之主要類別於資產負債表日公允價值之百分比係依勞工退休基金監理會網站公布之基金資產配置資訊為準：

	102年12月31日
現　　金	22.86%
短期票券	4.10%
債　　券	9.37%
固定收益類	18.11%
權益證券	44.77%
其　　他	0.79%
	100.00%

本公司選擇以轉換至 IFRSs 日起各個會計期間推延決定之金額，揭露經驗調整之歷史資訊（參閱附註四）：

	102年12月31日
確定福利義務現值	$278,550
計畫資產公允價值	$166,942
提撥短絀	$111,608
計畫負債之經驗調整	($ 48,026)
計畫資產之經驗調整	$ 649

本公司預期於 102 年度以後 1 年內對確定福利計畫提撥為 4,171 仟元。

二二、權　　益

(一) 股　　本

普 通 股

	102年12月31日
額定股數（仟股）	1,200,000
額定股本	$12,000,000

已發行之普通股每股面額為 10 元，每股享有一表決權及收取股利之權利。

額定股本中供認股權憑證、附認股權特別股或附認股權公司債行使認股權所保留之股本為 80,000 仟股。

	102年12月31日
已發行且已收足股款之股數（仟股）	596,910
已發行股本	$5,969,099

(二) 資本公積

102 年度各類資本公積餘額之調節如下：

	股票發行溢價	庫藏股票交易	合併溢額及其他	合計
102年1月1日餘額	$ 709,215	$ 71,228	$ 158,681	$ 939,124
其　他	-	-	11,055	11,055
102年12月31日餘額	$ 709,215	$ 71,228	$ 169,736	$ 950,179

資本公積中屬超過票面金額發行股票之溢額（包括以超過面額發行普通股、因合併而發行股票之股本溢價及庫藏股票交易等）得用以彌補虧損，亦得於公司無虧損時，用以發放現金股利或撥充股本，惟撥充股本時每年以實收股本之一定比率為限。

因長期股權投資、員工認股權及認股權產生之資本公積，不得作為任何用途。

(三) 保留盈餘及股利政策

依據凌陽公司章程規定，每年決算後如有盈餘，除依法繳納營利事業所得稅及彌補以往年度虧損外，應先提撥百分之十為法定盈餘公積，但法定盈餘公積已達資本總額時，不在此限。次依法令或主管機關規定提撥或迴轉特別盈餘公積後，所餘盈餘按下列方式分派之，惟盈餘提供分派之比率及股東現金股利之比率，得視當年度實際獲利及資金狀況，經股東會決議調整之：

1. 股東股息提存股本之百分之六。
2. 次就餘額提撥董事、監察人酬勞百分之一．五；及員工紅利不低於百分之一，員工紅利以股票發放時，其對象得包括符合一定條件之從屬公司員工，該一定條件由董事會訂定之。
3. 前項所餘，連同前期累積未分配盈餘為股東股利，由股東會決議股利分配數額。
4. 上述現金股利不得低於股利總數之（股東股息及股東股利）百分之十，但現金股利每股若低於 0.5 元得不予發放。

如有前一年度累積或當年度發生但當年度稅後盈餘不足提列之股東權益減項（如金融商品未實現損失及累積換算調整數等，惟庫藏股票除外)，應自前一年度累積未分配盈餘提列相同數額之特別盈餘公積，並於擬撥供分派前先行扣除。

應付員工紅利及董監酬勞之估列係依當年度稅後淨利之一定比例估列。惟依本公司章程規定，應先彌補以往年度虧損，故 102 年度無需提列相關應付員工紅利及董監酬勞。年度終了後，本合併財務報告通過發布日前經董事會決議之發放金額有重大變動時，該變動調整原提列年度費用，本合併財務報告通過發布日後決議，若金

額仍有變動，則依會計估計變動處理，於次一年度調整入帳。如股東會決議採股票發放員工紅利，股票紅利股數以決議分紅之金額除以股票公平價值決定，股票公平價值係以股東會決議日前一日之收盤價，並考量除權除息之影響為計算基礎。

凌陽公司於分配 101 年度以前之盈餘時，必須依(89)台財證(一)字第 100116 號函及金管證一字第 0950000507 號函令等相關規定，就其他股東權益減項淨額（如國外營運機構財務報表換算之兌換差額、備供出售金融資產未實現損益、現金流量避險中屬有效避險部分之避險工具利益及損失等累計餘額）提列特別盈餘公積。嗣後股東權益減項金額如有減少，可就減少金額自特別盈餘公積轉回未分配盈餘。

自 102 年起，本公司依金管會於 101 年 4 月 6 日發布之金管證發字第 1010012865 號函令及「採用國際財務報導準則（IFRSs）後，提列特別盈餘公積之適用疑義問答」規定，於首次採用 IFRSs 時，應就帳列股東權益項下之未實現重估增值及累積換算調整數（利益），因選擇適用 IFRS 1 豁免項目而轉入保留盈餘部分，分別提列相同數額之特別盈餘公積；但轉換日因首次採用 IFRSs 產生之保留盈餘增加數不足提列時，得僅就因轉換採用 IFRSs 產生之保留盈餘增加數予以提列。嗣後因使用、處分或重分類相關資產時，得就原提列特別盈餘公積之比例予以迴轉分派盈餘。首次採用 IFRSs 所應提列之特別盈餘公積得於以後年度用以彌補虧損；嗣後有盈餘年度且原提列特別盈餘公積之原因消除前，應就不足數額補足提列特別盈餘公積，始得分派盈餘。（參閱（四）首次採用 IFRSs 應提列之特別盈餘公積）。

法定盈餘公積應提撥至其餘額達公司實收股本總額時為止。法定盈餘公積得用以彌補虧損。公司無虧損時，法定盈餘公積超過實收股本總額 25%之部分除得撥充股本外，尚得以現金分配。

分配未分配盈餘時，除屬非中華民國境內居住者之股東外，其餘股東可獲配按股利分配日之稅額扣抵比率計算之股東可扣抵稅額。

凌陽公司 102 年 6 月 11 日舉行股東常會，決議通過 101 年度虧損撥補案如下：

	101年度	
	虧損撥補	每股股利（元）
法定盈餘公積彌補虧損	$ 516,496	$ -
迴轉特別盈餘公積	(160,474)	-

上述決議與凌陽公司 102 年 4 月 10 日之董事會決議並無差異。

凌陽公司 103 年 3 月 24 日董事會擬議 102 年度盈虧撥補案如下：

	盈虧撥補案
法定盈餘公積彌補虧損	$119,147
迴轉特別盈餘公積	(8,116)

有關 102 年度之盈虧撥補案、員工紅利及董監酬勞尚待預計於 103 年 6 月 11 日召開之股東會決議。

有關本公司董事會通過擬議及股東會決議之員工紅利及董監酬勞資訊，請至臺灣證券交易所「公開資訊觀測站」查詢。

(四) 首次採用 IFRSs 應提列之特別盈餘公積

本公司帳列累積換算調整數轉入保留盈餘之金額為負數 18,343 仟元，故本公司依規定無須提列特別盈餘公積。

(五) 其他權益項目

1. 國外營運機構財務報表換算之兌換差額

	102年度
年初餘額	($ 84,462)
換算國外營運機構淨資產所產生之兌換差額	111,570
年底餘額	$ 27,108

國外營運機構淨資產自其功能性貨幣換算為本公司表達貨幣（即新台幣）所產生之相關兌換差額，係直接認列為其他綜合損益項下之國外營運機構財務報表換算之兌換差額。

2. 備供出售金融資產未實現損益

	102年度
年初餘額	$188,110
備供出售金融資產公允價值變動	(23,007)
處分備供出售金融資產致累計損益重分類至損益	(6,666)
備供出售金融資產減損之重分類調整	13,350
部分處分關聯企業而按比例將其他綜合損益重分類至損益	775
年底餘額	$172,562

備供出售金融資產未實現損益係備供出售金融資產按公允價值衡量所產生之累計利益及損失，其認列於其他綜合損益，並減除當該等資產處分或減損而重分類至損益之金額。

(六) 非控制權益

	102年度
年初餘額	$1,557,162
歸屬於非控制權益之份額	
本年度淨利	11,084
國外營運機構財務報表換算之兌換差額	17,864
備供出售金融資產未實現損益	844
採權益法認列之長期股權投資之確定福利之精算損益	913
收購子公司非控制權益	(3,582)
處分子公司部分權益	206,617
子公司現金股利	(58,043)
除列子公司	(27,676)
其　　他	13,732
年底餘額	$1,718,915

(七) 庫藏股票

收回原因	轉讓股份予員工（仟股）	子公司持有母公司股票（仟股）	合計（仟股）
102 年 1 月 1 日及 102 年 12 月 31 日股數	4,915	3,560	8,475

子公司於資產負債表日持有本公司股票之相關資訊如下：

子公司名稱	持有股數（仟股）	帳面金額	市價
102 年 12 月 31 日			
凌旭投資公司	3,560	$ 63,401	$ 40,762

凌陽公司持有之庫藏股票，依證券交易法規定不得質押，亦不得享有股利之分派及表決權等權利。

凌陽公司董事會於 103 年 2 月 26 日決議將買回之庫藏股票 4,915 仟股全數註銷，截至 103 年 3 月 24 日止，尚未辦妥變更登記。另子公司持有之凌陽公司股票視同庫藏股票處理，除不得參與凌陽公司之現金增資及無表決權外，其餘與一般股東權利相同。

(八) 全球存託憑證

凌陽公司於 90 年 3 月以現金增資及原股發行方式參與發行全球存託憑證（GDR）20,000 仟單位，於倫敦證券交易所掛牌買賣，代號為 SUPD，每單位表彰凌陽公司普通股 2 股，計發行 40,000 仟股，每單位以美金 9.57 元發行。截至 102 年 12 月底止，流通在外之 GDR 計 176 仟單位，折合普通股 352 仟股。

二三、收　　入

	102 年度
IC 收入	$ 8,483,914
不動產租金收入	123,709
其他收入	188,477
	$ 8,796,100

二四、本期淨利

繼續營業單位淨損益係包含以下項目：

(一) 其他收入

	102 年度
利息收入	
銀行存款	$ 37,369
股利收入	30,247
其　　他	35,194
	$102,810

(二) 其他利益及損失

	102 年度
外幣兌換淨利益	$ 32,306
處分子公司利益	22,752
處分投資利益	60,111
金融資產減損迴轉利益	3,888
透過損益按公允價值衡量之金融資產損失	(10)
備供出售金融資產減損損失	(13,350)
以成本衡量之金融資產減損損失	(17,753)
非金融資產減損損失	(11,498)
其　　他	787
	$ 77,233

(三) 財務成本

	102 年度
銀行借款利息	$ 37,516

利息資本化相關資訊如下：

	102 年度
利息資本化金額	$ 9,043
利息資本化利率	2.5%

(四) 折舊及攤銷

	102 年度
不動產、廠房及設備	$257,267
投資性不動產	12,977
無形資產	205,081
合　　計	$475,325
折舊費用依功能別彙總	
營業成本	$ 25,409
營業費用	244,835
	$270,244
攤銷費用依功能別彙總	
營業成本	$ 1,521
推銷費用	13,255
管理費用	11,880
研發費用	178,425
	$205,081

(五) 投資性不動產之直接營運費用

	102 年度
產生租金收入之投資性不動產之直接營運費用	$ 19,490
未產生租金收入之投資性不動產之直接營運費用	127,086
	$146,576

(六) 員工福利費用

	102 年度
退職後福利	
確定提撥計畫	$ 74,733
確定福利計畫	5,037
其他員工福利	2,332,179
員工福利費用合計	$ 2,411,949
依功能別彙總	
營業成本	$ 150,501
營業費用	2,261,448
	$ 2,411,949

(七) 外幣兌換（損）益

	102 年度
外幣兌換利益總額	$123,750
外幣兌換損失總額	(91,444)
淨　　益	$ 32,306

二五、所得稅

(一) 認列於損益之所得稅

所得稅費用之主要組成項目如下：

	102年度
當期所得稅	
當期產生者	$ 55,663
以前年度之調整	(90,139)
其　　他	323
	(34,153)
遞延所得稅	
當期產生者	71,350
認列於損益之所得稅費用	$ 37,197

會計所得與當期所得稅費用之調節如下：

	102年度
繼續營業單位稅前淨利（損）	$101,066
稅前淨利按法定稅率計算之	
所得稅費用（17%）	$ 17,181
調節項目之所得稅影響數	
決定課稅所得時不可減	
除之費損	(213,419)
暫時性差異	3,099
免稅所得	(21,289)
未分配盈餘加徵	309
未認列暫時性差異	3,320
虧損扣抵	(6,183)
當期抵用之投資抵減	(381)
基本稅額應納差額	8,101
連結稅制影響數	(1,325)
當期所得稅	(210,587)
遞延所得稅	
暫時性差異	(3,608)
虧損扣抵	71,582

（接次頁）

（承前頁）

	102年度
投資抵減	$ 3,376
未認列虧損扣抵	263,150
未認列暫時性差異	-
以前年度之當期所得稅費用於本期之調整	(90,139)
支付國外所得稅費用	3,100
於其他轄區營運之子公司不同稅率之影響數	323
認列於損益之所得稅利益	$ 37,197

本公司適用中華民國所得稅法之個體所適用之稅率為 17%；中國地區子公司所適用之稅率為 25%；其他轄區所產生之稅額係依各相關轄區適用之稅率計算。

由於 103 年度股東會盈餘分配情形尚具不確定性，故 102 年度未分配盈餘加徵 10%所得稅之潛在所得稅後果尚無法可靠決定。

(二) 當期所得稅資產與負債

	102年12月31日
當期所得稅資產	
應收退稅款（帳列其他應收款項）	$ 4,287
當期所得稅負債	
應付所得稅	$ 51,781

(三) 遞延所得稅資產

本公司將若干符合互抵條件之遞延所得稅資產及負債予以互抵。

遞延所得稅資產及負債之變動如下：

102 年度

遞延所得稅資產	年初餘額	認列於損益	兌換差額	年底餘額
暫時性差異				
金融資產減損	$ 2,378	($ 2,373)	$ -	$ 5
未實現存貨損失	24,521	(3,028)	-	21,493
固定資產	1,100	2,700	-	3,800

（接次頁）

（承前頁）

遞延所得稅資產	年初餘額	認列於損益	兌換差額	年底餘額
未實現銷貨收入	$ 784	($ 111)	$ -	$ 673
兌換損（益）	(1,723)	(972)	-	(2,695)
遞延貸項	391	(102)	-	289
其　　他	2,668	7,494	-	10,162
	30,119	3,608	-	33,727
投資抵減	3,376	(3,376)	-	-
虧損扣抵	92,480	(71,641)	59	20,898
	$ 125,975	($ 71,409)	$ 59	$ 54,625

(四) 未認列為遞延所得稅資產之項目

	102年12月31日
虧損扣抵	
103 年到期	$ 26,456
104 年到期	608,481
105 年到期	176,188
106 年到期	758,164
107 年到期	224,306
108 年到期	455,838
109 年到期	593,803
110 年到期	931,141
111 年到期	677,984
112 年到期	1,510,868
	$ 5,963,229
可減除暫時性差異	$ 43,932

(五) 未使用之虧損扣抵及免稅相關資訊

截至 102 年 12 月 31 日止，凌陽公司虧損扣抵相關資訊如下：

尚未扣抵餘額	最後扣抵年度
$ 368,313	108
517,517	109
638,831	110
538,986	111
1,297,572	112
$ 3,361,219	

截至 102 年 12 月 31 日止，凌陽創業投資公司虧損扣抵相關資訊如下：

尚未扣抵餘額	最後扣抵年度
$ 26,456	103
199,512	104
51,820	106
57,004	107
30,907	108
17,891	109
4,863	110
$388,453	

截至 102 年 12 月 31 日止，凌旭投資公司虧損扣抵相關資訊如下：

尚未扣抵餘額	最後扣抵年度
$162,198	104
41,879	106
33,437	107
9,864	108
$247,378	

截至 102 年 12 月 31 日止，凌陽創新科技公司虧損扣抵相關資訊如下：

尚未扣抵餘額	最後扣抵年度
$ 26,480	112

截至 102 年 12 月 31 日止，凌通科技公司虧損扣抵相關資訊如下：

尚未扣抵餘額	最後扣抵年度
$ 11,862	107

截至 102 年 12 月 31 日止，香港凌通公司虧損扣抵相關資訊如下：

尚未扣抵餘額	最後扣抵年度
$ 1,388	以後年度

截至 102 年 12 月 31 日止，傳芯科技公司虧損扣抵相關資訊如下：

尚未扣抵餘額	最後扣抵年度
$ 3,116	106
20,355	107
20,207	108
11,138	109
11,025	110
2,385	111
24,218	112
$ 92,444	

截至 102 年 12 月 31 日止，宏陽科技公司虧損扣抵相關資訊如下：

尚未扣抵餘額	最後扣抵年度
$ 246,771	104
162,829	105
661,349	106
18,351	107
120,088	110
100,760	111
154,882	112
$ 1,465,030	

截至 102 年 12 月 31 日止，芯鼎科技公司虧損扣抵相關資訊如下：

尚未扣抵餘額	最後扣抵年度
$ 2,765	107
24,904	109
47,293	110
$140,380	

截至 102 年 12 月 31 日止，凌陽電通虧損扣抵相關資訊如下：

尚未扣抵餘額	最後扣抵年度
$ 13,359	105

截至 102 年 12 月 31 日止，凌陽多媒體科技公司虧損扣抵相關資訊如下：

尚未扣抵餘額	最後扣抵年度
$ 92,394	107
26,547	108
22,353	109
109,041	110
35,853	111
30,659	112
$316,847	

截至 102 年 12 月 31 日止，香港凌陽公司虧損扣抵相關資訊如下：

尚未扣抵餘額	最後扣抵年度
$ 22,006	以後年度

截至 102 年 12 月 31 日止，下列增資擴展產生之所得可享受 5 年免稅：

增資擴展案	免稅期間
凌陽公司	
第八次增資擴展新興重要策略性產業	99 年 1 月 1 日至 103 年 12 月 31 日
第十二次增資擴展新興重要策略性產業	98 年 1 月 1 日至 102 年 12 月 31 日
第十三次增資擴展新興重要策略性產業	102 年 1 月 1 日至 106 年 12 月 31 日
第十四次增資擴展新興重要策略性產業	104 年 1 月 1 日至 108 年 12 月 31 日
第十五次增資擴展新興重要策略性產業	104 年 1 月 1 日至 108 年 12 月 31 日
凌通科技公司	
第三次增資擴展免徵所得稅	98 年 1 月 1 日至 102 年 12 月 31 日
第四次增資擴展免徵所得稅	99 年 1 月 1 日至 103 年 12 月 31 日
第五次增資擴展免徵所得稅	102 年 1 月 1 日至 106 年 12 月 31 日
凌陽創新科技公司	
第一次增資擴展新興重要策略性產業	98 年 1 月 1 日至 102 年 12 月 31 日
第二次增資擴展新興重要策略性產業	102 年 1 月 1 日至 106 年 12 月 31 日
宏陽科技公司	
增資擴展免徵所得稅	98 年 1 月 1 日至 102 年 12 月 31 日

(九) 兩稅合一相關資訊

	102年12月31日
股東可扣抵稅額帳戶餘額	$310,327

凌陽公司 102 年度為累積虧損，故無盈餘可供分配。

依所得稅法規定，本公司分配屬於 87 年度(含)以後之盈餘時，本國股東可按股利分配日之稅額扣抵比率計算可獲配之股東可扣抵稅額。

依台財稅字第 10204562810 號規定，首次採用 IFRSs 之當年度計算稅額扣抵比率時，其帳載累積未分配盈餘應包含因首次採用國際財務報導準則產生之保留盈餘淨增加數或淨減少數。

(十) 所得稅核定情形

凌陽公司及凌陽電通科技公司截至 99 年度止之所得稅申報案件，凌通科技公司、凌陽創新科技公司、凌陽多媒體公司、凌陽管顧公司、威陽投資公司、凌旭投資公司、凌陽創業投資公司、傳芯科技公司、宏陽科技公司及芯鼎科技公司截至 100 年度止之所得稅結算申報案件，業經稅捐稽徵機關核定。

二六、每股純益

單位：每股元

	102 年度
基本每股純益	$ 0.09
稀釋每股純益	$ 0.09

用以計算每股純益之淨益及普通股加權平均股數如下：

本年度淨利

	102 年度
歸屬於本公司業主之淨利	$ 52,785
具稀釋作用潛在普通股之影響：	
員工認股權	-
用以計算稀釋每股純益之淨利	$ 52,785

股　　數	單位：仟股
	102 年度
用以計算基本每股盈餘之普通股加權平均股數	588,435
具稀釋作用潛在普通股之影響：	
員工認股權	-
用以計算稀釋每股盈餘之普通股加權平均股數	588,435

二七、股份基礎給付協議

(一) 員工認股權計畫

凌陽公司於 96 年 9 月 11 日（以下簡稱 96 年認股計畫）經行政院金融監督管理委員會證券期貨局核准得於 1 年內發行員工認股權證 25,000 仟單位，每一單位可認購普通股一股。給予對象包含本公司符合特定條件之員工。認股權證之存續期間為 6 年，憑證持有人於發行屆滿 2 年之日起，可行使被給與之一定比例之認股權證。認股價格係發行認股權證當日凌陽公司普通股股票於台灣證券交易所之收盤價格，認股權證發行後，遇有凌陽公司普通股股份發生變動時，認股權行使價格依規定公式予以調整。截至 101 年 12 月底止，96 年認股計畫之認股權憑證已全數授予員工或消滅。

102 年度員工認股權之相關資訊如下：

	102年度	
員　工　認　股　權	單　位　（　仟　）	加　權　平　均執行價格（元）
年初流通在外	18,880	$ 38.03
本年度註銷	(1,598)	-
本年度逾期失效	(17,282)	-
年底流通在外	-	
年底可執行	-	

上述認股權計劃之認股權單位與認股價格遇有無償配股、發放現金股利及現金增減資等之情形時，業已依照本公司員工認股權憑證發行及認股辦法調整。

凌陽公司股東會於101年6月18日決議發行限制員工權利新股總額280,000仟元，計發行28,000仟股，發行價格以新台幣15元為上限，授權董事會分次發行，並於決議該次發行辦法時，同時決定發行價格。截至102年12月底止，上述股東會決議發行之限制員工權利新股因未實際申報主管機關及發行，故已全數失效。

凌通科技公司

凌通科技公司分別於96年7月及98年11月經董事會決議發行員工認股權憑證2,700仟單位及2,200仟單位（以下分別簡稱「96年認股權計畫」及「98年認股權計畫」），因行使是項認股權憑證而所需發行之普通股新股總數分別為2,700仟股及2,200仟股。憑證持有人分別於發行屆滿2年及次日之日起，可執行被授與之一定比例之認股權證，且此認股權憑證之存續期間分別為6年及1年。截至101年12月31日止，96年認股計劃已全數授予員工，98年員工認股計劃已授予員工2,177仟單位，業已於99年底前執行或註銷。

凌陽創新科技公司

凌陽創新科技公司於96年4月18日經董事會決議通過發行員工認股權憑證2,200仟單位（以下簡稱「96年認股權計畫」），每一單位可認購普通股1股，因行使上述認股權憑證而所需發行之普通股新股總數為2,200仟股，認股權憑證持有人於發行屆滿2年之日起，可行使認股權利，上述認股權憑證之存續期間為6年。截至102年12月31日止，96年員工認股權計畫之認股權憑證已全數發行。

上述102年12月31日員工認股權憑證之相關資訊如下：

	102年度	
	單位（仟）	加權平均行使價格（元）
年初流通在外	752	$ 10.90
本年度增發	24	10.50
本年度行使	(298)	10.55
本年度註銷	(478)	10.50
年底流通在外	-	
年底可執行	-	

限制員工權利股票

凌陽創新科技公司股東常會於 101 年 6 月 28 日決議，發行限制員工權利新股予員工，發行總額新台幣 24,000 仟元，每股面額 10 元，計 2,400 仟股，發行價格擬以每股 0 元（即無償）為發行價格，前述決議已於 102 年 6 月 28 日經金融監督管理委員會申報生效。

凌陽創新科技公司董事會於 102 年 8 月 7 日通過第一次發行限制員工權利新股總額為 10,000 仟元，每股面額 10 元，計 1,000 仟股，每股發行價格為新台幣 0 元（即無償）。本公司 102 年 8 月 15 日為給與日及發行日，給與股票之公平價值為 8.7699 元。

自獲配限制員工權利新股後，屆滿下列各既得期限仍在職，同時歷年符合年度績效考核，可分別達成既得條件之股份比例如下：

1. 於獲配限制員工權利新股期滿 2 年仍在凌陽創新科技公司任職，且符合限制員工權利新股發行辦法所訂之績效條件等綜合指標者，得既得 50%股份。
2. 於獲配限制員工權利新股期滿 3 年仍在凌陽創新科技公司任職，且符合限制員工權利新股發行辦法所訂之績效條件等綜合指標者，得既得 50%股份。

員工獲配或認購新股後未達既得條件前受限制之權利如下：

1. 既得期間員工不得將該限制員工權利新股出售、質押、轉讓、贈與他人、設定，或作其他方式之處分。
2. 既得期間該限制員工權利新股仍可參與配股、配息及現金增資認股。
3. 限制員工權利新股發行後，應立即將之交付信託且於既得條件未成就前，不得以任何理由或方式向受託人請求返還限制員工權利新股。

員工未達成既得條件時，凌陽創新科技公司將依法無償收回並予以註銷，但於既得期間獲配之股票股利及現金股利，凌陽創新科技公司無償給予員工。

芯鼎科技公司

芯鼎科技公司於 102 年 9 月給與員工認股權 5,929 仟單位，每 1 單位可認購普通股 1 仟股。給與對象包含芯鼎科技公司符合特定條件之員工。認股權之存續期間均為 6 年，憑證持有人於發行屆滿 2 年之日起，可行使被給與之一定比例之認股權。認股權行使價格為每股新台幣 10 元，認股權發行後，遇有本公司普通股股份發生變動時，認股權行使價格依規定公式予以調整。

102 年度認列之酬勞成本為 44 仟元。

	102 年度	
員工認股權	單位（仟）	加權平均行使價格（元）
年初流通在外	-	$ -
本年度給與	5,929	10
年底流通在外	5,929	10

截至 102 年 12 月 31 日止，流通在外之員工認股權相關資訊如下：

	流通在外認股權憑證			可行使認股權憑證	
行使價格範圍（元）	流通在外單位	加權平均剩餘合約期間（年）	加權平均認股價格（元）	可行使單位	加權平均認股價格（元）
$ 10	5,929	5.7	$ 10	-	$ -

芯鼎科技公司於 102 年度給與之員工認股權使用 Black-Scholes 評價模式，評價模式所採用之參數如下：

給與日股權價值	3.25 元
行使價格	10 元
預期波動率	31.89%
預期存續期間	4.375 年
預期股利率	-
無風險利率	1.67%

二八、政府補助

凌陽成芯公司於 102 年 8 月取得建造廠房用地之政府補助人民幣 16,390 仟元（折合新台幣 79,213 仟元）。該金額已列為遞延收入，並於相關資產耐用年限內轉列損益。102 年度認列收益 1,745 仟元。

二九、處分子公司

本公司原持有傳芯科技公司 99.98%之股權，因為未按持股比例參與增資，至持股比例下降為 51.25%。然而依據投資協議書之約定，傳芯科技公司之財務及營運政策之董事會及股東會決議事項，需同時取得投資雙方同意，因此本公司對傳芯科技公司不具控制，僅具有重大影響，其喪失控制而認定為處分相關資訊如下：

(一) 對喪失控制之資產及負債之分析

	102年1月21日
流動資產	
現金及約當現金	$ 1,168
其他應收款	1
預付款項	7,562
非流動資產	
存出保證金	360
流動負債	
應付款項	(20)
處分之淨資產	$ 9,071

(二) 處分子公司之利益

	102年度
喪失控制日剩餘投資之公允價值	$204,998
喪失控制日之非控制權益	22,724
現金增資	(195,899)
處分之淨資產	(9,071)
處分利益	$ 22,752

(三) 如附註四(四)2.所述，本公司對 Global Techplus 公司、Great Prosperous Corp.及深圳恒陽創鼎公司已分別於 102 年 9 月、10 月及 12 月完成清算，其相關資訊如下：

清算子公司之損失

	102年度
子公司清算退回股款	$ 6,722
子公司淨資產	(11,410)
處分損失	($ 4,688)

三十、非現金交易

本公司於 102 年度應付設備款及應付費用分別減少以取得設備金額為 76,537 仟元及無形資產金額為 17,462 仟元。

三一、營業租賃協議

(一) 本公司為承租人

營業租賃係承租土地及廠房，租賃期間為 2 至 8 年。所有租賃期間超過 5 年之營業租賃均包括每 5 年依市場租金行情檢視條款。於租賃期間終止時，本公司對租賃土地並無優惠承購權。

凌陽公司

凌陽科技公司以營業租賃方式向科學工業園區管理局承租四筆土地，租約分別於 104 年 7 月、109 年 12 月（二筆）及 110 年 12 月到期，依租約規定，期滿時凌陽科技公司得續約，惟科學工業園區管理局得依規定調整租金，目前每年租金由 7,929 仟元調漲至 8,034 仟元。

凌陽公司已提供質押定期存款 6,000 仟元（帳列其他非流動資產）作為抵押之擔保品。

前述租約於未來年度應給付最低租金列示如下：

	102年12月31日
1 年 內	$ 8,034
超過 1 年但不超過 5 年	20,910
超過 5 年	12,250
	$ 41,194
因營業租賃合約所支付存出保證金	$ 296

凌陽創新科技公司

凌陽創新科技公司以營業租賃方式向科學工業園區管理局承租辦公室，租約分別於 102 年 12 月及 105 年 12 月到期，依租約規定，期滿時凌陽創新科技公司得續約，惟科學工業園區管理局得依規定調整租金，目前每年租金約為 9,961 仟元。

前述租約於未來年度應給付最低租金列示如下：

	102年12月31日
1 年 內	$ 9,961
超過1年但不超過5年	38,840
	$ 48,801
因營業租賃合約所支付存出保證金	$ 1,660

凌通科技公司

凌通科技公司以營業租賃方式向科學工業園區管理局承租土地，合約於 109 年 12 月到期，依租約規定，期滿時凌通科技公司得續約，惟科學工業園區管理局得依規定調整租金，目前每年租金約為 1,474 仟元，凌通科技公司已提供質押定期存款 1,356 仟元（帳列其他非流動資產）作為抵押之擔保品。

前述租約於未來年度應給付最低租金列示如下：

	102年12月31日
1 年 內	$ 1,474
超過1年但未超過5年	5,896
5年以上	2,948
	$ 10,318

宏陽科技公司

宏陽科技公司以營業租賃方式向遠見科技股份有限公司承租辦公室，租約於 104 年 8 月到期，期滿得續約，租金按月支付，並得依規定調整租金，目前每年租金為 2,760 仟元。宏陽科技公司與遠見科技股份有限公司租約已於 102 年 11 月提前解約。

芯鼎科技公司

芯鼎科技公司以營業租賃方式向鑫明企業股份有限公司及鑫海股份有限公司承租辦公室，租約分別於 105 年 2 月及 105 年 2 月到期，期滿得續約，目前每年租金分別為 1,688 仟元及 1,274 仟元。

前述租約於未來年度應給付最低租金列示如下：

	102年12月31日
1 年 內	$ 2,962
超過1年但未超過5年	3,455
5年以上	-
	$ 6,417
因營業租賃合約所支付存出保證金	$ 521

(二) 本公司為出租人

營業租賃係出租本公司所擁有之投資性不動產，租賃期間為 1 至 5 年。所有營業租賃合約均包含承租人於行使續租權時，依市場租金行情調整租金之條款。承租人於租賃期間結束時，對該不動產不具有優惠承購權。

截至 102 年 12 月 31 日止，本公司因營業租賃合約所收取之保證金分別為 21,143 仟元。

不可取消營業租賃之未來最低租賃給付總額如下：

	102年12月31日
1 年 內	$104,105
超過1年但不超過5年	95,915
	$200,020

三二、資本風險管理

本公司進行資本管理以確保集團內各企業能夠於繼續經營之前提下，藉由將債務及權益餘額最適化，以使股東報酬極大化。

本公司資本結構係由本公司之淨債務（即借款減除現金及約當現金）及歸屬於本公司業主之權益（即股本、資本公積、保留盈餘及其他權益項目）組成。

本公司不須遵守其他外部資本規定。

三三、金融工具

(一) 公允價值之資訊

1. 非按公允價值衡量之金融工具

除下表所列外，本公司管理階層認為非按公允價值衡量之金融資產及金融負債之帳面金額趨近其公允價值：

	102年12月31日	
	帳面金額	公允價值
金融資產		
以成本衡量之金融資產	$311,448	$ -

2. 認列於合併資產負債表之公允價值衡量

本公司以公允價值衡量之金融資產及金融負債，其衡量方式依照公允價值可觀察程度分為第一至三級：

(1) 第一級公允價值衡量係指以來自活絡市場相同資產或負債之公開報價（未經調整）。

(2) 第二級公允價值衡量係指除第一級之公開報價外，以屬於該資產或負債直接（亦即價格）或間接（亦即由價格推導而得）可觀察之輸入值推導公允價值。

(3) 第三級公允價值衡量係指評價技術係非以可觀察市場資料為基礎之資產或負債之輸入值（不可觀察之輸入值）推導公允價值。

102 年 12 月 31 日

	第一級	第二級	第三級	合計
透過損益按公允價值衡量之金融資產				
國內上市櫃可轉換公司債	$ 7,994	$ -	$ -	$ 7,994
備供出售金融資產				
基金受益憑證	$ 1,125,889	$ -	$ -	$ 1,125,889
國內上市（櫃）有價證券	1,035,887	-	-	1,035,887
國外上市（櫃）有價證券	7,456	-	-	7,456
合計	$ 2,169,232	$ -	$ -	$ 2,169,232

102 年度無第一級與第二級公允價值衡量間移轉之情形。

3. 衡量公允價值所採用之評價技術及假設

具標準條款與條件並於活絡市場交易之金融工具，其公允價值係參照市場報價決定。

(二) 金融工具之種類

	102年12月31日
金融資產	
透過損益按公允價值衡量	
持有供交易	$ 7,994
放款及應收款（註1）	6,311,290
備供出售金融資產（註2）	2,480,680
金融負債	
以攤銷後成本衡量（註3）	2,998,746

註1：餘額係包含現金及約當現金、應收票據及帳款、其他應收款及存出保證金等以攤銷後成本衡量之放款及應收款。

註2：餘額係包含分類為備供出售之以成本衡量金融資產。

註3：餘額係包含短期借款、應付帳款、一年內到期之長期借款、長期借款及存入保證金等以攤銷後成本衡量之金融負債。

(三) 財務風險管理目的與政策

本公司主要金融工具包括權益及債務投資、應收帳款、應付帳款及借款。本公司之財務管理部門係為各業務單位提供服務，統籌協調進入國內與國際金融市場操作，藉由依照風險程度與廣度分析暴險之內部風險報告監督及管理本公司營運有關之財務風險。該等風險包括市場風險（包含匯率風險、利率風險及其他價格風險）、信用風險及流動性風險。

財務管理部門每季對本公司之董事會提出報告。

1. 市場風險

本公司之營運活動使本公司承擔之主要財務風險為外幣匯率變動風險（參閱下述(1)）以及利率變動風險（參閱下述(2)）。

(1) 匯率風險

本公司之現金流入與流出，有一部分係以外幣為之，故有部分自然避險之效果；本公司匯率風險之管理，以避險為目的，不以獲利為目的。

匯率風險管理策略為定期檢視各種幣別資產及負債之淨部位，並對該淨部位進行風險管理；規避匯率風險工具之選擇，係以避險成本與避險期間為考量，目前以舉借外幣負債為主要規避匯率風險之工具。

本公司於資產負債表日非功能性貨幣計價之貨幣性資產與貨幣性負債帳面金額（包含合併財務報告中已沖銷之非功能性貨幣計價之貨幣性項目）如下：

	102年12月31日
資　　產	
美　　金	$ 69,368
人 民 幣	43,506
日　　圓	328
港　　幣	109
英　　鎊	3
歐　　元	2
負　　債	
美　　金	62,909
歐　　元	300
人 民 幣	33
日　　圓	25

敏感度分析

本公司主要受到美金及人民幣匯率波動之影響。

下表詳細說明當新台幣（功能性貨幣）對美金及人民幣之匯率增加及減少 1 元時，本公司之敏感度分析。敏感度分析係考量流通在外之美金貨幣性項目，並將其期末之換算以匯率變動 1 元予以調整。敏感度分析之範圍包括現金及約當現金、應收票據及帳款、其他應收款、應付帳款、其他應付款及存入保證金。下表之負數係表示當新台幣相對美金及人民幣升值 1 元時，將使稅後淨利減少之金額；

當新台幣相對於美金及人民幣貶值 1 元時，其對稅後淨利之影響將為同金額之正數。

	美金之影響	人民幣之影響
	102年度	102年度
損　　益	($　6,459)	($ 43,473)

(2) 利率風險

因本公司內之個體同時以固定及浮動利率借入資金，因而產生利率暴險。本公司藉由維持一適當之固定及浮動利率組合來管理利率風險。本公司定期評估避險活動，使其與利率觀點及既定之風險偏好一致，以確保採用最符合成本效益之避險策略。

本公司於資產負債表日受利率暴險之金融資產及金融負債帳面金額如下：

	102年12月31日
具公允價值利率風險	
－金融資產	$2,718,415
－金融負債	-
具現金流量利率風險	
－金融資產	1,968,150
－金融負債	1,808,214

敏感度分析

下列敏感度分析係依非衍生工具於資產負債表日之利率暴險而決定。對於浮動利率負債，其分析方式係假設資產負債表日流通在外之負債金額於報導期間皆流通在外。集團內部向主要管理階層報告利率時所使用之變動率為利率增加或減少 0.125%，此亦代表管理階層對利率之合理可能變動範圍之評估。

若利率增加／減少 0.125%，在所有其他變數維持不變之情況下，本公司 102 年度之稅前淨利將減少／增加 200 仟元。

(3) 其他價格風險

本公司因上市櫃權益證券投資及基金受益憑證而產生價格暴險。該投資非持有供交易而係屬策略性投資。本公司並未積極交易該等投資。

下列敏感度分析係依資產負債表日之權益價格暴險進行。

若權益價格上漲／下跌 1%，102 年度稅後其他綜合損益將因持有備供出售投資之公允價值變動分別增加／減少 21,692 仟元。

2. 信用風險

信用風險係指交易對方拖欠合約義務而造成集團財務損失之風險。截至資產負債表日，本公司可能因交易對方未履行義務造成財務損失之最大信用風險暴險主要係來自於合併資產負債表所認列之金融資產帳面金額。

為減輕信用風險，本公司管理階層指派專責團隊負責授信額度之決定、授信核准及其他監控程序以確保逾期應收款項之回收已採取適當行動。此外，本公司於資產負債表日會逐一複核應收款項之可回收金額以確保無法回收之應收款項已提列適當減損損失。據此，本公司管理階層認為本公司之信用風險已顯著減少。

另因流動資金之交易對方係財務體質穩健之金融機構，故該信用風險係屬有限。

應收帳款之對象涵蓋眾多客戶，分散於不同產業及地理區域。本公司持續地針對應收帳款客戶之財務狀況進行評估。

截至 102 年 12 月 31 日止，前五大客戶之應收帳款餘額占本公司合併應收帳款餘額之百分比為 44%，其餘應收帳款之信用集中風險相對並不重大。

3. 流動性風險

本公司係透過管理及維持足夠部位之現金及約當現金以支應整體營運並減輕現金流量波動之影響。本公司管理階層監督銀行融資額度使用狀況並確保借款合約條款之遵循。

銀行借款對本公司而言係為一項重要流動性來源。截至 102 年 12 月 31 日止，本公司未動用之短期銀行融資額度，參閱下列(2)融資額度之說明。

(1) 流動性及利率風險表

下表詳細說明本公司已約定還款期間之非衍生金融負債剩餘合約到期分析，其係依據本公司最早可能被要求還款之日期，並以金融負債未折現現金流量編製，其包括利息及本金之現金流量。

102 年 12 月 31 日

	加權平均有效利率（%）	要求即付或短於 1 個月	1 至 3 個月	3 個月至 1 年	1 至 5 年	5 年以上
非衍生金融負債						
無附息負債	-	$ 312,153	$ 1,211,441	$ 68,120	$ 35,425	$ -
浮動利率工具	2.06~2.98	999	201,528	389,028	996,767	-
固定利率工具	0.08~2.54	-	155,982	15,935	-	147,003
		$ 313,152	$ 1,568,951	$ 473,083	$ 1,032,192	$ 147,003

(2) 融資額度

	102年12月31日
尚未動用之銀行借款額度，按一定期間及需求	
－已動用金額	$ 1,804,392
－未動用金額	2,568,663
	$ 4,373,055

三四、關係人交易

(一) 營業收入

關係人類別	102年度
關聯企業	$ 35,829

本公司對關係人銷貨價格條件係參考成本與市價行情，由雙方議定，對關係人之收款期間與一般客戶相當。

(二) 營業外收入及利益

關係人類別	102年度
關聯企業	$ 7,420

(三) 應收關係人款項

關係人類別	102年12月31日
關聯企業	$ 5,474

(四) 其他應收款

關係人類別	102年12月31日
關聯企業	$ 50

(五) 遞延收入（含流動及非流動）

關係人類別	102年12月31日
關聯企業	$ 1,698

(六) 對關係人放款

關係人類別	102年度
利息收入	
關聯企業	$ 1,465

本公司提供長期放款為 1.475%～1.655%。

(七) 主要管理階層薪酬

	102年度
薪資	$ 62,481
董監酬勞	3,736
	$ 66,217

董事及其他主要管理階層之薪酬係由薪酬委員會依照個人績效及市場趨勢決定。

三五、質抵押之資產

本公司下列資產已質押或抵押作為長期借款、應付商業本票、購料額度、海關通關、營業租賃及所得稅行政救濟作為無欠稅證明之擔保品：

	102年12月31日
房屋及建築－淨額	$ 712,876
旭曜科技公司股票	468,526
質押定期存款（帳列其他資產，包含流動及非流動）	91,162
子公司持有凌陽公司股票	38,752
	$ 1,311,316

三六、外幣金融資產及負債之匯率資訊

本公司具重大影響之外幣金融資產及負債資訊如下：

	102 年 12 月 31 日	
	外幣	匯率
金融資產		
貨幣性項目		
美金	$ 69,368	29.805
人民幣	43,506	4.919
日圓	328	0.284
港幣	109	3.843
英鎊	3	49.28
歐元	2	41.09
非貨幣性項目		
美金	500	29.805
歐元	510	41.09
金融負債		
貨幣性項目		
美金	62,909	29.805
歐元	300	41.09
人民幣	33	4.919
日圓	25	0.284

三七、附註揭露事項

(一) 重大交易事項及(二)轉投資事業相關資訊：

1. 資金貸與他人。(附表一)

2. 為他人背書保證。(附表二)

3. 期末持有有價證券情形。(附表三)

4. 累積買進或賣出同一有價證券之金額達新臺幣三億元或實收資本額百分之二十以上。(附表四)

5. 取得不動產之金額達新臺幣三億元或實收資本額百分之二十以上。(附表五)

6. 其他：母子公司間及各從屬公司間之業務關係及重要交易往來情形及金額。(附表六)

7. 被投資公司資訊。(附表七)

(三) 大陸投資資訊：

1. 大陸被投資公司名稱、主要營業項目、實收資本額、投資方式、資金匯出入情形、持股比例、本期損益及認列之投資損益、期末投資帳面金額、已匯回投資損益及赴大陸地區投資限額。(附表八)

2. 與大陸被投資公司直接或間接經由第三地區所發生下列之重大交易事項，及其價格、付款條件、未實現損益：(附表九)

(1) 進貨金額及百分比與相關應付款項之期末餘額及百分比。

(2) 銷貨金額及百分比與相關應收款項之期末餘額及百分比。

(3) 財產交易金額及其所產生之損益數額。

(4) 票據背書保證或提供擔保品之期末餘額及其目的。

(5) 資金融通之最高餘額、期末餘額、利率區間及當期利息總額。

(6) 其他對當期損益或財務狀況有重大影響之交易事項，如勞務之提供或收受等。

三八、<u>營運部門財務資訊</u>

本公司之營運決策者用以分配資源及評量部門績效係著重於產品別之資訊，而每一產品皆具有相類似之經濟特性，且透過統一集中之銷售方式銷售，故本公司則彙總為單一營運部門報導。另本公司提供給營運決策者複核之部門資訊，其衡量基礎與財務報表相同，故 102 年度應報導之部門收入及營運結果可參照 102 年度之關係企業合併綜

合損益表；102 年 12 月 31 日應報導之部門資產可參照 102 年 12 月 31 日之關係企業合併資產負債表。

(一) 主要產品及勞務之收入

本公司繼續營業單位之主要產品及勞務之收入分析如下：

	102 年度
IC 收入	$ 8,483,914
不動產租金收入	123,709
其他收入	188,477
	$ 8,796,100

(二) 地區別資訊

本公司主要於二個地區營運－亞洲與台灣。

本公司來自外部客戶之繼續營業單位收入依營運地點區分與非流動資產按資產所在地區分之資訊列示如下：

	來自外部客戶之收入	非流動資產
	102年度	102年12月31日
亞　　洲	$ 6,380,375	$ 1,506,260
台　　灣	2,411,268	1,299,004
其　　他	4,457	-
	$ 8,796,100	$ 2,805,264

非流動資產不包括分類為待出售非流動資產、金融工具、遞延所得稅資產、退職後福利資產以及保險合約產生之資產。

(三) 主要客戶資訊

凌陽公司及從屬公司來自單一客戶之收入達合併公司收入淨額之 10%以上者如下：

	102年度
客戶 A	$ 1,167,008
客戶 B	1,055,385
客戶 C	1,035,227

凌陽科技股份有限公司及其從屬公司

資金貸與他人

民國 102 年 1 月 1 日至 12 月 31 日

附表一

單位：除另註明者外，係新台幣仟元

編號	貸出資金之公司	貸與對象	往來項目	是否為關係人	本期最高餘額	期末餘額	實際動支金額	利率區間	資金貸與性質	業務往來金額	有短期融通資金必要之原因	提列備抵呆帳金額	擔保品名稱	擔保品價值	對個別對象資金貸與限額	資金貸與總限額
0	凌陽公司	凌陽電通科技公司	其他應收款	是	$ 400,400	$ 161,400	$ 161,400	1.655%	註一	$ -	註二	$ -	—	$ -	$ 438,844（註十）	$ 877,689（註十一）
0	凌陽公司	恆通高科公司	其他應收款	是	362,460	-（註十三）	-	1.655%	註一	-	註三	-	—	-	438,844（註十）	877,689（註十一）
1	上海凌陽科技有限公司	深圳市恒陽創鼎公司	其他應收款	是	9,515	-	-	3.3%	註一	-	註四	-	—	-	25,595（註十）	51,190（註十一）
1	上海凌陽科技有限公司	縱橫壹旅遊科技（成都）有限公司	其他應收款	是	9,164	-	-	3.3%	註一	-	註五	-	—	-	25,595（註十）	51,190（註十一）
1	上海凌陽科技公司	凌陽成芯（成都）有限公司	其他應收款	是	10,080	-	-	3.3%	註一	-	註六	-	—	-	179,165（註十二）	204,760（註十二）
1	上海凌陽科技有限公司	北京凌陽愛普科技有限公司	其他應收款	是	6,873	6,873	6,873	3.3%	註一	-	註七	-	—	-	25,595（註十）	51,190（註十一）
1	上海凌陽科技有限公司	凌陽利華科技（深圳）有限公司	其他應收款	是	21,994	21,994	21,994	3.3%	註一	-	註八	-	—	-	179,165（註十二）	204,760（註十二）
1	凌陽成芯（成都）有限公司	縱橫壹旅遊科技（成都）有限公司	其他應收款	是	2,422	-	-	2.2751%	註一	-	註九	-	—	-	18,633（註十）	37,267（註十一）

註　一：係有短期融通資金必要者。

註　二：凌陽公司提供資金予凌陽電通公司以供其償還借款。

註　三：凌陽公司提供資金予恆通高科公司以供其營運所需。

註　四：上海凌陽科技公司提供資金予深圳市恒陽創鼎公司以供其營運所需。

註　五：上海凌陽科技公司提供資金予縱橫壹旅遊公司以供其營運所需。

註　六：上海凌陽科技公司提供資金予凌陽成芯（成都）有限公司以供其營運所需。

註　七：上海凌陽科技公司提供資金予北京凌陽愛普科技有限公司以供其營運所需。

註　八：上海凌陽科技公司提供資金予凌陽利華科技（深圳）有限公司以供其營運所需。

註　九：凌陽成芯（成都）有限公司提供資金予縱橫壹旅遊公司以供其營運所需。

註　十：有短期融通資金必要者，凌陽公司、上海凌陽科技有限公司及凌陽成芯（成都）有限公司對單一企業資金貸與不得超過當年度淨值之 5%。

註十一：有短期融通資金必要者，凌陽公司、上海凌陽科技有限公司及凌陽成芯（成都）有限公司資金貸與總額不超過當年度淨值之 10%。

註十二：有短期融通資金必要者，因為上海凌陽科技公司之母公司直接或間接持股達百分之百之子公司，其資金貸予總額以不超過上海凌陽公司淨值百分之四十為限，個別貸予金額以不超過本公司淨值百分之三十五為限。

註十三：102 年度恆通高科公司以現金償還借款 5,354 仟元，本公司予以迴轉備抵減損損失 5,354 仟元。恆通高科公司已於 3 月 20 日清算完結，故本期期末餘額為零。

凌陽科技股份有限公司及其從屬公司

為他人背書保證

民國 102 年 1 月 1 日至 12 月 31 日

附表二

單位：除另予註明者外，為新台幣仟元

編號	背書保證者公司名稱	被背書保證對象		對單一企業背書保證限額	本期最高背書保證餘額	期末背書保證餘額	實際動支金額	以財產擔保之背書保證金額	累計背書保證金額佔最近期財務報表淨值之比率（%）	背書保證最高限額	屬母公司對子公司背書保證	屬子公司對母公司背書保證	屬對大陸地區背書保證
		公司名稱	關係										
0（註一）	凌陽公司	凌陽成芯（成都）有限公司	3（註三）	$ 877,689（註五）	$ 682,640	$ 679,565	$ 679,565	$ -	7.74	$1,755,378（註六）	是	否	是
0（註一）	凌陽公司	凌陽電通科技公司	2（註二）	877,689（註五）	220,000	-	-	-	-	1,755,378（註六）	是	否	否
0（註一）	凌陽公司	縱橫壹旅遊科技（成都）有限公司	3（註三）	877,689（註五）	58,460	58,460	58,460	-	0.67	1,755,378（註六）	是	否	是
0（註一）	凌陽公司	宏陽科技公司	2（註二）	877,689（註五）	47,342	43,671	43,671	-	0.50	1,755,378（註六）	是	否	否
0（註一）	凌陽公司	凌通科技公司	3（註三）	877,689（註五）	27,126	13,563	13,563	-	0.15	1,755,378（註六）	是	否	否
0（註一）	凌陽公司	凌陽創新科技公司	2（註二）	877,689（註五）	17,564	8,782	8,782	-	0.10	1,755,378（註六）	是	否	否
0（註一）	凌陽公司	芯鼎科技公司	1（註四）	877,689（註五）	12,701	6,350	6,350	-	0.07	1,755,378（註六）	是	否	否
0（註一）	凌陽公司	上海凌陽科技有限公司	3（註三）	877,689（註五）	149,575	-	-	-	-	1,755,378（註六）	是	否	是

註一：發行人。

註二：直接持有普通股股權超過百分之五十之子公司。

註三：母公司與子公司持有普通股股權合併計算超過百分之五十之被投資公司。

註四：直接持有之子公司。

註五：本公司對單一企業背書保證不得超過當年度淨值之 10%。

註六：本公司背書保證總額不得超過當年度淨值之 20%。

凌陽科技股份有限公司及其從屬公司

期末持有有價證券情形

民國 102 年 12 月 31 日

附表三

單位：除另予註明者外，為新台幣仟元

持有之公司	有價證券種類及名稱	有價證券種類及名稱	帳列科目	帳列科目				
				股或單位數（仟）	帳面金額	持股比率%	市價或淨值	說明
凌陽公司	大同股份有限公司股票	—	備供出售金融資產－非流動	46,094	$ 381,201	2	$ 381,201	註二
	遠見科技公司股票	本公司之法人董事	備供出售金融資產－非流動	11,756	213,966	13	213,966	註二
	凌巨科技公司股票	—	備供出售金融資產－非流動	13,814	128,470	3	128,470	註二
	錸德科技公司股票	—	備供出售金融資產－非流動	5,000	25,248	-	25,248	註二
	聯華電子公司股票	—	備供出售金融資產－非流動	1,968	24,300	-	24,300	註二
	兆豐國際寶鑽貨幣市場基金	—	備供出售金融資產－流動	13,197	161,468	-	161,468	註三
	摩根富林明JF第一貨幣市場基金	—	備供出售金融資產－流動	2,729	40,505	-	40,505	註三
	中國高收益點心債券基金	—	備供出售金融資產－流動	464	5,056	-	5,056	註三
	第一金全家福貨幣市場基金	—	備供出售金融資產－流動	290	50,560	-	50,560	註三
	統一強棒貨幣市場基金	—	備供出售金融資產－流動	1,851	30,234	-	30,234	註三
	台新大眾貨幣市場基金	—	備供出售金融資產－流動	2,178	30,227	-	30,227	註三
	元大寶來得寶貨幣市場基金	—	備供出售金融資產－流動	2,564	30,120	-	30,120	註三
	群益安穩貨幣市場基金	—	備供出售金融資產－流動	1,911	30,122	-	30,122	註三
	瀚亞精選組合債券基金	—	備供出售金融資產－流動	1,150	14,580	-	14,580	註三
	摩根富林明亞洲總合高收益債券基金	—	備供出售金融資產－流動	1,249	14,381	-	14,381	註三
	保德信貨幣市場基金	—	備供出售金融資產－流動	4	67	-	67	註三
	中經合全球創業投資公司股票	—	以成本衡量之金融資產	600	6,000	11	6,000	註一
	德邦創業投資公司股票	—	以成本衡量之金融資產	356	3,556	7	3,556	註一
凌旭投資公司	佳能企業公司股票	—	備供出售金融資產－非流動	5,274	99,151	1	99,151	註二
	熱映光電公司股票	—	備供出售金融資產－非流動	2,435	67,928	7	67,928	註二
	凌陽科技公司股票	母公司	備供出售金融資產－非流動	3,560	40,762	1	40,762	註二及四
	錸德科技公司股票	—	備供出售金融資產－非流動	833	4,208	-	4,208	註二
	天瀚科技公司股票	—	備供出售金融資產－非流動	60	275	-	275	註二
	可成公司股票	—	備供出售金融資產－流動	15	2,903	-	2,903	註二
	泰鼎公司股票	—	備供出售金融資產－流動	20	768	-	768	註二
	富蘭克林華美貨幣市場基金	—	備供出售金融資產－流動	1,994	20,097	-	20,097	註三
	華頓平安貨幣基金	—	備供出售金融資產－流動	445	5,022	-	5,022	註三
	統一強棒貨幣市場基金	—	備供出售金融資產－流動	431	7,040	-	7,040	註三
	京元電公司股票	—	備供出售金融資產－流動	40	818	-	818	註三
	元大寶來金球不動證券化基金	—	備供出售金融資產－流動	763	8,148	-	8,148	註三

（接次頁）

（承前頁）

持有之公司	有價證券種類及名稱	有價證券種類及名稱	帳列科目	帳列科目				
				股或單位數（仟）	帳面金額	持股比率%	市價或淨值	說明
凌旭投資公司	精英電腦公司股票	—	備供出售金融資產－流動	60	$ 1,023	-	$ 1,023	註二
	健策精密公司股票	—	備供出售金融資產－流動	10	807	-	807	註二
	愛之味公司股票	—	備供出售金融資產－流動	100	920	-	920	註二
	台通公司股票	—	備供出售金融資產－流動	25	1,041	-	1,041	註二
	寶成公司股票	—	備供出售金融資產－流動	20	891	-	891	註二
	鴻海公司股票	—	備供出售金融資產－流動	50	4,000	-	4,000	註二
	南亞電路板公司股票	—	備供出售金融資產－流動	10	373	-	373	註二
	皇翔公司股票	—	備供出售金融資產－流動	15	801	-	801	註二
	裕隆公司股票	—	備供出售金融資產－流動	42	2,268	-	2,268	註二
	興農公司股票	—	備供出售金融資產－流動	330	5,511	-	5,511	註二
	冠軍公司股票	—	備供出售金融資產－流動	50	655	-	655	註二
	介面光電公司股票	—	備供出售金融資產－流動	25	575	-	575	註二
	榮創能源科技公司股票	—	備供出售金融資產－流動	20	1,262	-	1,262	註二
	美祿科技公司股票	—	以成本衡量之金融資產	1,295	13,940	10	13,940	註一
	晶遠光學公司股票	—	以成本衡量之金融資產	426	4,136	2	4,136	註一
	天才視野資訊公司股票	—	以成本衡量之金融資產	600	3,676	5	3,676	註一
	凌日科技公司股票	—	以成本衡量之金融資產	304	3,040	19	3,040	註一
	虹晶科技公司股票	—	以成本衡量之金融資產	250	786	-	786	註一
	錦華資訊科技公司股票	—	以成本衡量之金融資產	373	671	6	671	註一
	明騰工業公司股票	—	以成本衡量之金融資產	4,272	-	7	-	註一
	唯特科技公司股票	—	以成本衡量之金融資產	1,500	-	5	-	註一
	勝捷光電公司股票	—	以成本衡量之金融資產	8	-	-	-	註一
	友輝－可轉債	—	透過損益按公允價值衡量之金融資產－流動	20	2,000	-	2,000	註二
	中國電器－可轉債	—	透過損益按公允價值衡量之金融資產－流動	30	2,994	-	2,994	註二
	中華航空－可轉債	—	透過損益按公允價值衡量之金融資產－流動	30	3,000	-	3,000	註二
Russell Holdings Limited	Aruba Networks, Inc.股票	—	備供出售金融資產－非流動	10	US$ 184 仟元	-	US$ 184 仟元	註二
	Innobridge Venture Fund I LP	—	以成本衡量之金融資產	-	US$ 1,353 仟元	-	US$ 1,353 仟元	註一
	AsiaTech Taiwan Venture, L.P.	—	以成本衡量之金融資產	-	US$ 245 仟元	5	US$ 245 仟元	註一
	Aicent, Inc.股票	—	以成本衡量之金融資產	500	US$ 250 仟元	1	US$ 250 仟元	註一
	VisualOn Inc.股票	—	以成本衡量之金融資產	377	US$ 131 仟元	3	US$ 131 仟元	註一

（接次頁）

（承前頁）

持有之公司	有價證券種類及名稱	有價證券種類及名稱	帳列科目	帳列科目				
				股或單位數（仟）	帳面金額	持股比率%	市價或淨值	說明
Russell Holdings Limited	Innobridge international Inc.股票	—	以成本衡量之金融資產	4,000	US$ 53 仟元	15	US$ 53 仟元	註一
	Synerchip 股票	—	以成本衡量之金融資產	6,452	US$ - 仟元	12	US$ - 仟元	註一
	Ortega Info System, Inc.股票	—	以成本衡量之金融資產	2,557	US$ - 仟元	-	US$ - 仟元	註一
	Ether Precision Inc.股票	—	以成本衡量之金融資產	1,250	US$ - 仟元	1	US$ - 仟元	註一
	OZ Optics Limited 股票	—	以成本衡量之金融資產	1,000	US$ - 仟元	8	US$ - 仟元	註一
	Asia B2B on Line Inc.股票	—	以成本衡量之金融資產	1,000	US$ - 仟元	3	US$ - 仟元	註一
凌陽創業投資公司	佳能企業公司股票	—	備供出售金融資產－非流動	3,783	$ 71,139	1	$ 71,139	註二
	京元電子公司股票	—	備供出售金融資產－非流動	2,441	49,913	-	49,913	註二
	Aruba Networks, Inc.股票	—	備供出售金融資產－非流動	4	1,985	-	1,985	註二
	天瀚科技公司股票	—	備供出售金融資產－非流動	351	1,618	1	1,618	註二
	富蘭克林華美貨幣市場基金	—	備供出售金融資產－流動	4,999	50,387	-	50,387	註三
	第一金全家福貨幣市場基金	—	備供出售金融資產－流動	290	50,570	-	50,570	註三
	元大寶來投信萬泰貨幣基金	—	備供出售金融資產－流動	1,352	20,024	-	20,024	註三
	Eurocharmo Holding Co., Ltd. 股票	—	以成本衡量之金融資產	601	30,000	1	30,000	註一
	精拓科技公司股票	—	以成本衡量之金融資產	1,811	20,734	4	20,734	註一
	天才視野資訊公司股票	—	以成本衡量之金融資產	750	15,000	6	15,000	註一
	美祿科技公司股票	—	以成本衡量之金融資產	1,303	14,025	10	14,025	註一
	賽微科技公司股票	—	以成本衡量之金融資產	1,521	13,691	18	13,691	註一
	晶遠光學公司股票	—	以成本衡量之金融資產	419	6,243	2	6,243	註一
	虹晶科技公司股票	—	以成本衡量之金融資產	550	1,729	1	1,729	註一
	勝捷光電公司股票	—	以成本衡量之金融資產	49	-	-	-	註一
	明騰工業公司股票	—	以成本衡量之金融資產	5,000	-	8	-	註一
	金揚資訊公司股票	—	以成本衡量之金融資產	1,900	-	10	-	註一
	eWave System, Inc.股票	—	以成本衡量之金融資產	1,833	-	22	-	註一
	唯特科技公司股票	—	以成本衡量之金融資產	1,000	-	4	-	註一
	東捷資訊服務公司股票	—	以成本衡量之金融資產	51	-	-	-	註一
	華文網公司股票	—	以成本衡量之金融資產	9	-	-	-	註一
	VenGlobal International Fund	—	以成本衡量之金融資產	1	-	3	-	註一

（接次頁）

（承前頁）

持有之公司	有價證券種類及名稱	有價證券種類及名稱	帳列科目	帳列科目				
				股或單位數（仟）	帳面金額	持股比率%	市價或淨值	說明
上海凌陽科技有限公司	廣發貨幣 B 基金	—	備供出售金融資產－流動	1,662	RMB 1,662 仟元	-	RMB 1,662 仟元	註三
	重郵信科通信技術有限公司	—	以成本衡量之金融資產	-	RMB 19,177 仟元	3	RMB 19,177 仟元	註一
威陽投資公司	精英電腦公司股票	—	備供出售金融資產－非流動	315	$ 5,368	-	$ 5,368	註二
凌通科技公司	元大寶來萬泰貨幣市場基金	—	備供出售金融資產－流動	2,577	38,158	-	38,158	註三
	聯邦貨幣市場基金	—	備供出售金融資產－流動	3,130	40,402	-	40,402	註三
	富蘭克林華美貨幣市場基金	—	備供出售金融資產－流動	1,499	15,108	-	15,108	註三
	中國信託華盈貨幣市場基金	—	備供出售金融資產－流動	2,790	30,033	-	30,033	註三
宏陽科技公司	台新 1699 貨幣市場基金	—	備供出售金融資產－流動	1,898	25,076	-	25,076	註三
	元大寶來萬泰貨幣市場基金	—	備供出售金融資產－流動	1,964	29,088	-	29,088	註三
	第一金台灣貨幣市場基金	—	備供出售金融資產－流動	1,343	20,058	-	20,058	註三
	元大寶來得寶貨幣市場基金	—	備供出售金融資產－流動	1,281	15,046	-	15,046	註三
	安泰 ING 貨幣市場基金	—	備供出售金融資產－流動	377	6,018	-	6,018	註三
	保德信貨幣市場基金	—	備供出售金融資產－流動	519	8,021	-	8,021	註三
芯鼎科技公司	富蘭克林華美貨幣市場基金	—	備供出售金融資產－流動	11,956	120,512	-	120,512	註三
凌陽創新科技公司	Advanced NuMicro Systems, Inc.股票	—	以成本衡量之金融資產	2,000	8,243	9	8,243	註一
	Advanced Silicon SA 股票	—	以成本衡量之金融資產	1,000	15,391	10	15,391	註一
	元大寶來萬泰貨幣市場基金	—	備供出售金融資產－流動	5,451	80,723	-	80,723	註三
	兆豐國際寶鑽貨幣市場基金	—	備供出售金融資產－流動	7,426	90,859	-	90,859	註三
	元大寶來得寶貨幣市場基金	—	備供出售金融資產－流動	2,554	30,005	-	30,005	註三

註一：係按 102 年 12 月底帳面價值列示。

註二：係按 102 年 12 月底收盤價計算。

註三：係按 102 年 12 月底基金淨值計算。

註四：上述有價證券於 102 年 12 月底凌旭投資公司將市價 38,752 仟元之凌陽公司股票設質及凌陽公司將帳面價值 468,526 仟元之旭曜公司股票設質外，餘無提供質押、擔保或其他依約定而受限制使用者。

凌陽科技股份有限公司及其從屬公司

累積買進或賣出同一有價證券之金額達新臺幣三億元或實收資本額百分之二十以上

民國 102 年 1 月 1 日至 12 月 31 日

附表四

單位：除另予註明者外，係新台幣仟元

買、賣之公司	有價證券種類及名稱	帳列科目	交易對象	關係	期初		買入		賣出				期末	
					單位數（仟）	金額	單位數（仟）	金額	單位數（仟）	售價	帳面成本	處分（損）益	單位數（仟）	金額
凌陽公司	凌巨科技公司	採權益法之長期股權投資	中華映管股份有限公司	—	84,652	$ 725,158（註一）	-	$ -	70,838	$ 646,256（註四）	$ 570,995	$ 54,011（註三）	13,814	$ 128,470（註二）
			VenturePlus Group（註七）	子公司	-	-	-	-	-	-	-	-	-	-

註一：係採權益法之長期股權投資期初金額。

註二：係含評價利益後之期末金額，因凌陽公司持有凌巨公司之股票，因喪失重大影響力轉列至備供出售金融資產－非流動。

註三：係含資本公積及累積換算調整數之處分利益。

註四：係包含現金 319,447 仟元及大同股票 326,809 仟元。

註五：係本公司採權益法之投資之現金增資，相關說明請詳附表七。

凌陽科技股份有限公司及其從屬公司

取得不動產之金額達新臺幣三億元或實收資本額百分之二十以上

民國 102 年 1 月 1 日至 12 月 31 日

附表五

單位：除另予註明者外，係新台幣仟元

取得之公司	財產名稱	交易日或事實發生日	交易金額	價款支付情形	交易對象	關係	交易對象為關係人者，其前次移轉資料				價格決定之參考依據	取得目的及使用情形	其他約定事項
							所有人	與公司之關係	移轉日期	金額			
深圳凌嘉有限公司	房屋建築	102.07.25	RMB 65,357 仟元	RMB 65,373 仟元	深圳市投資控股有限公司	—	—	—	—	$ -	—	營運使用	無

凌陽科技股份有限公司及其從屬公司

母子公司間及各子公司間之業務關係及重要交易往來情形及金額

民國 102 年 1 月 1 日至 12 月 31 日

附表六

單位：除另與註明者外，為新台幣仟元

編號	交易人名稱	交易往來對象	與交易人之關係（註五）	交易往來情形			
				科目	金額	交易條件	佔合併總營收或總資產之比率
0	凌陽公司	凌通科技公司	1	營業收入	$ 9,458	註一	0.11%
				營業外收入及利益	2,951	註二	0.03%
				應收票據及帳款	1,162	註一	0.01%
				應付費用	5	註三	-
				研究發展費用	24	註二	-
		宏陽科技公司	1	營業收入	1,474	註一	0.02%
				營業外收入及利益	6,768	註二及四	0.08%
				應收票據及帳款	72	註一	-
				應付費用	16	註三	-
				其他應收款	2,493	註三	0.02%
		凌陽電通科技公司	1	營業外收入及利益	4,474	註二	0.05%
				其他應收款	161,636	註三	1.11%
		凌陽創新科技公司	1	營業收入	615	註一	0.01%
				營業外收入及利益	5,934	註二	0.07%
				應收票據及帳款	74	註一	-
				其他應收款	408	註三	-
				研究發展費用	200	註二	-
		芯鼎科技公司	1	營業收入	3,351	註一	0.04%
				營業外收入及利益	11,051	註二及四	0.13%
				應收票據及帳款	390	註一	-
				其他應收款	2,192	註三	0.02%
		傳芯科技公司	1	其他應收款	2,330	註三	0.02%
				應付費用	18,394	註三	0.12%
				營業收入	1,226	註一	0.01%
				銷售費用	48,973	註二	0.55%
				營業外收入及利益	19,841	註二	0.23%
		上海凌陽公司	1	營業外收入及利益	31,031	註二	0.36%
				其他應收款	28,166	註三	0.20%
		香港凌陽公司	1	銷售費用	1,423	註二	0.02%
				應付費用	776	註三	0.01%
1	宏陽科技公司	芯鼎科技公司	2	研究發展費用	1,450	註二	0.02%
		上海凌陽公司	2	研究發展費用	3,542	註二	0.04%

（接次頁）

（承前頁）

編號	交易人名稱	交易往來對象	與交易人之關係（註五）	交易往來情形			
				科目	金額	交易條件	佔合併總營收或總資產之比率
2	凌陽創新科技公司	凌陽成芯公司	2	銷售費用	$ 1,188	註二	0.01%
				應付費用	1,192	註三	0.01%
		凌陽利華公司	2	銷售費用	12,095	註二	0.14%
				應付費用	5,931	註三	0.04%
		北京愛普公司	2	營業外收入及利益	127	註二	-
3	凌通科技公司	凌陽創新科技公司	2	銷售費用	6,363	註二	0.07%
				無形資產	5,558	註二	0.04%
				應付費用	1,950	註三	0.01%
		凌陽多媒體公司	2	研究發展費用	36,439	註二	0.42%
				銷售費用	1,442	註二	0.02%
		香港凌通公司	2	銷售費用	16,621	註二	0.19%
				應付費用	2,331	註三	0.02%
		深圳凌嘉公司		研究發展費用	113,517	註二	1.29%
				應付費用	28,521	註三	0.19%
4	傳芯科技公司	凌陽利華公司	2	研究發展費用	7,713	註二	0.09%
				應付費用	3,509	註三	0.02%
		凌陽成芯公司	2	研究發展費用	21,111	註二	0.24%
				應付費用	2,099	註三	0.01%
5	芯鼎科技公司	凌陽利華公司	2	銷售費用	22,842	註二	0.26%
				應付費用	1,788	註三	0.01%
		凌陽成芯公司	2	銷售費用	16,464	註二	0.19%
				應付費用	1,639	註三	0.01%
6	香港凌陽公司	香港凌通公司	2	其他應收款	469	註三	-
7	上海凌陽公司	深圳凌嘉公司	2	營業收入	15,242	註一	0.18%
				應收票據及帳款	6,149	註一	0.04%
		北京愛普公司	2	其他應收款	7,379	註三	0.05%
		凌陽成芯公司	2	研究發展費用	8,039	註二	0.09%
				營業外收入及利益	62	註二	-
		凌陽利華公司	2	其他應收款	23,611	註三	0.16%
				營業外收入及利益	8	註二	-
		縱橫壹旅遊	2	營業外收入及利益	183	註二	-

註一：係按一般交易條件及價格辦理。

註二：並無其他適當交易對象可茲比較。

註三：付款條件與一般交易條件相當。

註四：與關係人間之租賃，其有關租金之決定係依據合約規定，無其他相當交易可供比較，收款條件與一般客戶相當。

註五：1 係代表母公司對子公司之交易。

2 係代表子公司間之交易。

凌陽科技股份有限公司及其從屬公司

被投資公司資訊、所在地區...等相關資訊

民國 102 年 1 月 1 日至 12 月 31 日

附表七

單位：除另與註明者外，為新台幣仟元

投資公司名稱	被投資公司名稱	所在地區	主要營業項目	累計投資金額		期末持有			被投資公司本期（損）益	本期認列之投資（損）益	備註
				本期期末	去年年底	股數（仟股）	比率(%)	帳面金額			
凌陽公司	凌巨科技公司	苗栗縣頭份鎮	LCD 製造	$ -	$ 881,315	-	-	$ -	$ -	($ 38,204)	—
	Ventureplus Group Inc.	貝里斯	投資	US$ 73,650 及 RMB 900 仟元	US$ 44,175 仟元	73,797	100	1,801,784	(122,684)	(122,684)	子公司
	旭曜科技公司	新竹市	IC 設計	$ 536,298	$ 536,298	47,290	34	1,007,117	363,724	123,839	被投資公司
	凌旭投資公司	新竹市	投資	699,988	699,988	70,000	100	689,302	35,503	35,503	子公司
	凌通科技公司	新竹市	IC 設計	281,001	281,001	37,324	34	677,373	305,431	104,764	子公司
	凌陽創業投資公司	新竹市	投資	999,982	999,982	100,000	100	650,577	(4,732)	(4,732)	子公司
	凌陽創新科技公司	新竹縣	IC 設計	414,663	414,663	31,450	61	499,152	(48,719)	(30,245)	子公司
	Russell Holdings Limited	英屬開曼群島	投資	US$ 14,760 仟元	US$ 14,760 仟元	14,760	100	266,194	(13,918)	(13,918)	子公司
	芯鼎科技公司	新竹縣	IC 設計	$ 207,345	$ 207,345	20,735	38	199,054	18,318	6,907	子公司
	宏陽科技公司	新竹市	設計、買賣業	924,730	924,730	38,836	61	114,979	(179,408)	(109,710)	子公司
	凌陽多媒體公司	新竹縣	IC 設計	307,565	307,565	12,441	83	68,496	(30,019)	11,542	子公司
	凌陽管理顧問公司	新竹市	管理顧問	5,000	5,000	500	100	4,123	(28)	(28)	子公司
	香港凌陽科技有限公司	香港	國際貿易	HK$ 11,075 仟元	HK$ 11,075 仟元	11,075	100	4,088	(65)	(65)	子公司
	Magic Sky Limited	薩摩亞	投資	US$ 6,160 仟元	US$ 6,000 仟元	6,160	100	275	(4,503)	(4,503)	子公司（註一）
	Global Techplus Capital Inc.	塞席爾	投資	-	US$ 200 仟元	-	-	-	218	218	子公司（註三）
	傳芯科技公司	新竹縣	IC 設計	$ 362,285	$ 362,285	908	2	6,072	(132,673)	(3,013)	被投資公司
	凌陽電通科技公司	新竹縣	IC 設計	2,435,392	2,196,392	24,000	100	(138,303)	(7,792)	(7,792)	子公司
	威陽投資公司	新竹市	投資	30,157	30,157	1,400	100	11,759	464	464	子公司
凌旭投資公司	凌通科技公司	新竹市	IC 設計	86,256	86,256	14,892	14	271,955	305,431	41,801	子公司
	宏陽科技公司	新竹市	設計、買賣業	369,316	369,316	3,360	5	9,987	(179,408)	(9,491)	子公司
	凌陽創新科技公司	新竹縣	IC 設計	15,701	15,701	1,075	2	14,917	(48,719)	(1,039)	子公司
	芯鼎科技公司	新竹縣	IC 設計	9,645	9,645	965	2	9,411	18,318	321	子公司
	凌陽多媒體公司	新竹縣	IC 設計	19,171	19,171	579	4	7,543	(30,019)	(1,158)	子公司
	傳芯科技公司	新竹縣	IC 設計	132,788	36,889	9,591	24	64,202	(132,673)	(31,811)	被投資公司
	凌陽電通科技公司	新竹縣	IC 設計	38,450	38,450	-	-	-	(7,792)	-	子公司
凌陽創業投資公司	凌通科技公司	新竹市	IC 設計	56,050	56,050	4,301	4	91,586	305,431	12,072	子公司
	凌陽創新科技公司	新竹縣	IC 設計	57,108	54,028	2,887	6	47,013	(48,719)	(2,713)	子公司
	芯鼎科技公司	新竹縣	IC 設計	32,319	31,818	3,232	6	31,544	18,318	1,060	子公司
	宏陽科技公司	新竹市	設計、買賣業	385,709	385,709	4,431	7	13,112	(179,408)	(12,516)	子公司
	旭曜科技公司	新竹市	IC 設計	10,800	10,800	865	1	17,545	363,724	2,259	被投資公司
	凌陽多媒體公司	新竹縣	IC 設計	44,878	44,878	1,909	13	7,768	(30,019)	(3,821)	子公司
	翰揚科技公司	台北市	設計	4,200	4,200	420	70	1,780	-	-	子公司

（接次頁）

（承前頁）

投資公司名稱	被投資公司名稱	所在地區	主要營業項目	累計投資金額		期末持有			被投資公司本期（損）益	本期認列之投資（損）益	備註
				本期期末	去年年底	股數（仟股）	比率(%)	帳面金額			
凌陽創業投資公司	傳芯科技公司	新竹縣	IC 設計	$ 133,846	$ 33,846	10,001	25	$ 66,731	($ 132,673)	($ 33,171)	被投資公司
	凌陽電通科技公司	新竹縣	IC 設計	1,784	1,784	-	-	-	(7,792)	-	子公司
Russell Holdings Limited	宏陽科技公司	新竹市	設計、買賣業	US$ 2,119 仟元	US$ 2,119 仟元	442	1	US$ 44 仟元	(179,408)	(US$ 42) 仟元	子公司
威陽投資公司	凌通科技公司	新竹市	IC 設計	$ 1,800	$ 1,800	108	-	$ 1,887	305,431	$ 303	子公司
	宏陽科技公司	新竹市	設計、買賣業	350	350	18	-	53	(179,408)	(51)	子公司
Ventureplus Group Inc.	Ventureplus Mauritius Inc.	模里西斯	投資	US$ 73,650 及 RMB 900 仟元	US$ 44,175 仟元	-	100	1,801,764	(122,920)	(122,920)	子公司
Ventureplus Mauritius Inc.	Ventureplus Cayman Inc.	英屬開曼群島	投資	US$ 73,650 及 RMB 900 仟元	US$ 44,175 仟元	-	100	1,801,743	(123,057)	(123,057)	子公司
宏陽科技公司	Great Sun Corp.	薩摩亞	投資	US$ - 仟元	US$ 750 仟元	-	-	-	17	17	子公司（註二）
	Great Prosperous Corp.	模里西斯	投資、海外技術及市場資料蒐集之業務	US$ - 仟元	US$ 1,962 仟元	-	-	-	-	-	子公司（註三）
Great Sun Corp.	Sunext (Mauritius) Inc.	模里西斯	投資	US$ - 仟元	US$ 750 仟元	-	-	-	17	17	子公司（註三）
凌通科技公司	Generalplus International (Samoa) Inc.	薩摩亞	投資	US$ 19,090 仟元	US$ 7,590 仟元	19,090	100	477,375	1,180	1,180	子公司
Generalplus International (Samoa) Inc.	Generalplus (Mauritius) Inc.	模里西斯	投資	US$ 19,090 仟元	US$ 7,590 仟元	19,090	100	477,375	1,183	1,183	子公司
Generalplus (Mauritius) Inc.	香港凌通科技有限公司	香港	行銷	US$ 390 仟元	US$ 390 仟元	-	100	9,098	1,626	1,626	子公司
凌陽電通科技公司	Sunplus mMobile SAS	法國	IC 設計	EUR 237 仟元	EUR 237 仟元	237	100	(10,714)	(119)	(119)	子公司

註一：本期匯出金額尚未完成資本額變更登記。

註二：已於 102 年 3 月完成清算。

註三：已於 102 年 10 月完成清算。

凌陽科技股份有限公司及其從屬公司

大陸投資資訊

民國 102 年 1 月 1 日至 12 月 31 日

附表八

單位：除另予註明者外，為新台幣仟元

大陸被投資公司名稱、主要營業項目、實收資本額、投資方式、資金匯出入情形、持股比例、投資損益、期末投資帳面金額、已匯回投資損益及赴大陸地區投資限額：

大陸被投資公司名稱	主要營業項目	實收資本額	投資方式	本期期初自台灣匯出累積投資金額	本期匯出或收回投資金額		本期期末自台灣匯出累積投資金額	本公司直接或間接投資之持股比例	被投資公司本期損益	本期認列投資利益（損失）（註二）	期末投資帳面金額	截至本期止已匯回投資收益
					匯出	收回						
上海凌陽科技有限公司	軟件開發、客戶技術服務及出租業務	$ 512,646（註五）	（註一）	$ 506,685	$ -	$ -	$ 506,685	99%	$ 20,880	$ 20,880	$ 505,963	$ -
凌陽利華科技（深圳）有限公司	軟件開發及客戶技術服務	961,211	（註一）	126,671	834,540	-	961,211	100%	(8,520)	(8,520)	896,826	-
凌陽成芯科技（成都）有限公司	軟件開發及客戶技術服務	596,100	（註一）	596,100	-	-	596,100	100%	(81,044)	(81,044)	372,668	-
北京凌陽愛普科技有限公司	電子零組件銷售及資訊管理教育服務	24,595	（註一）	17,466	-	-	17,466	80%	(8,343)	(6,674)	4,983	-
縱橫壹旅遊科技（成都）有限公司	系統服務及網站經營	159,868	（註一）	67,806	43,963	-	111,769	73%	(65,798)	(47,704)	19,881	-
四川縱橫壹文化傳播公司	業務開發	15,987	（註三）	-	15,987	-	15,987	100%	(4,149)	(4,149)	10,138	-
深圳市恒陽創鼎科技有限公司	軟硬件開發	-	（註四）	-	-	-	-	-	(836)	-	-	-
北京凌陽益輝科技有限公司	計算機軟件技術開發、技術服務、技術諮詢	（註五）	（註五）	（註五）	（註五）	（註五）	（註五）	（註五）	（註五）	（註五）	（註五）	（註五）

本期期末累計自台灣匯出赴大陸地區投資金額	經濟部投審會核准投資金額	依經濟部投審會規定赴大陸地區投資限額
$2,193,231	$2,361,046	$5,266,133

凌通科技公司（編號 1）

大陸投資公司名稱	主要營業項目	實收資本額	投資方式	本期期初自台灣匯出累積投資金額	本期匯出或收回投資金額		本期期末自台灣匯出累積投資金額	本公司直接或間接投資之持股比例	被投資公司本期損益	本期認列投資利益（註二）	期末投資帳面價值	截至本期止已匯回投資收益
					匯出	收回						
凌嘉科技（深圳）有限公司	IC 產品應用開發、售後服務及市場研究調查	$ 557,354 仟元	（註一）	$ 214,596 仟元	$ 342,758 仟元	$ - 仟元	$ 557,354 仟元	100%	($ 443) 仟元	($ 443) 仟元	$ 468,255 仟元	$ - 仟元

本期期末累計自台灣匯出赴大陸地區投資金額	經濟部投審會核准投資金額	依經濟部投審會規定赴大陸地區投資限額淨值之百分之六十
$557,354 仟元	$557,354 仟元	$1,204,090

註一：透過第三地區投資設立公司再投資大陸公司。

註二：係按被投資公司同期間經會計師查核之財務報告認列。

註三：係縱橫壹旅遊科技（成都）有限公司再投資大陸公司。

註四：係上海凌陽科技有限公司再投資大陸公司，已於 102 年 12 月完成清算。

註五：經投審會報備核准但尚未實際投資。

二、　最近年度及截至年報刊印日止，私募有價證券辦理情形：無。

三、 最近年度及截至年報刊印日止子公司持有或處分本公司股票情形

單位：新台幣仟元；股；%

子公司名稱	實收資本額	資金來源	本公司持股比例	取得或處分日期	取得股數及金額	處分股數及金額	投資損益	截至年報刊印日止持有股數及金額	設定質權情形	本公司為子公司背書保證金額	本公司貸與子公司金額
凌旭投資(股)公司	700,000	自有資金	100%	90.12.25	3,870,196 股 95,605 仟元	-	-	-	無	無	無
				91.07.02	967,549 股 盈餘及資本公積	-	-	-	無	無	無
				92.07.13	483,774 股 盈餘及資本公積	-	-	-	無	無	無
				93.08.23	532,151 股 盈餘及資本公積	-	-	-	無	無	無
				94.08.08.23	290,614 股 盈餘及資本公積	-	-	-	94 年度設質與國際票券 2,503,705 股	無	無
				95.05	306,132 股 盈餘及資本公積	-	-	-	95 年度設質與國際票券 500,741 股	無	無
				96.03.26	-3,220,429 股 減資 32,204 仟元	-	-	-	無	無	無
				96.09.05	160,538 股 盈餘及資本公積	-	-	-	96 年度設質與國際票券 380,000 股	無	無
				97.09.08	169,471 股 盈餘及資本公積	-	-	-	無	無	無
				100.10.06	2,872 仟元	-	-	-	無	無	無
				本年度截至年報刊印日止	-	-	-	3,559,996 股 63,401 仟元	設質與國際票券 3,384,446 股	無	無

四、　其他必要補充說明事項：無。

五、　最近年度及截至年報刊印日止，如發生證券交易法第三十六條第二項第二款所定對股東權益或證券價格有重大影響之事項：無。

凌陽科技股份有限公司

負責人：黃洲杰

中華民國一O三年五月十五日刊印